ԱՂԲԱՄԱՆ (0.35x0.30x0.50 մ)

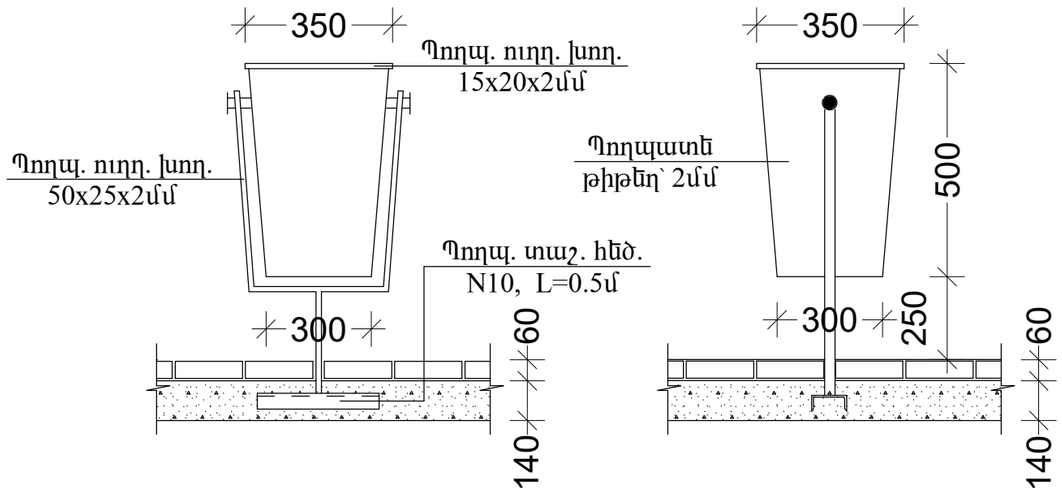

ԲԱԶԱԼՏԵ ԵԶՐԱՔԱՐԻ ԿՏՐՎԱԾՔ

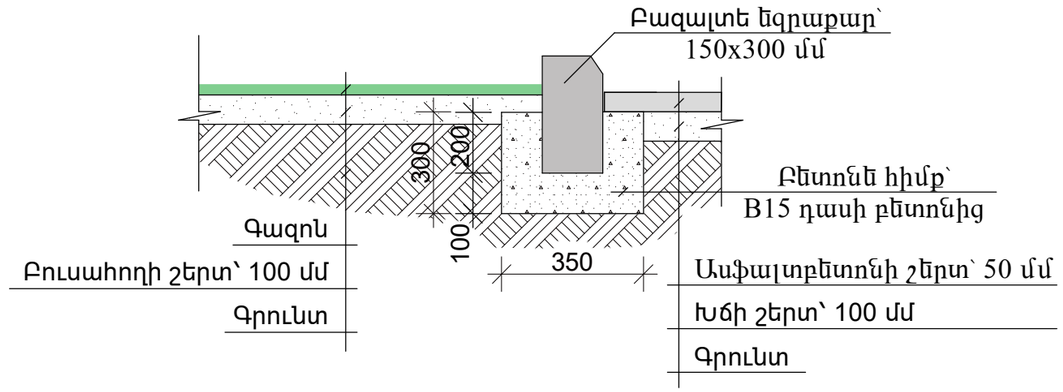

ԱՂԲԱՄԱՆԻ ԿԱՌՈՒՑՄԱՆ ՄԱՄՆԱԳԻՐ
(ՄԵԿ ԷԼԵՄԵՆՏԻ ՀԱՄԱՐ)

N/N	ԷԼԵՄԵՆՏԻ ԱՆՎԱՆՈՒՄԸ	ԵՐԿԱՐՈՒԹ. /մմ/	ՔԱՆԱԿԸ /հատ/	ԸՆԴ. ԵՐԿԱՐՈՒԹ.	ՔԱՇԸ /կգ/
	ԱՂԲԱՄԱՆ (0.35x0.30x0.50 մ)		7		
1.	Պողպ. ուղղ. խող. 50x25x2մմ	2000	1.0	2.00	4.30
2.	Պողպ. թիթեղ. 2մմ		0.93 մ^2		14.60
3.	Պողպ. տաշ. հեծ. N10, լ=0.5մ	500	1.0	0.50	5.00
4.	Պողպ. մասերի ներկում 2 անգամ		0.80 մ^2		
5.	Հիմքերի բետոնացում Բ15 բետոնով		0.05 մ^3		
6.	Խճի տոփանում հիմքերի տակ 70 մմ		0.04 մ^3		
7.	Հիմքերի համար խրամուղու քանդում		0.06 մ^3		
8.	Ավելորդ հողի տեղափոխում 15 կմ		0.06 մ^3		

ԲԵՏՈՆԵ ԵԶՐԱՔՐՈՎ ՏՈՄԵՏԻ ՇԱՐՎԱԾՔԻ ՀԱՆԳՈՒՅՑ

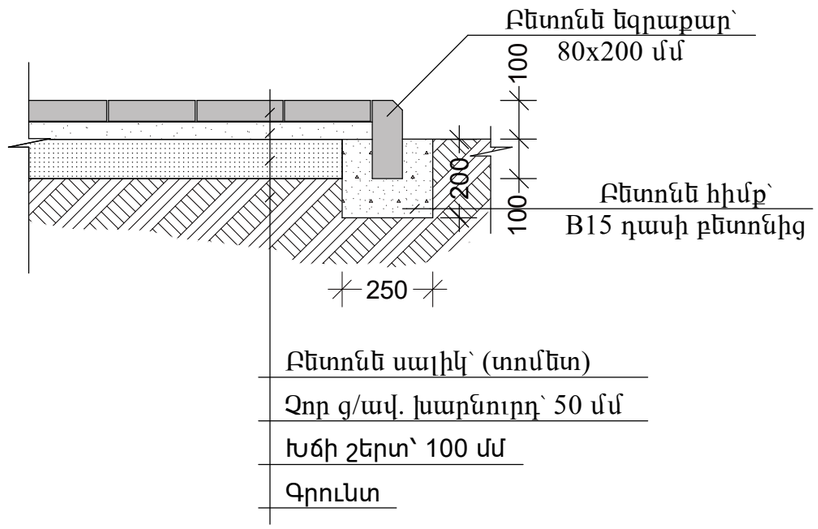

			ՀՀ ԿՈՏԱՅՔԻ ՄԱՐԶԻ ՆՈՐ ԵՐԶՆԿԱ ՀԱՄԱՅՆՔՈՒՄ ՊՈՒՐԱԿԻ ԿԱՌՈՒՑՄԱՆ ՆԱԽԱԳԻԾ		
ՆԱԽԱԳԾԵՑ	Հ. Հովսեփյան				
ՆԳԾ	Հ. Հովսեփյան		ՃԱՐՏԱՐԱՊԵՏԱ-ՇԻՆԱՐԱՐԱԿԱՆ ՄԱՍ	ՓՈՒԼ	ԹԵՐԹ	ԹԵՐԹԵՐ
				ՃՇ	ՃՇ - 8	9
			ԱՂԲԱՄԱՆ, ԱՂԲԱՄԱՆԻ ԿԱՌՈՒՑՄԱՆ ԾԱՎԱԼՆԵՐԻ ՄԱՍՆԱԳԻՐ, ԵԶՐԱՔԱՐԵՐԻ ԿՏՐՎԱԾՔՆԵՐ	«ՍԱՐԳԻՍ ԵՎ ՄԱՐԻԱՆՆԱ» ՍՊԸ	