ՆՍՏԱՐԱՆԻ ԿԱՌՈՒՑՄԱՆ ԾԱՎԱԼՆԵՐԸ 1 ՀԱՏԻ ՀԱՄԱՐ

ԸՆԴՀԱՆՈՒՐ ՔԱՆԱԿԸ - 14 ՀԱՏ

N/N	ԱՆՎԱՆՈՒՄԸ	ՔԱՆԱԿԸ /ՀԱՏ/	ԵՐԿԱՐՈՒԹ. /1 ՀԱՏԻ/	ՔԱՇԸ /1 ՀԱՏԻ/	ԵՐԿԱՐՈՒԹ. /ԸՆԴՀԱՆՈՒՐ/	ՔԱՇԸ /ԸՆԴ./
1.	◻80x80x3.0	2	500	3.60	1000	7.20
2.	◻50x50x3.0	2	2000	14.40	4000	28.80
3.	◻60x60x3.0	1	2550	13.60	2550	13.60
4.	◻60x60x3.0	2	100	0.53	200	1.06
5.	◻30x30x2.0	3	800	1.40	2400	4.20
6.	◻30x30x2.0	1	500	0.87	500	0.87
7.	Պողպ. թիթ.`150x700x5	1	——	4.10	——	4.10
8.	Պողպ. թիթ.`150x150x5	2	——	0.88	——	1.76
9.	Հղկված, լաքապատ տախտակներ՝ 90x600x50 մմ, 14.0 հատ					0.80 մ^2
10.	Մետաղական մասերի ներկում					3.50 մ^2
11.	Գրունտի փորում հիմքերի համար					0.13 մ^3
12.	Խճի նախաշերտի լիցք՝ 100 մմ հաստությամբ					0.042 մ^3
13.	Բետոնից հիմքի և իրանի իրականացում՝ B20 դասի					0.16 մ^3
14.	Ավելորդ գրունտի տեղափոխում					0.13 մ^3

ՆՍՏԱՐԱՆ (ՏԵՍՔԸ ԴԻՄԱՑԻՑ)

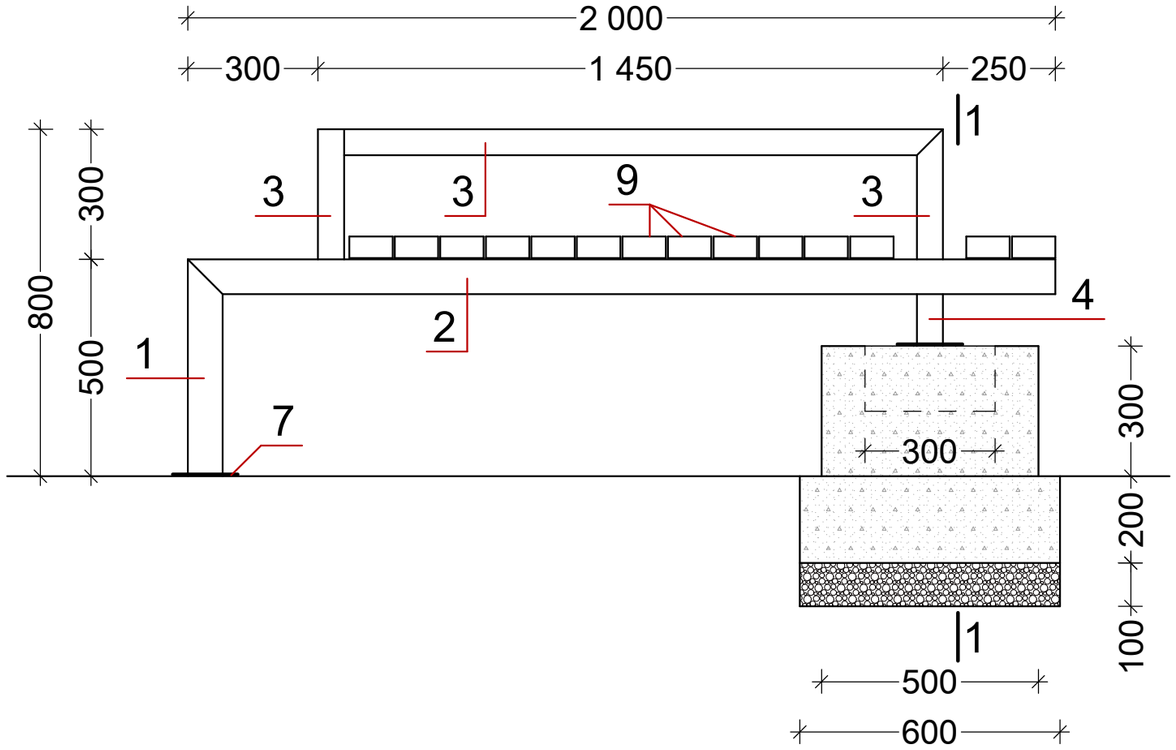

ՆՍՏԱՐԱՆ (ԿՏՐՎԱԾՔ 1-1)

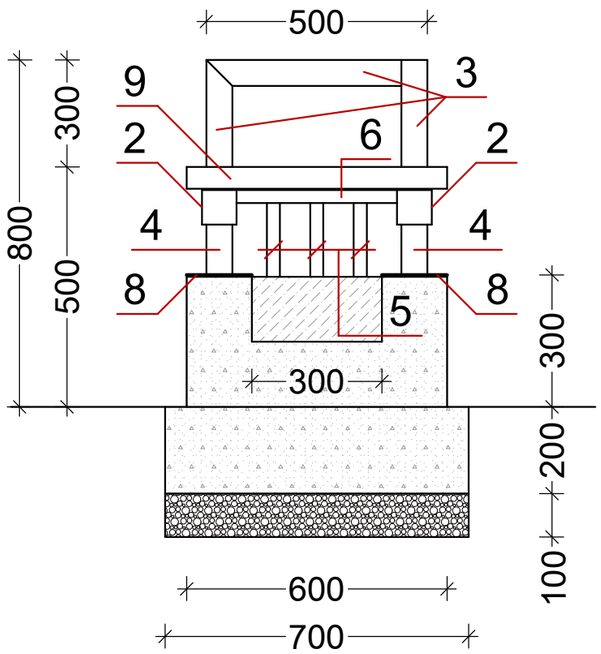

ՆՍՏԱՐԱՆ (ՏԵՍՔԸ ՎԵՐԵՎԻՑ)

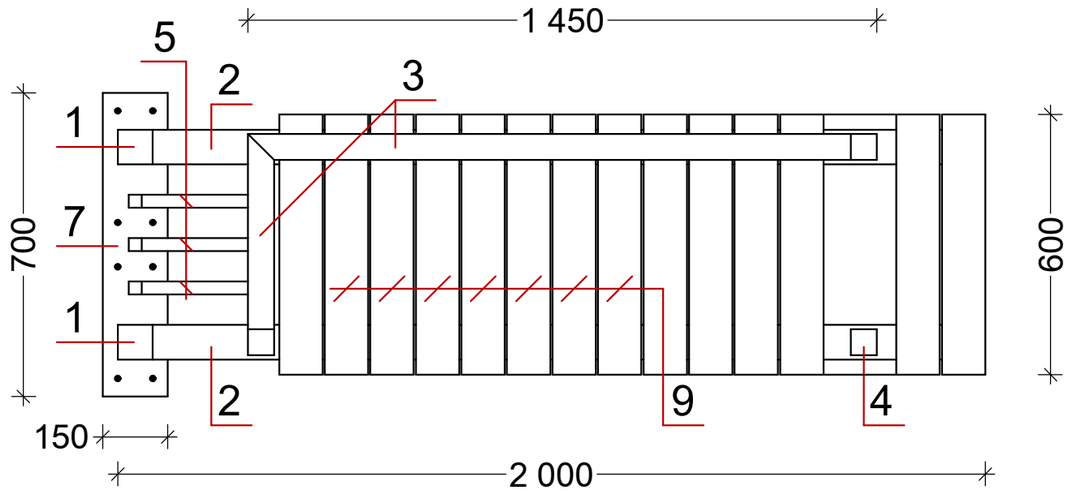

			ՀՀ ԿՈՏԱՅՔԻ ՄԱՐԶԻ ՆՈՐ ԵՐԶՆԿԱ ՀԱՄԱՅՆՔՈՒՄ ՊՈՒՐԱԿԻ ԿԱՌՈՒՑՄԱՆ ՆԱԽԱԳԻԾ			
ՆԱԽԱԳԾԵՑ	Հ. Հովսեփյան					
ՆԳԾ	Հ. Հովսեփյան		ՃԱՐՏԱՐԱՊԵՏԱ-ՇԻՆԱՐԱՐԱԿԱՆ ՄԱՍ	ՓՈՒԼ	ԹԵՐԹ	ԹԵՐԹԵՐ
				ՃՇ	ՃՇ - 9	9
			ՆՍՏԱՐԱՆ, ՆՍՏԱՐԱՆԻ ԿԱՌՈՒՑՄԱՆ ԾԱՎԱԼՆԵՐԻ ՄԱՍՆԱԳԻՐ	«ՍԱՐԳԻՍ ԵՎ ՄԱՐԻԱՆՆԱ» ՍՊԸ		