"ՇԻՆՈՎԱ" ՍՊԸ

ՀՀ ք. Երևան, Արաբկիր վարչական շրջան,
Քեռու փողոց, 58 շենք թիվ 2 բնակարան

Էլ հասցե՝ architecharmenia@gmail.com
Հեռ.՝ 041777568

SHINOVA LLC

RA, Yerevan, Arabkir Administrative District,
Kheru Street, Building 58, Apartment 2

E-mail architecharmenia@gmail.com
Phone 041777568

ԼԻՑԵՆԶԻԱ ՔՊԼ-003230
№ 83/26

ՇԻՆՈՎԱ

ԳԱԶԱՖԻԿԱՑՈՒՄ

Պատվիրատու

«Երևանի արհեստի պետական քոլեջ» ՊՈԱԿ

Հասցե

ք. Երևան, Էրեբունի վարչական շրջան, Ավանեսովի փողոց թիվ 1 հասցեում գտնվող, հասարակական սպասարկման տարածքի կաթսայատունը սնող արտաքին գազատարի կառուցում

2026թ.

"ՇԻՆՈՎԱ" ՍՊԸ

ԼԻՑԵՆԶԻԱ ՔՊԼ-003230

ԱՇԽԱՏԱՆՔԱՅԻՆ ՆԱԽԱԳԻԾ

Նախագիծ	ԳԱԶԱՖԻԿԱՑՈՒՄ
Պատվիրատու	«Երևանի արհեստի պետական քոլեջ» ՊՈԱԿ
Հասցե	ք. Երևան, Էրեբունի վարչական շրջան, Ավանեսովի փողոց թիվ 1 հասցեում գտնվող, հասարակական սպասարկման տարածքի կաթսայատունը սնող արտաքին գազատարի կառուցում

Տնօրեն՝ **Ն. Գրիգորյան**

Նախագծող **Տ.Մանուկյան**

«ՎԳ ՇԻՆ» ՍՊԸ
ՀՎՀՀ 04439128
Փորձաքննություն 18 04 2026

04.2026թ.

ՀԱՅԱՍՏԱՆԻ ՀԱՆՐԱՊԵՏՈՒԹՅԱՆ ՔԱՂԱՔԱՇԻՆՈՒԹՅԱՆ ԿՈՄԻՏԵ

ԼԻՑԵՆԶԻԱ

ՔՊԼ-003230, 2-րդ դաս

(սերիան, համարը, դասը)

ՔԱՂԱՔԱՇԻՆԱԿԱՆ ՓԱՍՏԱԹՂԹԵՐԻ ԿԱԶՄՈՒՄ՝ ԲԱՑԱՌՈՒԹՅԱՄԲ ԿՈՆՍՏՐՈՒԿՏՈՐԱԿԱՆ ԵՎ ՃԱՐՏԱՐԱՊԵՏԱԿԱՆ ՄԱՍԵՐԻ

(քաղաքաշինության բնագավառում գործունեության տեսակը)

ՏՐՎԱԾ Է

2025-11-17, «ՇԻՆՈՎԱ» ՍՊԸ

(լիցենզիան տալու տարեթիվը, ամիսը, օրը, քաղաքաշինության գործունեության սուբյեկտի անվանումը.

ՀՀ, ԵՐԵՎԱՆ, ԱՐԱԲԿԻՐ, ՔԵՌՈՒ Փ., 58, 2 ԲՆ.

գտնվելու վայրը՝ այդ թվում, անհատ ձեռնարկատիրոջ դեպքում՝ անունը, ազգանունը և բնակության վայրը)

Գործողության ժամկետը՝ 17.11.2030թ.

(օրը, ամիսը, տարեթիվը)

ՀՍԿԻՉ ՀԱՄԱՐ՝ UGD5-8EAD-481D-DC5B

Սույն փաստաթուղթը տրված է բացառապես էլեկտրոնային եղանակով: Փաստաթղթի վավերականության ստուգումն ու էլեկտրոնային բնօրինակի ներբեռնումը հնարավոր է իրականացնել https://verify.e-gov.am Հայաստանի Հանրապետության պաշտոնական փաստաթղթերի վավերականության ստուգման միասնական համակարգի կայքում մուտքագրելով հսկիչ համարը կամ սքանավորելով արագ արձագանքման ծածկագիրը (QR Code):

ՀԱՅԱՍՏԱՆԻ ՀԱՆՐԱՊԵՏՈՒԹՅԱՆ ՔԱՂԱՔԱՇԻՆՈՒԹՅԱՆ ԿՈՄԻՏԵ

ԼԻՑԵՆԶԻԱՅԻ ՆԵՐԴԻՐ

ՔՊՆ-003230-06

«ՇԻՆՈՎԱ» ՍՊԸ

ՋԵՐՄԱԳԱԶԱՄԱՏԱԿԱՐԱՐՈՒՄ ԵՎ ՕԴԱՓՈԽՈՒԹՅՈՒՆ (ՕԴԱՓՈԽՈՒԹՅԱՆ, ՋԵՌՈՒՑՄԱՆ ԵՎ ՕԴԻ ԼԱՎՈՐԱԿՄԱՆ ՀԱՄԱԿԱՐԳԵՐ, ՋԵՐՄԱՄԱՏԱԿԱՐԱՐՄԱՆ ԵՎ ԳԱԶԱՄԱՏԱԿԱՐԱՐՄԱՆ ՀԱՄԱԿԱՐԳԵՐ)

17.11.2025թ.

Գործողության ժամկետը՝ 17.11.2030թ.

Ներդիրը վավերական է լիցենզիայի առկայության դեպքում

ՀՍԿԻՉ ՀԱՄԱՐ՝ UG86-B9F9-D98B-628C

Սույն փաստաթուղթը տրված է բացառապես էլեկտրոնային եղանակով։ Փաստաթղթի վավերականության ստուգումն ու էլեկտրոնային բնօրինակի ներբեռնումը հնարավոր է իրականացնել https://verify.e-gov.am Հայաստանի Հանրապետության պաշտոնական փաստաթղթերի վավերականության ստուգման միասնական համակարգի կայքում մուտքագրելով հսկիչ համարը կամ սքանավորելով արագ արձագանքման ծածկագիրը (QR Code):

Պատասխանատու մասնագետի/ների անձնագրային տվյալներ	հավաստագրի սերիա	հավաստագրի համար	ստանալու օր, ամիս, տարեթիվ
ՏԻԳՐԱՆ ՄԱՆՈՒԿՅԱՆ	Հ	000687	2024-07-08

ՀԱԿԻՉ ՀԱՄԱՐ՝ UG86-B9F9-D98B-628C
Սույն փաստաթուղթը տրված է բացառապես էլեկտրոնային եղանակով: Փաստաթղթի վավերականության ստուգումն ու էլեկտրոնային բնօրինակի ներբեռնումը հնարավոր է իրականացնել https://verify.e-gov.am Հայաստանի Հանրապետության պաշտոնական փաստաթղթերի վավերականության ստուգման միասնական համակարգի կայքում մուտքագրելով հսկիչ համարը կամ սքանավորելով արագ արձագանքման ծածկագիրը (QR Code):

«Գազպրոմ Արմենիա» ՓԲԸ
Երևանի ԳԳՄ
Չարենցի 141/3, հեռ. 010-57-03-07

ԳԱԶԱՖԻԿԱՑՄԱՆ ՏԵԽՆԻԿԱԿԱՆ ՊԱՅՄԱՆՆԵՐ

ք.Երևան, Էրեբունի վարչական շրջան, Ավանեսովի փողոց թիվ 1 հասցեում գտնվող, ՀՀԿԳՄՍՆ «Երևանի արհեստի պետական քոլեջ» ՊՈԱԿ-ին պատկանող, հասարակական սպասարկման տարածքի կաթսայատան սնող արտաքին գազատարի

2026 թ.

Հաստատում եմ
«Գազպրոմ Արմենիա» ՓԲԸ
Երևանի ԳԳՄ
տնօրենի առաջին տեղակալ,
գլխավոր ճարտարագետ

Ս.Խաչատրյան

«13» 02 2026թ.

ՏԵԽՆԻԿԱԿԱՆ ՊԱՅՄԱՆՆԵՐ

ք.Երևան, Էրեբունի վարչական շրջան, Ավանեսովի փողոց թիվ 1 հասցեում գտնվող, ՀՀԿԳՄՍՆ «Երևանի արհեստի պետական քոլեջ» ՊՈԱԿ-ին պատկանող, հասարակական սպասարկման տարածքի կաթսայատան սնող արտաքին գազատարի

(օբյեկտի անվանումը և հասցեն)

Գործող գազատար	**Ելակետային տվյալներ**
• անվանումը	Տարածքի միջին ճնշման վերգետնյա գազատար
• միացման կետը (կետերը)	Միացման կետ "Ա"
• նվազագույն և առավելագույն ճնշումները միացման կետում (կետերում) (Pmin - Pmax) (կգ/սմ²)	1.2-1.5
• գազատարի տրամագիծը (մմ)	108
• խողովակի նյութը	պողպատ
• գործող գազատարի փոփոխության (վերակառուցման, վերատեղադրման, տեղափոխման) անհրաժեշտություն	-
Գազիֆիկացվող Օբյեկտ	
• օգտագործման նպատակը	ոչ կենցաղային
• առավելագույն հզորությունը (գազի առավելագույն ժամային ծախսը) միացման կետում (կետերում) (մ³/ժամ)	27.702
• հեռավորությունը միացման կետից (մ)	149
• գազի հաշվառման սարք (համապատասխան էլեկտրոնային ճշտիչով)	Ըստ գազասպառման ծախսերի, բարձր ճշտության դասի, կահավորված էլեկտրոնային ճշտիչով
Լրացուցիչ պայմաններ	
• այլընտրանքային վառելիքի պաշարի նախատեսում	Նախատեսել այլընտրանքային վառելիքի անհրաժեշտ պաշար և օգտագործման հնարավորություն
• գործողության ժամկետը	1 տարի
• Օբյեկտի առանձնահատկությամբ պայմանավորված այլ պայմաններ	Գազի ճնշման կարգավորիչի տեղադրում

Օբյեկտի գազասպառման համակարգը գազամատակարարման ցանցին միացման սխեմա

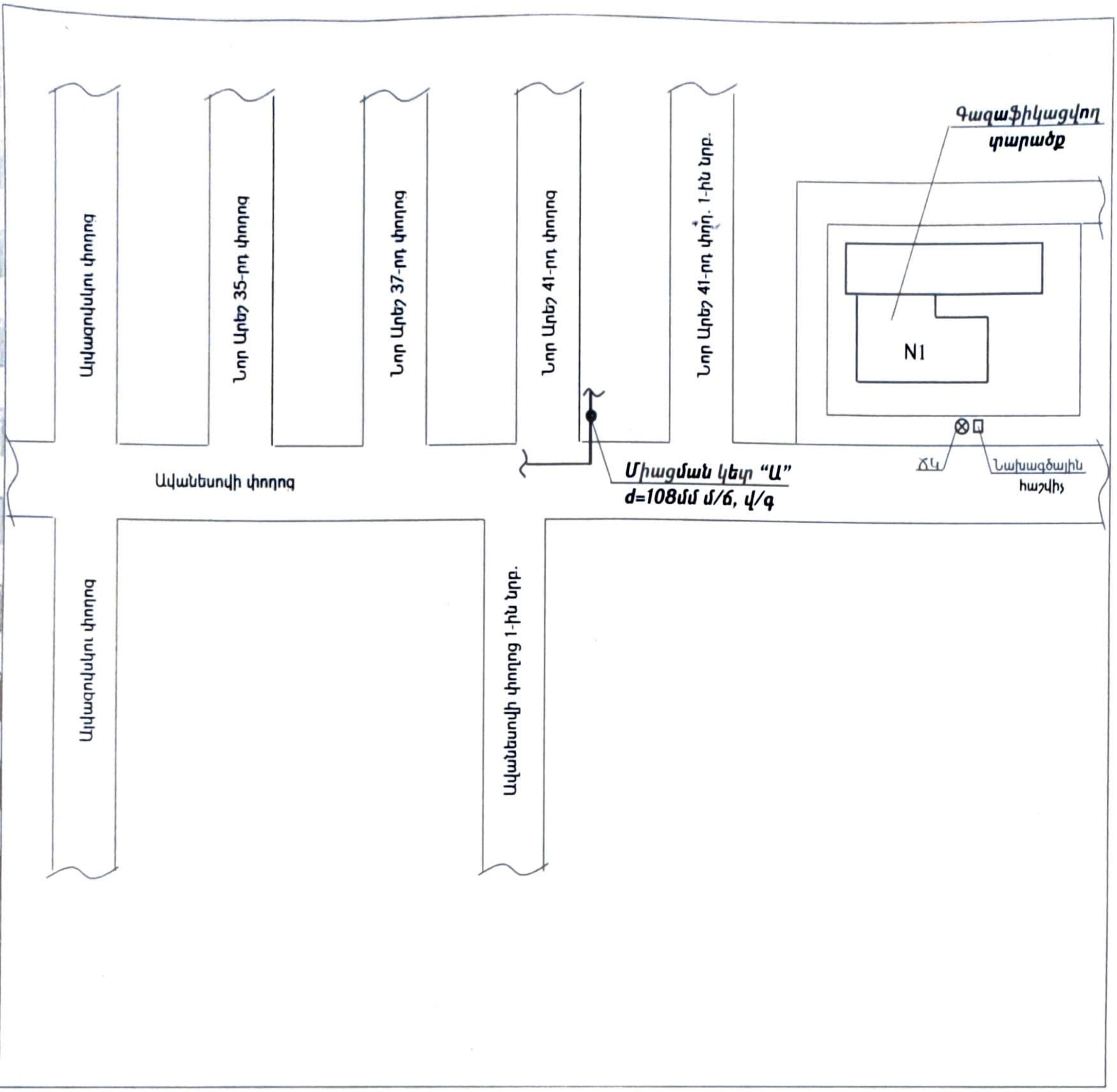

Ծանոթություն

1. Անհատույց օգտագործման պայմանագրերով շահագործվող գազատարներին գազասպառողների (Օբյեկտների) միացման իրավունքը պատկանում է «Գազպրոմ Արմենիա» ՓԲԸ:
2. Էներգետիկայի բնագավառում գործունեություն իրականացնող անձանց և սպառողների միջին ու բարձր ճնշման գազի համակարգերի՝ նոր կառուցվող և վերակառուցվող էներգատեղակայանքների գործարկումն իրականացվում է լիազոր մարմնի կողմից տրված գործարկման եզրակացության՝ գործարկման թույլտվության առկայության դեպքում:
3. Օբյեկտի գազասպառման համակարգի միացումը գազամատակարարման ցանցերին իրականացվում է նախագծանախահաշվային փաստաթղթերին շինհավաքակցման աշխատանքների ամբողջությամբ համապատասխանության դեպքում:
4. ______________________________

ՇՏ բաժնի պետ՝ ______________ Խ. Հովհաննիսյան

Կազմեց՝ ______________ Է. Հովհաննիսյան

ՋԵՐՄՈՏԵԽՆԻԿԱԿԱՆ ՑՈՒՑԱՆԻՇՆԵՐ
Գազիֆիկացվող Օբյեկտում գազասպառող սարքավորումների

N	Սարքավորումներ		Այրիչներ		$մ^3$/ժամ		Օրվա միջին գազասպառման ռեժիմը	Գազի ծախսը (Նմ)						Պահանջվող ճնշումը (կգ/սմ2)
		Քանակը	Տիպը	Քանակը	Q.max	Q.min	(ժամ)	Ժամային առավելագույն Q.max	Ժամային նվազագույն Q.min	Օրական առավելագույն Q.max	Օրական նվազագույն Q.min	Ամսական առավելագույն Q.max	Ամսական նվազագույն Q.min	
1	2	3	4	5	6	7	8	9	10	11	12	13	14	15
1	Կաթսա (օդ)	2		2	12.7	1.20	10	25.40	2.40	254	24	7620	720	g/ճ
2	ԳՕ	1		1	2.302	0.96	10	2.302	0.96	23.02	9.6	690.6	288	g/ճ

ԵՐԵՎԱՆԻ ԳԳՄ ՏՆՕՐԵՆԻ ԱՌԱՋԻՆ ՏԵՂԱԿԱԼ - ԳԼԽԱՎՈՐ ՃԱՐՏԱՐԱԳԵՏ ____ Մ.ԽԱՉԱՏՐՅԱՆ

ՇՏԲ ՊԵՏ ____ Խ.ՀՈՎՀԱՆՆԻՍՅԱՆ
ստորագրություն

13.02. 2026թ.

Դիմող անձ՝
«Երևանի արհեստի պետական քոլեջ» ՊՈԱԿ տնօրեն՝ ____ Մ.Հակոբյան
ստորագրություն

13.02 2026թ.

ԱԿՏ

ք.Երևան 13. 02. **2026թ.**

Մենք՝ մի կողմից Երևանի ԳԳՄ տնօրեն՝ Վ.Արտաշեսյանը և մյուս կողմից պատվիրատու՝

ՀՀԿԳՄՍՆ «Երևանի արհեստի պետական քոլեջ» ՊՈԱԿ, տնօրեն Մարիամ Հակոբյանը

Կազմեցին սույն ակտը այն մասին, որ ք.Երևան, Էրեբունի վարչական շրջան, Ավանեսովի փողոց թիվ 1 հասցեում գտնվող հասարակական սպասարկման տարածքի

գազաֆիկացման տեխնիկական պայմանների որպես սահմանազատման կետ համարվում է մինչև 100 մ³/ժամ ծախսով հաշվիչի ելքի բկանցքը

Միացման կետը՝ փարածքի միջին ճնշման d=108մմ փրամագծի վերգեփնյա գազափարից

Պատվիրատու՝

«Երևանի արհեստի պետական քոլեջ» ՊՈԱԿ տնօրեն՝ **Մ. Հակոբյան**

Երևանի ԳԳՄ տնօրեն՝ **Վ.Արտաշեսյան**

ՀԱՅԱՍՏԱՆԻ ՀԱՆՐԱՊԵՏՈՒԹՅՈՒՆ

ՎԿԱՅԱԿԱՆ

ԱՆՇԱՐԺ ԳՈՒՅՔԻ ՆԿԱՏՄԱՄԲ ԻՐԱՎՈՒՆՔՆԵՐԻ ՊԵՏԱԿԱՆ ԳՐԱՆՑՄԱՆ

Կադաստրի կոմիտե

Սույն վկայականով հաստատվում է 23 սեպտեմբերի 2025 թվականին գույքի նկատմամբ իրավունքների պետական գրանցման միասնական մատյանում կատարված անշարժ գույքի նկատմամբ իրավունքի պետական գրանցումը հետևյալ տվյալներով.

1. ԳՐԱՆՑՎԱԾ ԻՐԱՎՈՒՆՔԻ ՍՈՒԲՅԵԿՏ(ՆԵՐ)

ՀԱՅԱՍՏԱՆԻ ՀԱՆՐԱՊԵՏՈՒԹՅԱՆ ԿՐԹՈՒԹՅԱՆ, ԳԻՏՈՒԹՅԱՆ, ՄՇԱԿՈՒՅԹԻ ԵՎ ՍՊՈՐՏԻ ՆԱԽԱՐԱՐՈՒԹՅԱՆ «ԵՐԵՎԱՆԻ ԱՐՀԵՍՏԻ ՊԵՏԱԿԱՆ ՔՈԼԵՋ» ՊՈԱԿ

2. ԱՆՇԱՐԺ ԳՈՒՅՔԻ ԳՏՆՎԵԼՈՒ ՎԱՅՐԸ ԵՎ ԱՆՎԱՆՈՒՄԸ

Երևան, Էրեբունի Ավանեսովի փողոց 1

3. ԳՐԱՆՑՄԱՆ ՀԱՄԱՐ ՀԻՄՔ ՀԱՆԴԻՍԱՑԱԾ ՓԱՍՏԱԹՂԹԵՐԸ

Անհատույց օգտագործման պայմանագիր 24/06/2008թ սմ 4661, Համաձայնագիր 27/08/2025թ սմ 14229

4. ՀՈՂԱՄԱՍԻ ԲՆՈՒԹԱԳՐԵՐԸ

Կադաստրային ծածկագիրը՝

Մակերեսի չափը (հա)՝

Նպատակային նշանակությունը՝

Գործառնական նշանակությունը կամ հողատեսքը՝

Գրանցված իրավունքի տեսակը՝

ՎԿԱՅԱԿԱՆ N 23092025-01-0012, գաղտնաբառ՝ ZN1K8AAIGCHX

Փաստաթղթի իսկությունը և վավերականությունը կարող է ստուգվել Կադաստրի կոմիտեի www.e-cadastre.am կայքէջի միջոցով

5. ՇԻՆՈՒԹՅՈՒՆՆԵՐԻ ԲՆՈՒԹԱԳՐԵՐԸ

1) Նպատակային նշանակությունը՝ հասարակական

2) Բնութագրերը ըստ առանձին շինությունների՝

Հ/Հ	Կադաստրային ծածկագիր	Տեսակ	Մակերես	Գրանցված իրավունքի տեսակ
1	01-005-0637-0381-001	Թիվ 1 մասնաշենք	2545.3 քմ	ԱՆՀԱՏՈՒՅՑ ՕԳՏԱԳՈՐԾՈՒՄ

Լրացուցիչ նշումներ և տեղեկություններ

Պայմանագիրը գործում է անժամկետ:

Գրանցումը իրականացնող պաշտոնատար անձի անունը, ազգանունը՝ ՄԱՐԻՆԵ ԿԻՐԱԿՈՍՅԱՆ

Զբաղեցրած պաշտոնը՝ Անշարժ գույքի գրանցման միասնական ստորաբաժանման անշարժ գույքի ավագ ռեգիստր

ՎԿԱՅԱԿԱՆ N 23092025-01-0012, գաղտնաբառ՝ ZN1K8AAIGCHX

Փաստաթղթի իսկությունը և վավերականությունը կարող է ստուգվել Կադաստրի կոմիտեի www.e-cadastre.am կայքէջի միջոցով

Կադաստրի կոմիտե

ՀԱՅԱՍՏԱՆԻ ՀԱՆՐԱՊԵՏՈՒԹՅՈՒՆ

ԱՐԴԱՐԱԴԱՏՈՒԹՅԱՆ ՆԱԽԱՐԱՐՈՒԹՅՈՒՆ

ԻՐԱՎԱԲԱՆԱԿԱՆ ԱՆՁԱՆՑ ՊԵՏԱԿԱՆ ՌԵԳԻՍՏՐ

ՊԵՏԱԿԱՆ ՄԻԱՍՆԱԿԱՆ ԳՐԱՆՑԱՄԱՏՅԱՆԻՑ ՔԱՂՎԱԾՔ առ 2025-06-27

ՀԱՅԱՍՏԱՆԻ ՀԱՆՐԱՊԵՏՈՒԹՅԱՆ ԿՐԹՈՒԹՅԱՆ, ԳԻՏՈՒԹՅԱՆ, ՄՇԱԿՈՒՅԹԻ ԵՎ ՍՊՈՐՏԻ ՆԱԽԱՐԱՐՈՒԹՅԱՆ «ԵՐԵՎԱՆԻ ԱՐՀԵՍՏԻ ՊԵՏԱԿԱՆ ՔՈԼԵՋ»

Պետական ոչ առևտրային կազմակերպություն (ՊՈԱԿ)

Գրանցման համար	222.210.1464873
Հիմնադրման տարի	2025
Գրանցման ամսաթիվ	2025-06-27
Գործունեության ժամկետ	**Անժամկետ**
Կարգավիճակ	Իրավաբանական անձի լուծարման գործընթացում գտնվելու կամ գործունեության (գոյության) դադարման մասին պետական միասնական գրանցամատյանում տեղեկություններ գրառված չեն։
Իրավաբանական անձի ծածկագիր (ՁԿԴ)	55522950
Հարկ վճարողի հաշվառման համար (ՀՎՀՀ)	00537773
Սոցիալական վճարների պարտավորությունների անձնական հաշվի քարտի համար (Ապահովադրի ծածկագիր)	0214873
Էլ. փոստ	-
Կայք	-

Գտնվելու վայրը

Հասցե	Վ.ԱՎԱՆԵՍՈՎԻ ՓՈՂ. / 1 ԷՐԵԲՈՒՆԻ 0087 ԵՐԵՎԱՆ ԵՐԵՎԱՆ ՀԱՅԱՍՏԱՆ
Հեռախոս	010-000000

Գործադիր մարմնի ղեկավար

Անուն Ազգանուն	ՄԱՐԻԱՄ ՀԱԿՈԲՅԱՆ ԹԵԼՄԱՆԻ
Անձնագրային տվյալներ	015577224 2024-03-21 011
Հասցե	38 Փ. / ՀՈՂ / 20 ՋՐՎԵԺ 2227 ՋՐՎԵԺ ԿՈՏԱՅՔ ՀԱՅԱՍՏԱՆ

ՀԱՅԱՍՏԱՆԻ ՀԱՆՐԱՊԵՏՈՒԹՅԱՆ ԿԱՌԱՎԱՐՈՒԹՅՈՒՆ

Ո Ր Ո Շ Ո Ւ Մ

27 մարտի 2025 թվականի N 343 - Ա

ՀԱՅԱՍՏԱՆԻ ՀԱՆՐԱՊԵՏՈՒԹՅԱՆ ԿՐԹՈՒԹՅԱՆ, ԳԻՏՈՒԹՅԱՆ, ՄՇԱԿՈՒՅԹԻ ԵՎ ՍՊՈՐՏԻ ՆԱԽԱՐԱՐՈՒԹՅԱՆ «ԵՐԵՎԱՆԻ Հ. 8 ԱՐՀԵՍՏԱԳՈՐԾԱԿԱՆ ՊԵՏԱԿԱՆ ՈՒՍՈՒՄՆԱՐԱՆ» ԵՎ ՀԱՅԱՍՏԱՆԻ ՀԱՆՐԱՊԵՏՈՒԹՅԱՆ ԿՐԹՈՒԹՅԱՆ, ԳԻՏՈՒԹՅԱՆ, ՄՇԱԿՈՒՅԹԻ ԵՎ ՍՊՈՐՏԻ ՆԱԽԱՐԱՐՈՒԹՅԱՆ «ԵՐԵՎԱՆԻ Հ. 9 ԱՐՀԵՍՏԱԳՈՐԾԱԿԱՆ ՊԵՏԱԿԱՆ ՈՒՍՈՒՄՆԱՐԱՆ» ՊԵՏԱԿԱՆ ՈՉ ԱՌԵՎՏՐԱՅԻՆ ԿԱԶՄԱԿԵՐՊՈՒԹՅՈՒՆՆԵՐԸ ՄԻԱՁՈՒԼՄԱՆ ՁԵՎՈՎ ՀԱՅԱՍՏԱՆԻ ՀԱՆՐԱՊԵՏՈՒԹՅԱՆ ԿՐԹՈՒԹՅԱՆ, ԳԻՏՈՒԹՅԱՆ, ՄՇԱԿՈՒՅԹԻ ԵՎ ՍՊՈՐՏԻ ՆԱԽԱՐԱՐՈՒԹՅԱՆ «ԵՐԵՎԱՆԻ ԱՐՀԵՍՏԻ ՊԵՏԱԿԱՆ ՔՈԼԵՋ» ՊԵՏԱԿԱՆ ՈՉ ԱՌԵՎՏՐԱՅԻՆ ԿԱԶՄԱԿԵՐՊՈՒԹՅԱՆ ՎԵՐԱԿԱԶՄԱԿԵՐՊԵԼՈՒ ՄԱՍԻՆ

Հայաստանի Հանրապետության քաղաքացիական օրենսգրքի 63-րդ հոդվածի 1-ին և 3-րդ մասերի, 64-րդ հոդվածի 1-ին մասի և «Պետական ոչ առևտրային կազմակերպությունների մասին» Հայաստանի Հանրապետության օրենքի 13-րդ հոդվածի 2-րդ մասի «գ» ենթակետի, 9-րդ և 24-րդ հոդվածների պահանջներին համապատասխան՝ Հայաստանի Հանրապետության կառավարությունը **ո ր ո շ ու մ է.**

1. Հայաստանի Հանրապետության կրթության, գիտության, մշակույթի և սպորտի նախարարության «Երևանի հ. 8 արհեստագործական պետական ուսումնարան» (պետական գրանցման համարը՝ 278.210.03314) և Հայաստանի Հանրապետության կրթության, գիտության, մշակույթի և սպորտի նախարարության «Երևանի հ. 9 արհեստագործական պետական ուսումնարան» (պետական գրանցման համարը՝ 278.210.03379)

պետական ոչ առևտրային կազմակերպությունները միաձուլման ձևով վերակազմակերպել՝ ստեղծելով Հայաստանի Հանրապետության կրթության, գիտության, մշակույթի և սպորտի նախարարության «Երևանի արհեստի պետական քոլեջ» պետական ոչ առևտրային կազմակերպություն:

2. Սահմանել, որ՝

1) Հայաստանի Հանրապետության կրթության, գիտության, մշակույթի և սպորտի նախարարության «Երևանի հ. 8 արհեստագործական պետական ուսումնարան» և Հայաստանի Հանրապետության կրթության, գիտության, մշակույթի և սպորտի նախարարության «Երևանի հ. 9 արհեստագործական պետական ուսումնարան» պետական ոչ առևտրային կազմակերպությունների իրավահաջորդը Հայաստանի Հանրապետության կրթության, գիտության, մշակույթի և սպորտի նախարարության «Երևանի արհեստի պետական քոլեջ» պետական ոչ առևտրային կազմակերպությունն է, և վերջինիս են անցնում միաձուլված իրավաբանական անձերի իրավունքներն ու պարտականությունները՝ փոխանցման ակտերին համապատասխան.

2) վերակազմակերպման հետ կապված ծախսերը կատարվելու են Հայաստանի Հանրապետության կրթության, գիտության, մշակույթի և սպորտի նախարարության «Երևանի հ. 8 արհեստագործական պետական ուսումնարան» և Հայաստանի Հանրապետության կրթության, գիտության, մշակույթի և սպորտի նախարարության «Երևանի հ. 9 արհեստագործական պետական ուսումնարան» պետական ոչ առևտրային կազմակերպությունների միջոցների հաշվին.

3) Հայաստանի Հանրապետության կրթության, գիտության, մշակույթի և սպորտի նախարարության «Երևանի արհեստի պետական քոլեջ» պետական ոչ առևտրային կազմակերպության գործունեության հիմնական առարկան միջին մասնագիտական կրթական ծրագրերի իրականացումն է: Քոլեջը կարող է Հայաստանի Հանրապետության օրենսդրությամբ սահմանված կարգով իրականացնել հանրակրթական կամ նախնական մասնագիտական (արհեստագործական) կրթական ծրագրեր.

4) Հայաստանի Հանրապետության կրթության, գիտության, մշակույթի և սպորտի նախարարության «Երևանի արհեստի պետական քոլեջ» պետական ոչ առևտրային կազմակերպության գործունեության հիմնական նպատակներն են՝

ա. ազգային, բարոյական և համամարդկային արժեքների ոգով կրթության կազմակերպումը, անձի մտավոր և հոգևոր զարգացման պահանջմունքների բավարարումը,

բ. արհեստագործական և միջին մասնագիտական կրթության որակի բարելավման ապահովումը և բարելավման համապատասխան համակարգի կիրառումը,

գ. ուսումնական գործընթացի կազմակերպման թափանցիկության և հրապարակայնության ապահովումը,

դ. բնակչության շրջանում գիտելիքների տարածումը, նրա կրթական և մշակութային մակարդակի բարձրացումը,

ե. սոցիալական գործընկերների հետ համագործակցության ապահովումը,

զ. ուսանողների մեջ իմտությունների և աշխատանքի նկատմամբ պատասխանատվության արմատավորումը:

3. Հայաստանի Հանրապետության կրթության, գիտության, մշակույթի և սպորտի նախարարության «Երևանի արհեստի պետական քոլեջ» պետական ոչ առևտրային կազմակերպությունը կարող է Հայաստանի Հանրապետության օրենսդրությամբ սահմանված կարգով իրականացնել ձեռնարկատիրական գործունեության հետևյալ տեսակները՝

1) միջին մասնագիտական, նախնական մասնագիտական (արհեստագործական) կրթության, հանրակրթության, լրացուցիչ կրթության կազմակերպում.

2) արտադպրոցական դաստիարակության կազմակերպում.

3) նախապատրաստական դասընթացների կազմակերպում.

4) մասնագիտական ուսուցման և այլ դասընթացների կազմակերպում.

5) կադրերի վերապատրաստում, վերաորակավորում և որակավորման բարձրացում.

6) ստեղծագործական, հետազոտական, փորձարարական և փորձագիտական գործունեության իրականացում.

7) ուսումնաարտադրական, արտադրական գործունեություն և սպասարկման ծառայությունների իրականացում.

8) ուսումնամեթոդական նյութերի, ձեռնարկների մշակում.

շարունակական ուսումնառության բնականոն գործընթացը Հայաստանի Հանրապետության կրթության, գիտության, մշակույթի և սպորտի նախարարության «Երևանի արհեստի պետական քոլեջ» պետական ոչ առևտրային կազմակերպությունում, որը գործելու է Հայաստանի Հանրապետության Երևան, Էրեբունի, Վ. Ավանեսովի փող. 1 և Երևան Վարդաշեն, 6-րդ փողոց, 66 հասցեներում:

7. Հայաստանի Հանրապետության տարածքային կառավարման և ենթակառուցվածքների նախարարության պետական գույքի կառավարման կոմիտեի նախագահին՝ սույն որոշման 6-րդ կետի 2-րդ ենթակետում նշված գործընթացի ավարտից հետո վեցամսյա ժամկետում Հայաստանի Հանրապետության կրթության, գիտության, մշակույթի և սպորտի նախարարության «Երևանի արհեստի պետական քոլեջ» պետական ոչ առևտրային կազմակերպության հետ կնքել համապատասխանաբար Հայաստանի Հանրապետության կրթության, գիտության, մշակույթի և սպորտի նախարարության «Երևանի հ. 8 արհեստագործական պետական ուսումնարան» պետական ոչ առևտրային կազմակերպության հետ 2008 թվականի հունիսի 24-ին կնքված N 14/008 և Հայաստանի Հանրապետության կրթության, գիտության, մշակույթի և սպորտի նախարարության «Երևանի հ. 9 արհեստագործական պետական ուսումնարան» պետական ոչ առևտրային կազմակերպության հետ 2013 թվականի նոյեմբերի 25-ին կնքված N 179/0013 անհատույց օգտագործման պայմանագրերում սույն որոշումից բխող փոփոխություններ կատարելու մասին համաձայնագրեր (այսուհետ՝ համաձայնագրեր): Համաձայնագրերի նոտարական վավերացման և համաձայնագրերից ծագող գույքային իրավունքների գրանցման ծախսերը ենթակա են իրականացման «Երևանի արհեստի պետական քոլեջ» պետական ոչ առևտրային կազմակերպության միջոցների հաշվին:

ՀԱՅԱՍՏԱՆԻ ՀԱՆՐԱՊԵՏՈՒԹՅԱՆ
ՎԱՐՉԱՊԵՏ — Ն. ՓԱՇԻՆՅԱՆ

Երևան

ԲԱՑԱՏՐԱԳԻՐ

Հիմքեր նախագծի մշակման համար

Սույն աշխատանքային նախագիծը կազմված է համաձայն «Գազպրոմ Արմենիա» ՓԲԸ Երևանի ԳԳՄ-ի կողմից տրված 13.02.26թ. տեխնիկական պայմանների:

Նախագծով նախատեսվում է ք. Երևան, Էրեբունի վարչական շրջան, Ավանեսովի փողոց թիվ 1 հասցեում գտնվող հասարակական սպասարկման տարածքի կաթսայատունը սնող արտաքին գազատարի կառուցում:

Ելակետային տվյալներն են հանդիսանում Երևանի ԳԳՄ-ի կողմից տրված տեխնիկական պայմանները:

Միացումը նախատեսված է կատարել տարածքում գործող վերգետնյա d-108մմ մ/6 գազատարից:

Գազատարերի ընդհանուր երկարությունը կազմում է՝ 166.2մ

Գազատարը ընտրված է պողպատյա ջրագազային էլեկտրաեռակցվող խողովակներից ըստ ԳՕՍՏ 3262-75, ԳՕՍՏ 10704-91 և ԳՕՍՏ 50838-2009 Պոլիէթիլենային խողովակներից :

Գազատարների փորձարկումը

Շինարարության ավարտից հետո պետք է կատարվեն գազատարների կիպութ յան փորձարկում օդով:

Կիպության փորձարկումը կատարվում է գազատարի մեջ սեղմված օդի մատուցմամբ, որի ճնշումը հասցվում է փորձարկման ճնշմանը:

Ստորգետնյա գազատարները փորձարկվում են խրամուղում դրանց հավաքակցումից և խողովակի վերին եզրից 0.2մ վրա լիցք կատարելուց կամ խրամուղու լրիվ ետլիցքից հետո:

Վերգետնյա պողպատյա գազատարների փորձարկման նորմաները ընդունել համաձայն ՀՀՇՆ 42-01-2023-ի աղյուսակ-1-ին համապատասխան:

Փորձարկման ընթացքում հայտնաբերված արատները պետք է վերացվեն գազատարում ճնշումը մինչև մթնոլորտայինի իջեցնելուց հետո: Արատները վերացնելուց հետո գազատարի կիպության փորձարկումը պետք է կրկնվի:

Բոլոր եռակցակարերը, որոնք կատարվել են փորձարկումներից հետո, պետք է ստուգվեն ֆիզիկական մեթոդով:

«ԿԳ ՇԻՆ» ՍՊԸ
ՀՎՀՀ 04439128
Փորձաքննություն 18 04 2026

Եզրակացություն

Նախագիծը մշակված է համաձայն գործող ՀՀՇՆ 42-01-2023 ,Գազաբաշխիչ համակարգերե տեխնիկական կանոնակարգի պահանջների:

Աշխատանքները սկսելուց առաջ պետք է նշանակվի տեխնիկական հսկողության ներկայացուցիչ պատվիրատուի կողմից:

Նախագծից բոլոր շեղումները պետք է համաձայնեցվեն պատվիրատուի, շահագործող կազմակերպության և նախագծի հեղինակի հետ:

Շրջակա միջավայրի պահպանության միջոցառումները

Նախագծով ընդունված բոլոր տեխնիկական լուծումները բացառում են շրջակա միջավայրի աղտոտումը գազատարների նորմալ շահագործման պայմաններում: Շրջակա միջավայրի ախտոտումը հնարավոր է միայն վթարների ժամանակ: Վթարները բացառելու համար գազատարը ենթարկվում է փորձարկման համաձայն ՀՀՇՆ 42-01-2023 ,Գազաբաշխիչ համակարգերե շինարական նորմերի: Խողովակների միացման մասերում քայքայումը կանխելու համար նախատեսվում է եռակցակարերի ստուգում ֆիզիկական մեթոդներով: Բնության պահպանության նպատակով անհրաժեշտ է պահպանել հետևյալ պայմանները

- շինարարության համար հատկացված տարածքի սահմանների պարտադիր պահպանություն
- շին. հրապարակի աշխատանքային տեղերի կենցաղային և շինարարական թափոնների համար բեռնարկղերով հագեցվածություն
- դյուրավառ և քայուղերի դատարկումը միայն հատուկ առանձնացված տեղերում
- ամբողջ ծավալով հողերի վերականգնման միջոցառումների իրականցում
- բնապահպանական տեղական մարմինների պահանջների ապահովում

Կազմեց՝ Տ. Մանուկյան

«ՎԳ ԾՐՆ» ՍՊԸ
ՀՎՀՀ 04439128
Փորձաքննություն 18 04 2026

ԱՇԽԱՏԱՆՔՆԵՐԻ ԾԱՎԱԼՆԵՐԸ

N	Աշխատանքների անվանումը	Չափման միավոր	Քանակ
1	2	3	4
1	Ասֆալտի կտրում	գմ	321.80
2	Ասֆալտի քանդում 0.1մ	$մ^3$	14.40
3	Խճի նստաշերտի քանդում 0.16մ	$մ^3$	23.04
4	Խրամուղու քանդում VI կարգի գրունտներում հարվածահատ մուրճով	$մ^3$	149.25
5	Գրունտի փխրեցում էքսկավատոր- հիդրոմուրճով VI կարգի գրունտներում	$մ^3$	149.25
6	Խրամուղու քանդում V կարգի գրունտներում հարվածահատ մուրճով	$մ^3$	21.00
7	Գրունտի քանդում էքսկավատորով V կարգի գրունտներում	$մ^3$	30.00
8	Խրամուղու քանդում V կարգի գրունտում ձեռքով	$մ^3$	7.31
9	Քանդված գրունտի բարձում էքսկավատորով ավտոինքնաթափ	$մ^3$	224.00
10	Ավելորդ գրունտի տեղափոխում աղբավայր	տն	492.80
11	0.1մ նստաշերտի ստեղծում խողովակի տակ և ծածկում (ավազ առանց խառնուրդի) էքսկավատորով	$մ^3$	186.56
12	Ավազե նստաշերտի տոփանում մեխանիզմով	$մ^3$	186.56
13	Ասֆալտբետոնե ծածկույթի իրականացում ՝ խոշորահատիկ խառն. 6 սմ	$մ^2$	224.00
14	Ասֆալտբետոնե ծածկույթի իրականացում ՝ մանրահատիկ խառնուրդից 4 սմ	$մ^2$	224.00
15	Խճի նստաշերտի ստեղծում 16 սմ հաստությամբ	$մ^2$	224.00
16	ՊԷ խողովակի d-63x5.8մմ SDR-11 ПЭ 100 տեղադրում խրամուղում	գմ	157.00
17	ՊԷ խողովակների զոդակարերի ուլտրաձայնային ստուգում	հատ	25
18	ПЭ խողովակների d≤100մմ փչամաքրում	գմ	157.00
19	ПЭ խողովակների փորձարկման համար ճնշման բարձրացում d≤100	գմ	157.00
20	ПЭ խողովակների փորձարկման համար ճնշման պահում d-50÷300մմ (0.6ՄՊա)	տեղ	2
21	ՊԷ խողովակի d-63մմ կցորդչային միացություն ներդիր տաքացուցիչով	հատ	25
22	d-63մմ ՊԷ 90° անկյունակի տեղադրում (ներդիր տաքաց.)	հատ	2
23	Չկազմատվող միացություն «պոլիէթիլեն - պողպատ» d=63/57 մմ	հատ	2
24	Պղնձե լարի տեղադրում 2.5մմ²	մ	164.00
25	Բացահայտիչ ժապավենի փռում	մ	160.00
26	Պողպատե գազատար խողովակների տեղադրում փորձարկումով Ø57x3.5մմ	մ	9.00
27	Պողպատե գազատար խողովակների տեղադրում փորձարկումով Ø25x2,5մմ	մ	0.20
28	Խողովակների հակակոռոզիոն մեկուսացում «PAM» տիպի մեկուսիչ նյութերով dպ-50մմ	մ	5.00
29	Պողպատե պատյանի տեղադրում խրամուղում Ø159x4.5մմ	մ	65.00
30	Խողովակների հակակոռոզիոն մեկուսացում «PAM» տիպի մեկուսիչ նյութերով dպ-150մմ	մ	65.00
31	Պողպատե պատյանի տեղադրում խրամուղում Ø133x4մմ	մ	3.00
32	Խողովակների հակակոռոզիոն մեկուսացում «PAM» տիպի մեկուսիչ նյութերով dպ-125մմ	մ	2.00
33	Գազատարի փչամաքրում	գմ	166.20
34	Զոդակարերի ստուգում ֆիզիկական եղանակով	հատ	12
35	Պողպատե պատյանի ծայրերի հերմետիկացում	հատ	10
36	Ստուգիչ խողովակի տեղադրում d-20մմ	հատ	4
37	Ձևավոր մասերի տեղադրում (արմունկ, անցում, եռաբաշխիչ, խցափակիչ)	կգ	4.32
38	Մետաղական մակերևույթների նախաներկում ГФ -021 2 շերտով	$մ^2$	1.00
39	Մետաղական մակերևույթների յուղաներկում 2 անգամ	$մ^2$	1.00
40	Գնդային փականի տեղադրում dպ-50մմ	հատ	1
41	Կցաշուրթերի մոնտաժում dպ-50մմ	հատ	2
42	Պողպատե խողովակների ներմիացում d-50 մմ	հատ	1
43	Գնդային փականի տեղադրում dպ-20մմ	հատ	1
44	Կցաշուրթերի մոնտաժում dպ-20մմ	հատ	2
45	Ճնշման կարգավորիչի տեղադրում (պտուտակային) 40$մ^3$/ժ թող Արկոով	հատ	1

Մասշտաբ 1:1000

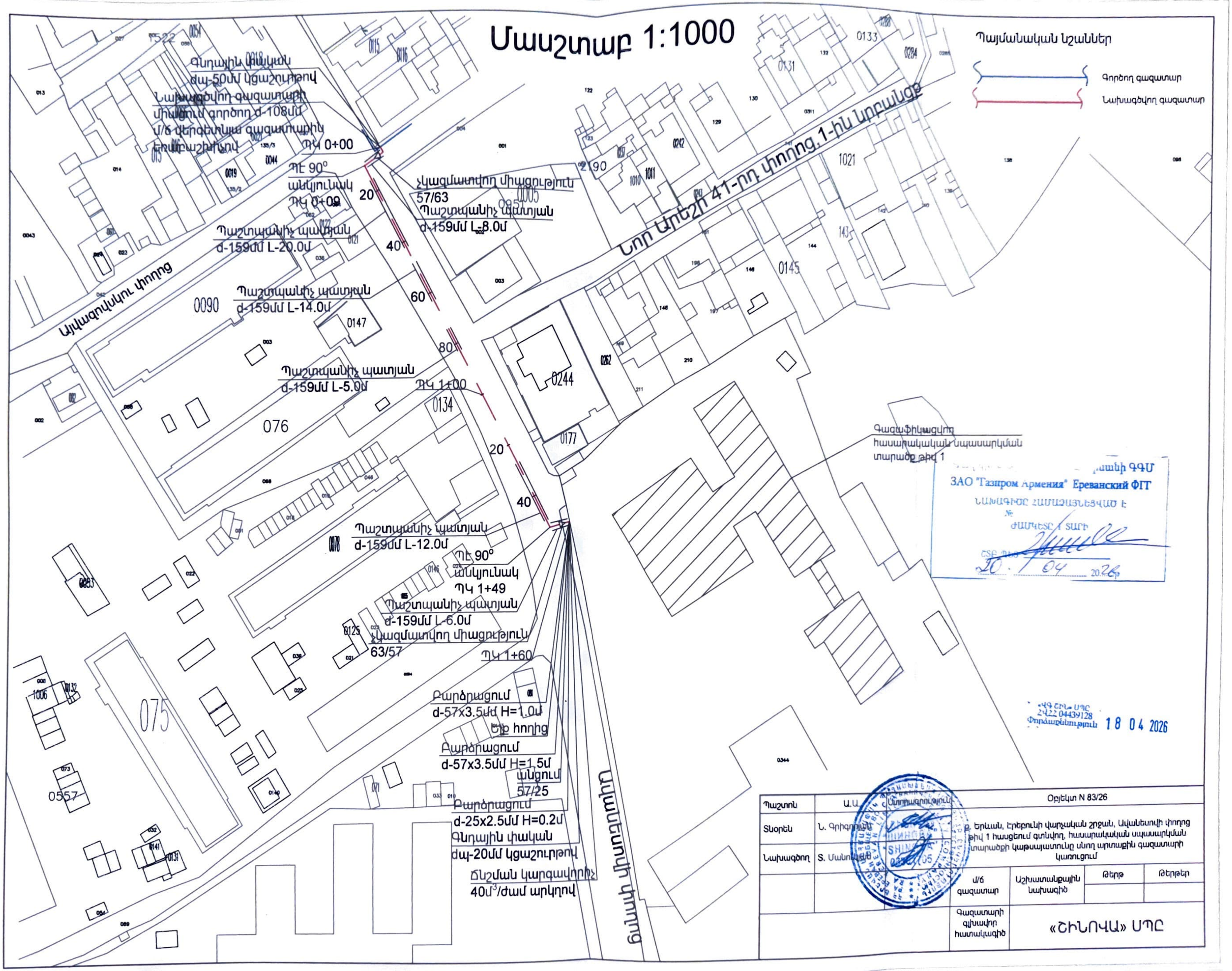

Պաշտոն	Ա.Ա.	Ստորագրություն	Օբյեկտ N 83/26		
Ստուգեց	Ն. Գրիգորյան		ք. Երևան, Էրեբունի վարչական շրջան, Ավանեսովի փողոց թիվ 1 հասցեում գտնվող, հասարակական սպասարկման տարածքի կաթսայատունը սնող արտաքին գազատարի կառուցում		
Նախագծող	Տ. Մանուկյան				
			մ/ճ գազատար	Աշխատանքային նախագիծ	Թերթ / Թերթեր
			Գազատարի գլխավոր հատակագիծ	«ՇԻՆՈՎԱ» ՍՊԸ	

Հետագիծ-Նախագծի շինարարության կազմակերպման գլխավոր հատակագիծ

Մասշտաբ 1:1000

Պայմանական Նշաններ

Երկողմանի մետաղական ճաղավանդակներ՝ L-3.0 H=1.5 ճաղավանդակները իրար ամրացնել մետաղական ծգիչներով,ամեն կողմից 2 ծգիչով,պարփակված L50 անկյունակով,չաղերի հորիզոնական և ուղղածիգ քայլը 150,Φ0.5 ցանցի ծողերով,ցանցը հավաքել Φ25 կողային հենարանի ամրանների վրա:

Լուսատու սարքեր՝ գիշերային և մութ ժամերին անվտանգ երթևեկության և հետիոտնի տեղաշարժի համար

Ցուցանակ՝ պատվիրատու և կապալառու կազմակերպությունների և շինարարական աշխատանքների սկզբի և ավարտի տվյալներով

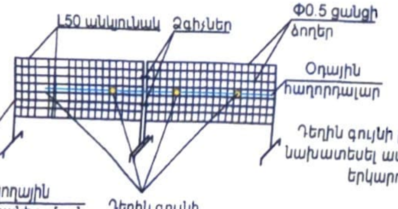

ՀԳ ՇՈՒՆ ՍՊԸ
2422 04439128
Փորձաքննություն 18 04 2026

Պաշտոն	Ա.Ա.	Ստորագրություն	Օբյեկտ N 83/26		
Տնօրեն	Ն. Գրիգորյան		ք. Երևան, Էրեբունի վարչական շրջան, Ավանեսովի փողոց թիվ 1 հասցեում գտնվող, հասարակական սպասարկման տարածքի կաթսայատունը սնող արտաքին գազատարի կառուցում		
Նախագծող	Տ. Մանուկյան				
			Մ/Ճ գազատար	Աշխատանքային նախագիծ	Թերթ / Թերթեր
			Գազատարի գլխավոր հատակագիծ	«ՇԻՆՈՎԱ» ՍՊԸ	

Տարածական գծապատկեր

Պայմանական նշաններ

- Գործող վերգետնյա մ/ճ գազատար
- Նախագծվող վերգետնյա մ/ճ գազատար
- Ստուգիչ խողովակ
- Անցում «Չկազմատվող-Միացություն»
- Ճնշման կարգավորիչ
- Գնդային փական կցաշուրթով

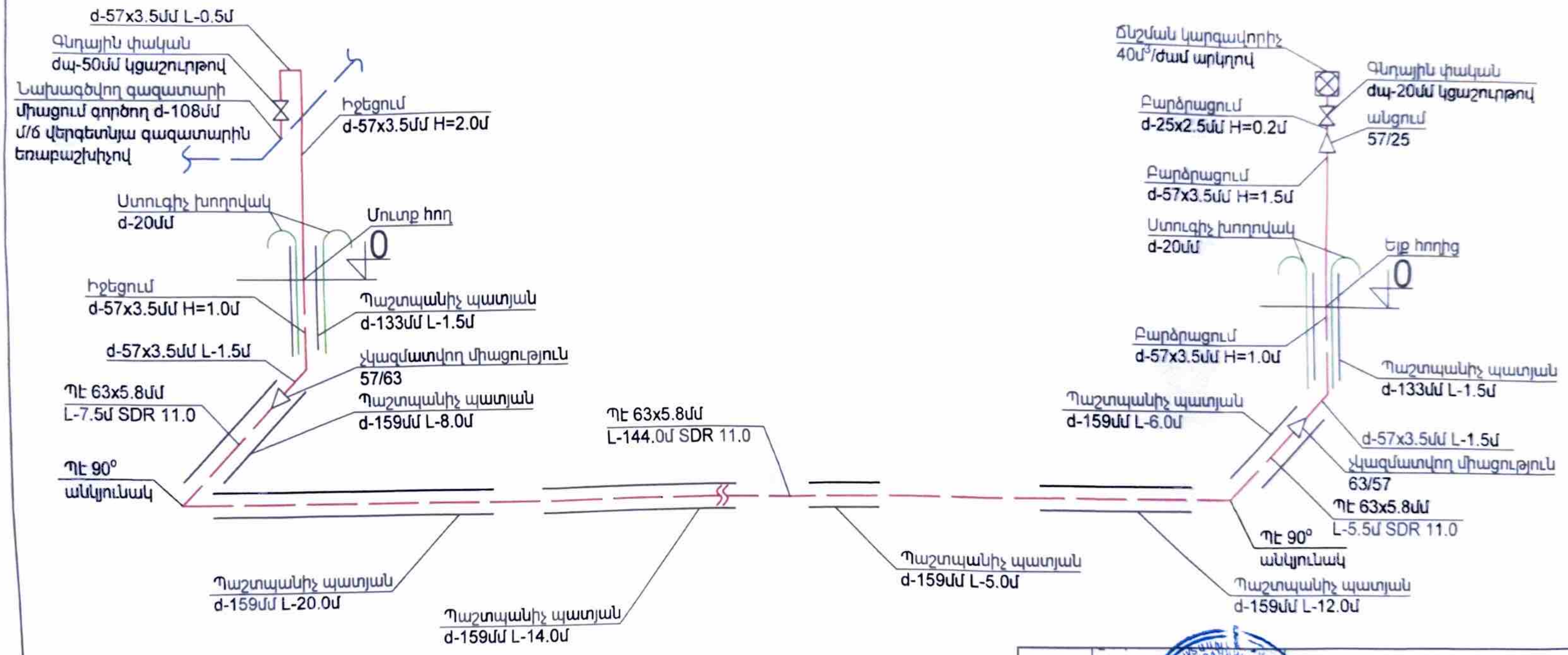

«ՎԳ ՇԻՆ» ՍՊԸ
2422 04439128
Փորձաքննություն 18 04 2026

Պաշտոն	Ա.Ա.	Ստորագրություն	Օբյեկտ N 83/26		
Տնօրեն	Ն. Գրիգորյան		ք. Երևան, Էրեբունի վարչական շրջան, Ավանեսովի փողոց թիվ 1 հասցեում գտնվող, հասարակական սպասարկման տարածքի կաթսայատունը սնող արտաքին գազատարի կառուցում		
Նախագծող	Տ. Մանուկյան				
			մ/ճ գազատար	Աշխատանքային նախագիծ	Թերթ / Թերթեր
			Գազատարի գլխավոր հատակագիծ	«ՇԻՆՈՎԱ» ՍՊԸ	

Մասշտաբ 1:3000

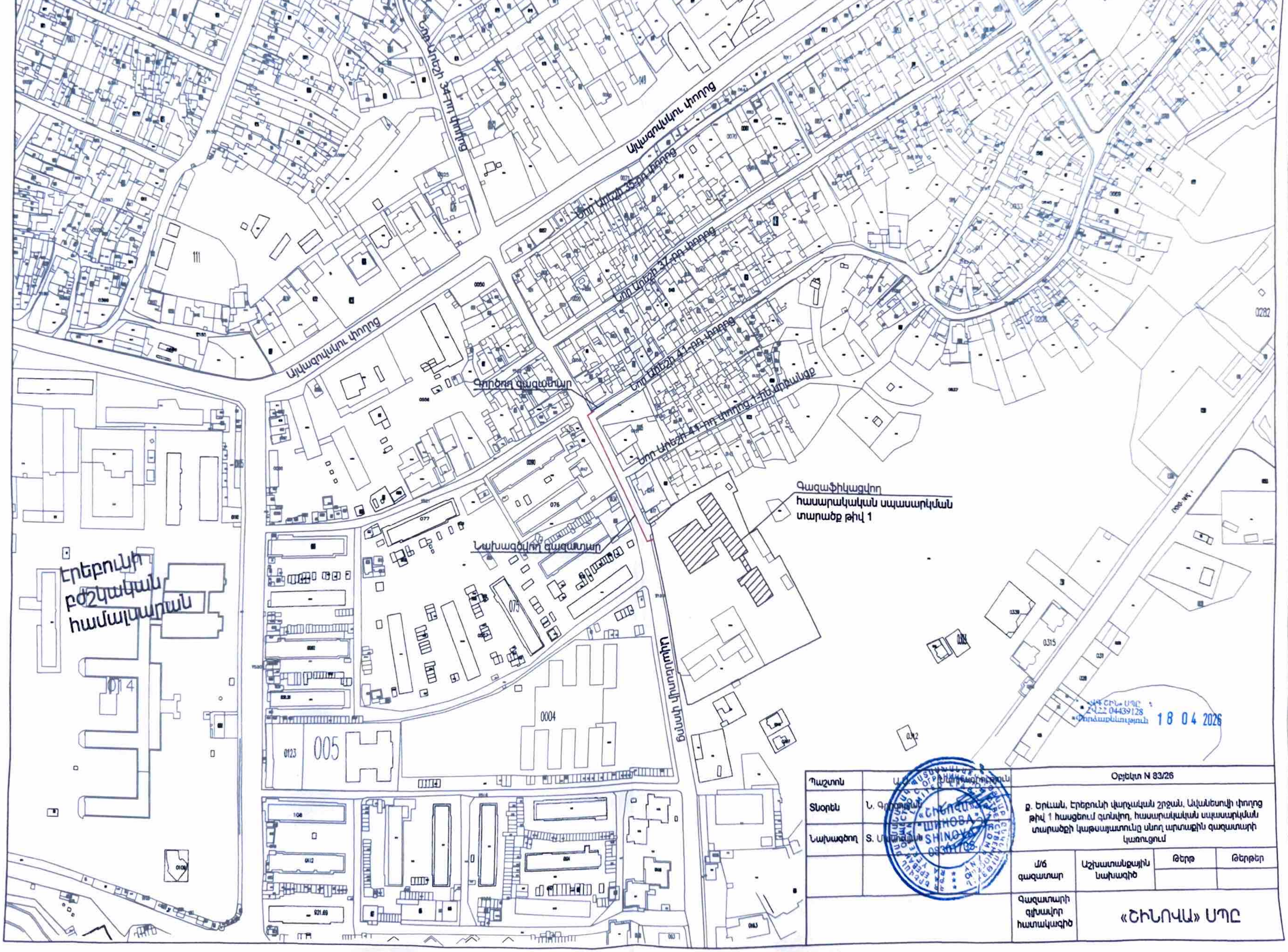

Պաշտոն	Ազգանուն	Օբյեկտ N 83/26			
Տնօրեն	Ն. Գրիգորյան	ք. Երևան, Էրեբունի վարչական շրջան, Ավանեսովի փողոց թիվ 1 հասցեում գտնվող, հասարակական սպասարկման տարածքի կաթսայատունը սնող արտաքին գազատարի կառուցում			
Նախագծող	Տ. Մ[illegible]				
		մ/ճ գազատար	Աշխատանքային նախագիծ	Թերթ	Թերթեր
		Գազատարի գլխավոր հատակագիծ	«ՇԻՆՈՎԱ» ՍՊԸ		

Խրամուղու լայնակի կտրվածք

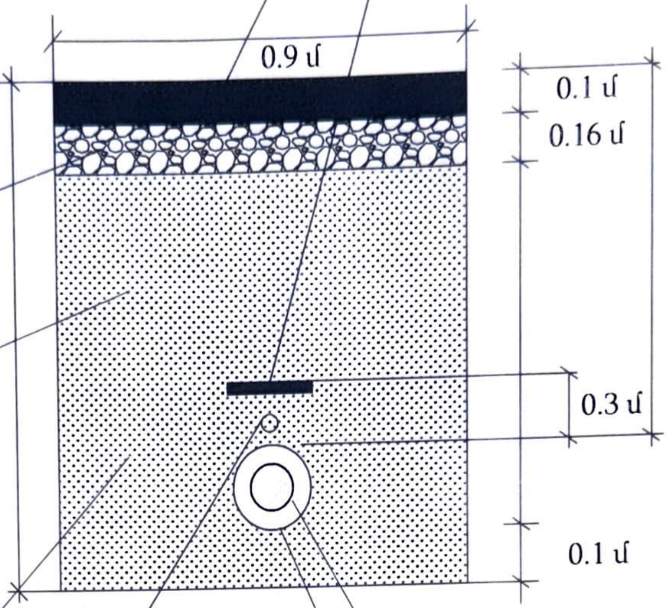

«ՎԳ ՇԻՆ» ՍՊԸ
ՀՎՀՀ 04439128
Փորձաքննություն 18 04 2026

Պաշտոն	Ա.Ա.	Ստորագրություն	Օբյեկտ N 83/26			
Տնօրեն	Ն. Գրիգորյան		ք. Երևան, Էրեբունի վարչական շրջան, Ավանեսովի փողոց թիվ 1 հասցեում գտնվող, հասարակական սպասարկման տարածքի կաթսայատունը սնող արտաքին գազատարի կառուցում			
Նախագծող	Տ. Մանուկյան					
			ՄՃ գազատար	Աշխատանքային նախագիծ	Թերթ	Թերթեր
			Խրամուղու կտրվածք	«ՇԻՆՈՎԱ» ՍՊԸ		

«ՎԳ ՇԻՆ» ՍՊԸ
ԼԻՑԵՆԶԻԱ ՔՊԼ 000306, ՔՊԼ 000820
0031, ք. Երևան, Աջափնյակ Գ. Հասրաթյան փողոց
15 շենք, 1-ին մասնաշենք, 93 տարածք
հեռ. +37498226228 էլ.փոստ vgshin.llc@mail.ru

ՓՈՐՁԱՔՆՆՈՒԹՅՈՒՆ
25-26

ՀՀ ք. Երևան, Էրեբունի վարչական շրջան, Ավանեսովի փողոց, թիվ 1 հասարակական սպասարկման տարածքը սնող արտաքին գազատարի կառուցման նախագծային փաստաթղթեր

Տնօրեն Պ. Ալավերդյան

«ՎԳ ՇԻՆ»
«VG SHIN»
«ВГ ШИН»
04439128

ՀԱՅԱՍՏԱՆԻ ՀԱՆՐԱՊԵՏՈՒԹՅԱՆ ՔԱՂԱՔԱՇԻՆՈՒԹՅԱՆ ԿՈՄԻՏԵ

ԼԻՑԵՆԶԻԱ

ՔՊԼ-000820, 2-րդ դաս

(սերիան, համարը, դասը)

ՔԱՂԱՔԱՇԻՆԱԿԱՆ ՓԱՍՏԱԹՂԹԵՐԻ ՓՈՐՁԱՔՆՆՈՒԹՅՈՒՆ

(քաղաքաշինության բնագավառում գործունեության տեսակը)

ՏՐՎԱԾ Է

2024-09-17, «ՎԳ ՇԻՆ» ՍՊԸ

(լիցենզիան տալու տարեթիվը, ամիսը, օրը, քաղաքաշինության գործունեության սուբյեկտի անվանումը,

ՀՀ, ԱՐՄԱՎԻՐ, ՉԱՐԵՆՑԻ Փ., 19, ԲՆ.13

գտնվելու վայրը՝ այդ թվում, անհատ ձեռնարկատիրոջ դեպքում՝ անունը, ազգանունը և բնակության վայրը)

Գործողության ժամկետը՝ 17.09.2029թ.

(օրը, ամիսը, տարեթիվը)

ՀՍԿԻՉ ՀԱՄԱՐ՝ UGC3-7ACC-5B3D-FD1D

Սույն փաստաթուղթը տրված է բացառապես էլեկտրոնային եղանակով: Փաստաթղթի վավերականության ստուգումն ու էլեկտրոնային բնօրինակի ներբեռնումը հնարավոր է իրականացնել https://verify.e-gov.am Հայաստանի Հանրապետության պաշտոնական փաստաթղթերի վավերականության ստուգման միասնական համակարգի կայքում մուտքագրելով հսկիչ համարը կամ սքանավորելով արագ արձագանքման ծածկագիրը (QR Code):

ՀԱՅԱՍՏԱՆԻ ՀԱՆՐԱՊԵՏՈՒԹՅԱՆ ՔԱՂԱՔԱՇԻՆՈՒԹՅԱՆ ԿՈՄԻՏԵ

ԼԻՑԵՆԶԻԱՅԻ ՆԵՐԴԻՐ

ՔՊՆ-000820-06

(ներդիրի սերիան, համարը)

«ՎԳ ՇԻՆ» ՍՊԸ

(լիցենզավորված քաղաքաշինության գործունեության սուբյեկտի անվանումը)

ՋԵՐՄԱԳԱԶԱՄԱՏԱԿԱՐԱՐՈՒՄ ԵՎ ՕԴԱՓՈԽՈՒԹՅՈՒՆ (ՕԴԱՓՈԽՈՒԹՅԱՆ, ՋԵՌՈՒՑՄԱՆ ԵՎ ՕԴԻ ԼԱՎՈՐԱԿՄԱՆ ՀԱՄԱԿԱՐԳԵՐ, ՋԵՐՄԱՄԱՏԱԿԱՐԱՐՄԱՆ ԵՎ ԳԱԶԱՄԱՏԱԿԱՐԱՐՄԱՆ ՀԱՄԱԿԱՐԳԵՐ)

(քաղաքաշինության բնագավառում գործունեության ենթատեսակը)

17.09.2024թ.

(Ներդիրը տալու օրը, ամիսը, տարեթիվը)

Գործողության ժամկետը՝ 17.09.2029թ.

(օրը, ամիսը, տարեթիվը)

Ներդիրը վավերական է լիցենզիայի առկայության դեպքում

ՀՍԿԻՉ ՀԱՄԱՐ՝ UGC7-F96D-9E28-58C7

Սույն փաստաթուղթը տրված է բացառապես էլեկտրոնային եղանակով: Փաստաթղթի վավերականության ստուգումն ու էլեկտրոնային բնօրինակի ներբեռնումը հնարավոր է իրականացնել https://verify.e-gov.am Հայաստանի Հանրապետության պաշտոնական փաստաթղթերի վավերականության ստուգման միասնական համակարգի կայքում մուտքագրելով հսկիչ համարը կամ սքանավորելով արագ արձագանքման ծածկագիրը (QR Code):

Պատասխանատու մասնագետի/ների անձնագրային տվյալներ	հավաստագրի սերիա	հավաստագրի համար	ստանալու օր, ամիս, տարեթիվ
ՆԵՄՐՈՒԹ ՄԿՐՏՉՅԱՆ	Հ	001555	2024-09-04

ՀՍԿԻՉ ՀԱՄԱՐ՝ UGC7-F96D-9E28-58C7
Սույն փաստաթուղթը տրված է բացառապես էլեկտրոնային եղանակով: Փաստաթղթի վավերականության ստուգումն ու էլեկտրոնային բնօրինակի ներբեռնումը հնարավոր է իրականացնել https://verify.e-gov.am Հայաստանի Հանրապետության պաշտոնական փաստաթղթերի վավերականության ստուգման միասնական համակարգի կայքում մուտքագրելով հսկիչ համարը կամ սքանավորելով արագ արձագանքման ծածկագիրը (QR Code):

Հաստատում եմ՝
«ՎԳ ՇԻՆ» ՍՊԸ տնօրեն
_______________ Պ. Ալավերդյան
«18» «ապրիլ» 2026թ.

ՓՈՐՁԱԳԻՏԱԿԱՆ ԵԶՐԱԿԱՑՈՒԹՅՈՒՆ 25-26

«ՀՀ ք. Երևան, Էրեբունի վարչական շրջան, Ավանեսովի փողոց, թիվ 1 հասարակական սպասարկման տարածքը սնող արտաքին գազատար»
նախագծային փաստաթղթերի
անվանում

Պատվիրատուի՝ «Գազպրոմ Արմենիա» ՓԲԸ-ի կողմից «ՎԳ ՇԻՆ» ՍՊԸ-ին փորձաքննության ներկայացված՝ «ՇԻՆՈՐՎԱ» ՍՊԸ-ի կողմից մշակված՝ ՀՀ ք. Երևան, Էրեբունի վարչական շրջան, Ավանեսովի փողոց, թիվ 1 հասարակական սպասարկման տարածքը սնող արտաքին գազատարի կառուցման նախագծային փաստաթղթերը ենթարկվեցին պարզ փորձաքննության, որի վերաբերյալ հայտնում ենք, որ.

Նախագիծը կազմելու համար հիմք են հանդիսացել՝

1. «Գազպրոմ Արմենիա» ՓԲԸ Երևանի ԳԳՄ 13.02.2026թ. տեխնիկական պայմաններ :

- **Ինժեներական մաս**

Նախագծով նախատեսված է կատարել հետևյալ աշխատանքները՝
Ստորգետնյա մ/ճ գազատարների տեղադրում պոլիէթիլենային խողովակներից
(H=-1 մ խորությամբ հաշված խողովակի վերևի եզրից)
ՊԷ 100-SDR 11 Ø63x5.8 L=157.0մ ԳՕՍՏ Р50838-2009
Ստորգետնյա մ/ճ գազատարների տեղադրում պողպատե խողովակներից
Ø57x3.5 L=5,0մ ԳՕՍՏ 10704-91,
Վերգետնյա մ/ճ գազատարների տեղադրում պողպատե խողովակներից
Ø57x3.5 L=4,0մ ԳՕՍՏ 10704-91 և Ø33.5x2.8 L=0,2մ ԳՕՍՏ 3262-75

Խողովակների տեղադրումը և միացումը

1. *Գազատարը տեղադրվում է բաց խրամուղում, գրունտի սառեցման գոտուց ցածր, խողովակի վերևից 1.0 մ-ից ոչ պակաս խորությամբ:*
2. *Գազատարի ելք և մուտք հողից կետերում նախատեսված է գազատարի անցկացում պողպատյա պատյանով:*
3. *Պողպատյա գազատարի և ձևավոր մասերի միացումները նախատեսված են էլեկտրաաղեղավոր կամ գազային եռակցմամբ:*
4. *Նախագծվող վերգետնյա գազատարը շրջակա միջավայրի ազդեցությունից պաշտպանելու նպատակով նախատեսված են կրկնակի յուղաներկման*

աշխատանքներ: Գազատարի ստորգետնյա պողպատե հատվածի կոռոզիայից պաշտպանություն իրականացվում է պասիվ եղանակով մեկուսացումով:

5. *Նախատեսված են գազատարի փչամաքրման և փորձարկման աշխատանքներ:*

Փորձաքննությամբ ընտրանքային կարգով ստուգվել են ծավալաթերթում ըստ գծագրերի բերված հիմնական աշխատանքների ծավալները:

Ծավալաթերթում ներկայացված աշխատանքային ծավալները համապատասխանում են գծագրերում ներկայացված տվյալներին:

Ուսումնասիրելով ներկայացված նախագիծը

Փորձաքննությունը երաշխավորում է փաստաթղթերի համապատասխանությունը ՀՀ օրենսդրության և նորմատիվատեխնիկական փաստաթղթերի պարտադիր պահանջներին, նախագիծը կարող է սահմանված կարգով պատվիրատուի կողմից ներկայացվել համաձայնեցման ու հաստատման:

Միաժամանակ տեղեկացնում ենք, որ համաձայն՝ ՀՀ կառավարության 2015 թվականի մարտի 19-ի N 596-Ն որոշմամբ հաստատված Հավելված N 2-ի 45 կետի՝ փորձագիտական դրական եզրակացության կամ երաշխավորագրի գործողության ժամկետը երեք տարի է, որը լրանալուն պես տվյալ եզրակացությունը (երաշխավորագիրը) համարվում է ուժը կորցրած:

Կազմեց՝ Ն. Մկրտչյան