ՀԻՄՆԱԿԱՆ ԱՇԽԱՏԱՆՔԱՅԻՆ ԳԾԱԳՐԵՐԻ ԱՄՓՈՓԱԳԻՐ

N/N	ԹԵՐԹ	ԱՆՎԱՆՈՒՄԸ	ԷՋԸ
1	2	3	4
1	ԳՀ-1	ՀԻՄՆԱԿԱՆ ԱՇԽԱՏԱՆՔԱՅԻՆ ԳԾԱԳՐԵՐԻ ԱՄՓՈՓԱԳԻՐ; ԲԱՑԱՏՐԱԳԻՐ	1
2	ԳՀ-2	ԳԼԽԱՎՈՐ ՀԱՏԱԿԱԳԻԾ Մ 1:300	2
3	ԳՀ-3	ԾԱԾԿՈՒՅԹՆԵՐԻ, ՀԵՆԱՊԱՏԵՐԻ ՀԱՏՈՒՅԹՆԵՐ Մ 1:20, ՆՅՈՒԹԵՐԻ ՄԱՍՆԱԳԻՐ	3
4	ԳՀ-4	ՄԵՏԱՂԱԿԱՆ ՃԱՂԱՇԱՐ ՆՅՈՒԹԵՐԻ ՄԱՍՆԱԳԻՐ	4

ԲԱՑԱՏՐԱԳԻՐ

ՀՀ ԿՈՏԱՅՔԻ ՄԱՐԶ, ՁՐՎԵԺ ՀԱՄԱՅՆՔ, ՁՐՎԵԺԻ ՄԻՁՆԱԿԱՐԳ ԴՊՐՈՑԻ ՆԵՐՔԻՆ ԲԱԿԻ ԲԱՐԵԿԱՐԳՄԱՆ ԱՇԽԱՏԱՆՔՆԵՐ

Ալբոմը իր մեջ ընդգրկում է գլխավոր հատակագծման (ԳՀ) բաժինը:

Տարածքում նախատեսվում է ճանապարհների ասֆալտապատում, սիզամարգեր և կանաչապատում:

Նախատեսվում է հենապատերի եվ ցանկապատերի կառուցում:

Ճանապարհների երթևեկելի մասը իրականացվում է ասֆալտբետոնից, եզրաքարերը նախատեսվում է իրականացնել բազալտե՝ 150x300 մմ հատույթի չափերով:

Նախագիծը կատարված է ՀՀ-ում գործող նորմատիվային փաստաթղթերի հիման վրա:

		ՀՀ ԿՈՏԱՅՔԻ ՄԱՐԶ, ՁՐՎԵԺ ՀԱՄԱՅՆՔ, ՁՐՎԵԺԻ ՄԻՁՆԱԿԱՐԳ ԴՊՐՈՑԻ ՆԵՐՔԻՆ ԲԱԿԻ ԲԱՐԵԿԱՐԳՄԱՆ ԱՇԽԱՏԱՆՔՆԵՐ		ՊԱՅՄԱՆԱԳԻՐ N ԿՄ ՁՄ ԴՊՐ-ՄԱԾՁԲ-2025/33		
				ՓՈՒԼ	ԹԵՐԹ	ԹԵՐԹԵՐ
Տնօրեն	Լ.Գրիգորյան		ԲԱՐԵԿԱՐԳՈՒՄ	ԱՓ	ԳՀ-1	4
Ն.Գ.Ճ	Հ. Բաղդոյան		ՀԻՄՆԱԿԱՆ ԱՇԽԱՏԱՆՔԱՅԻՆ ԳԾԱԳՐԵՐԻ ԱՄՓՈՓԱԳԻՐ ԲԱՑԱՏՐԱԳԻՐ	«Թ.Ա.Հ.Գ ԳՐԻԳ» ՍՊԸ		

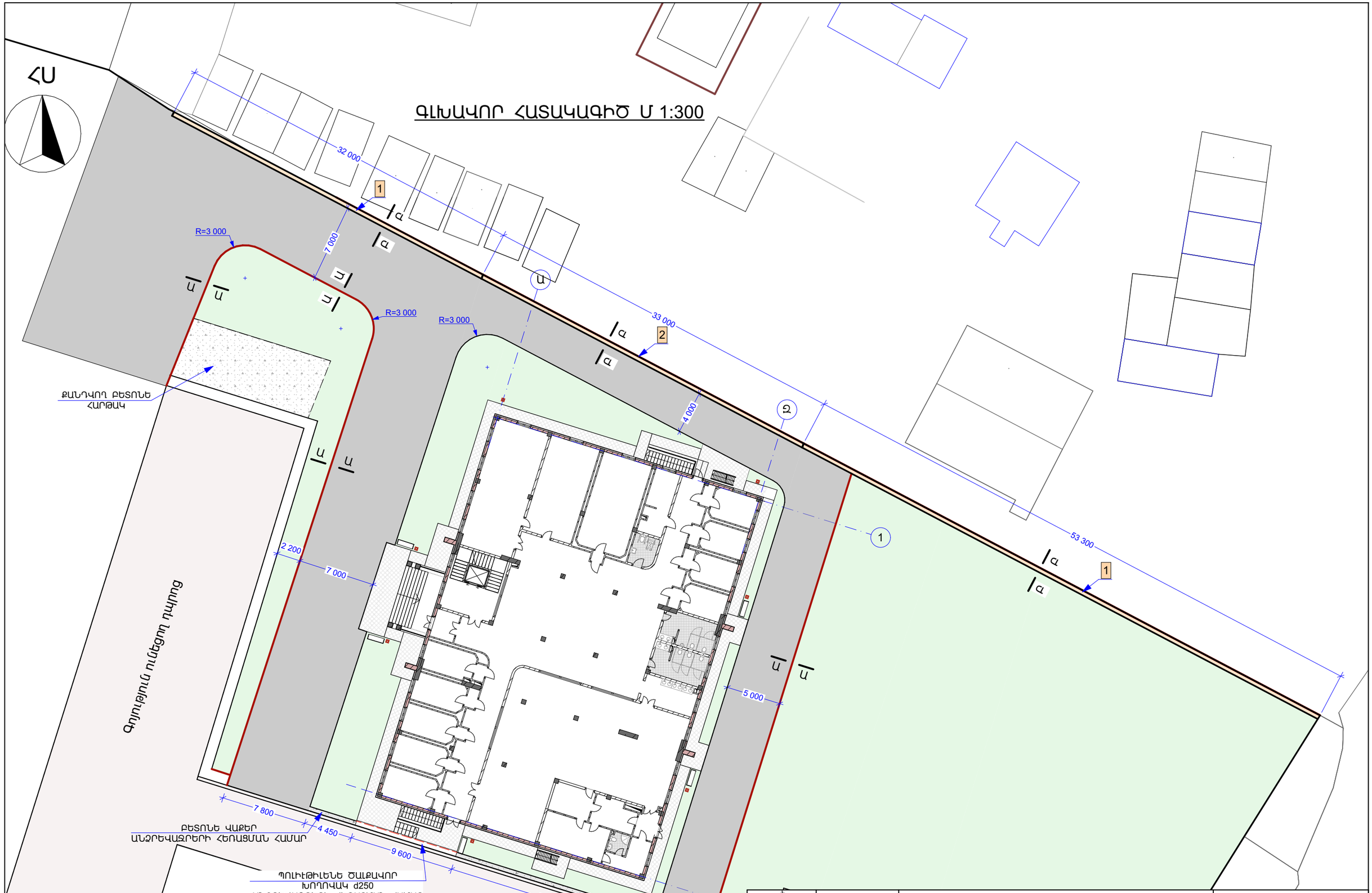

			ՀՀ ԿՈՏԱՅՔԻ ՄԱՐԶ, ԶՐՎԵԺ ՀԱՄԱՅՆՔ, ԶՐՎԵԺԻ ՄԻԶՆԱԿԱՐԳ ԴՊՐՈՑԻ ՆԵՐՔԻՆ ԲԱԿԻ ԲԱՐԵԿԱՐԳՄԱՆ ԱՇԽԱՏԱՆՔՆԵՐ		ՊԱՅՄԱՆԱԳԻՐ N ԿՄ ԶՄ ԴՊՐ-ՄԱՇՁԲ-2025/33	
				ՓՈՒԼ	ԹԵՐԹ	ԹԵՐԹԵՐ
Տնօրեն	Լ.Գրիգորյան		ԲԱՐԵԿԱՐԳՈՒՄ	ԱՓ	ԳՀ-2	4
Ն.Գ.Ճ	Հ. Բաղդոյան		ԳԼԽԱՎՈՐ ՀԱՏԱԿԱԳԻԾ Մ 1:300	«Թ.Ա.Հ.Գ ԳՐԻԳ» ՍՊԸ		

ՀԱՏՈՒՅԹ Բ-Բ Մ 1:20

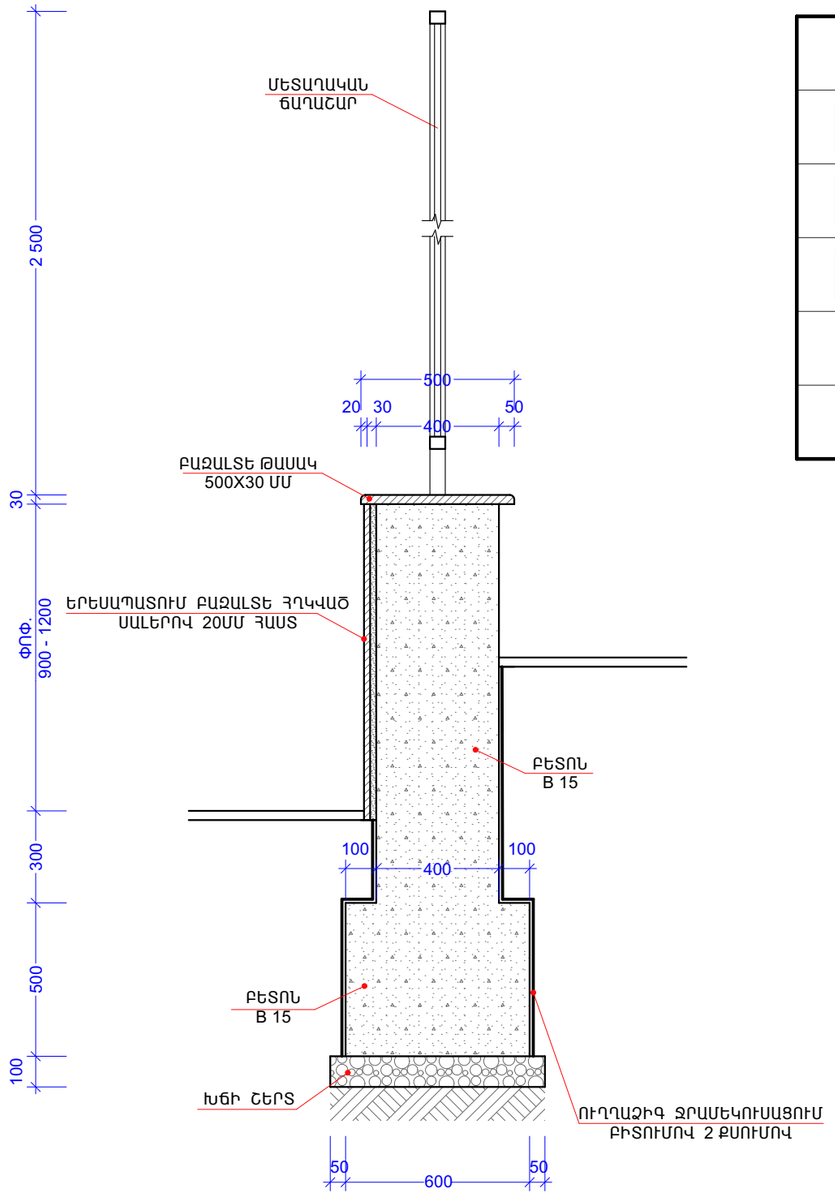

ՊԱՅՄԱՆԱԿԱՆ ՆՇԱՆՆԵՐ

	ԵՐԹԵՎԵԿԵԼԻ ՄԱՍ (ԱՍՖԱԼՏԲԵՏՈՆԵ)
	ՍԻԶԱՄԱՐԳ-ԿԱՆԱՉԱՊԱՏՈՒՄ
	ՔԱՆԴՎՈՂ ԲԵՏՈՆԵ ՀԱՐԹԱԿ
	ԵԶՐԱՔԱՐԵՐ 150X300 (ԲԱԶԱԼՏԵ)
	ՀԵՆԱՊԱՏԵՐ

ՀԱՏՈՒՅԹ Ա-Ա Մ 1:20

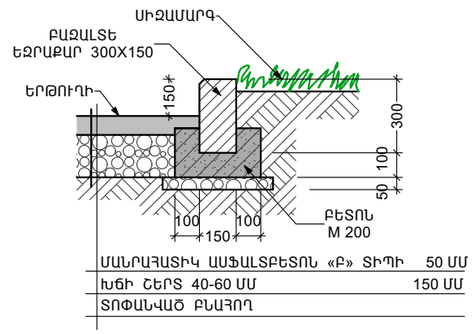

ԾԱՎԱԼՆԵՐԻ ԱՄՓՈՓԱԳԻՐ

ՃԱՆԱՊԱՐՀԻ ԱՍՖԱԼՏԱՊԱՏՈՒՄ	1805 Մ²
ԲԱԶԱԼՏԵ ԵԶՐԱՔԱՐ 150X300	366 ԳԾ.Մ
ՍԻԶԱՄԱՐԳ	980 Մ²
ՏԱՐԱԾՔԻ ՀԱՄԱՀԱՐԹԵՑՈՒՄ	2060 Մ²
ՊՈԼԻԷԹԻԼԵՆԵ ԾԱԼՔԱՎՈՐ ԽՈՂՈՎԱԿ d250 ԱՆՋՐԵՎԱՁՐԵՐԻ ՀԵՌԱՑՄԱՆ ՀԱՄԱՐ	9.6 ԳԾ.Մ
ԲԵՏՈՆԵ ՎԱՔԵՐ ԱՆՋՐԵՎԱՁՐԵՐԻ ՀԵՌԱՑՄԱՆ ՀԱՄԱՐ	36 ՀԱՏ
ԳՈՅՈՒԹՅՈՒՆ ՈՒՆԵՑՈՂ ԴՊՐՈՑԻ ՏԱՆԻՔՈՒՄ ԿԱԽՈՎԻ ԶՐՀՈՐԴԱՆՆԵՐԻ ՏԵՂԱԴՐՈՒՄ ԳՈՒՆԱՎՈՐ ՑԻՆԿԱՊԱՏ ԹԻԹԵՂԻՑ	54.0 ԳԾ.Մ
ԶՐԱՏԱՐ ԽՈՂՈՎԱԿԱՆԵՐԻ ՏԵՂԱԴՐՈՒՄ ԳՈՒՆԱՎՈՐ ՑԻՆԿԱՊԱՏ ԹԻԹԵՂԻՑ 100X80 ՄՄ	8 ՀԱՏ/32 Մ
ՔԱՆԴՄԱՆ ԱՇԽԱՏԱՆՔՆԵՐ	
ԲԵՏՈՆԵ ՀԱՐԹԱԿԻ ՔԱՆԴՈՒՄ	29.3 Մ³
ԲԵՏՈՆԵ ՊԱՏԵՐԻ ՔԱՆԴՈՒՄ	23.4 Մ³
ՏՈՒՖԻ ՇԱՐՎԱԾՔԻ ՔԱՆԴՈՒՄ	13.2 Մ³
ԲԵՏՈՆԵ ԵԶՐԱՔԱՐԵՐԻ ԱՊԱՄՈՆՏԱԺՈՒՄ ԲԵՏՈՆԵ ՀԻՄՔՈՎ	200.0 ԳԾ.Մ
ՏԱՐԱԾՔԻ ՄԱՔՐՈՒՄ ՇԻՆԱՂԲԻՑ	176 Տ

ՀԵՆԱՊԱՏԵՐԻ ՄԱՍՆԱԳԻՐ

ԱՆՎԱՆՈՒՄԸ	ՀԻՄՔ ԲԵՏՈՆ B15(Մ³)	ՊԱՏԵՐ ԲԵՏՈՆ B15(Մ3)	ԽՃԻ ՇԵՐՏ (Մ³)	ԵՐԵՍԱՊԱՏՈՒՄ ԲԱԶԱԼՏԵ ՀՂԿՎԱԾ ՍԱԼԵՐՈՎ 20ՄՄ ՀԱՍՏ (Մ²)	ՈՒՂՂԱՁԻԳ ՋՐԱՄԵԿՈՒՍԱՑՈՒՄ ԲԻՏՈՒՄՈՎ 2 ՔՍՈՒՄՈՎ (Մ²)	ԲԱԶԱԼՏԵ ԹԱՍԱԿ ՀՂԿՎԱԾ 500X30 ՄՄ (Մ)	ԴՐԵՆԱԺԱՅԻՆ ԽՈՂՈՎԱԿ d100 ՄՄ (Մ)	ԴԵՖՈՐՄԱՑԻՈՆ ԿԱՐ 30 ՄՄ ՀԱՍՏ, ՓՐՓՐԱՊԼԱՍՏԻՑ (Մ)
ՀԵՆԱՊԱՏ-1				85,30		85,30		
ՀԵՆԱՊԱՏ-2	9,90	17,20	2,30	33,00	75,90	33,00	3,50	1,80

		ՀՀ ԿՈՏԱՅՔԻ ՄԱՐԶ, ՋՐՎԵԺ ՀԱՄԱՅՆՔ, ՋՐՎԵԺԻ ՄԻՋՆԱԿԱՐԳ ԴՊՐՈՑԻ ՆԵՐՔԻՆ ԲԱԿԻ ԲԱՐԵԿԱՐԳՄԱՆ ԱՇԽԱՏԱՆՔՆԵՐ		ՊԱՅՄԱՆԱԳԻՐ Ն ԿՄ ՋՄ ԴՊՐ-ՄԱՇՁԲ-2025/33		
				ՓՈՒԼ	ԹԵՐԹ	ԹԵՐԹԵՐ
Տնօրեն	Լ.Գրիգորյան		ԲԱՐԵԿԱՐԳՈՒՄ	ԱՓ	ԳՀ-3	4
Ն.Գ.Ճ	Հ. Բաղոյան		ԾԱԾԿՈՒՅԹՆԵՐԻ, ՀԵՆԱՊԱՏԵՐԻ ՀԱՏՈՒՅԹՆԵՐ Մ 1:20 ՆՅՈՒԹԵՐԻ ՄԱՍՆԱԳԻՐ	«Թ.Ա.Հ.Գ ԳՐԻԳ» ՍՊԸ		

ՄԵՏԱՂԱԿԱՆ ՃԱՂԱՇԱՐ -1 /ԴՐՎԱԳ/

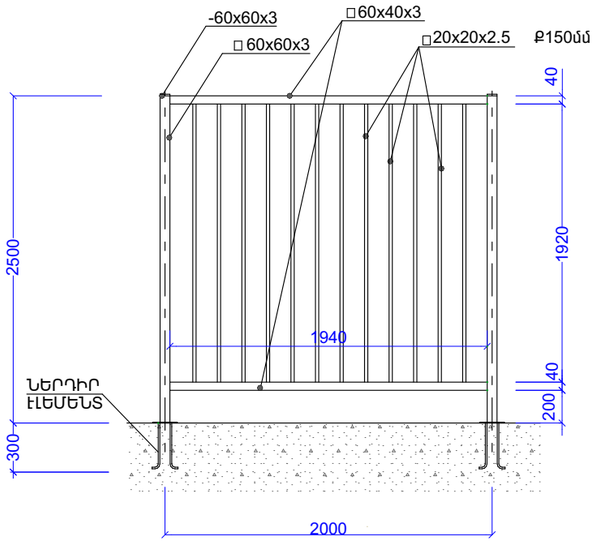

ՄԵՏԱՂԱԿԱՆ ՃԱՂԱՇԱՐԵՐ
/ՆԵՐԴԻՐ ԷԼԵՄԵՆՏ/

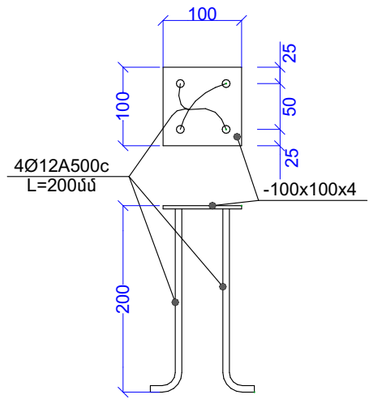

ՄԵՏԱՂԱԿԱՆ ՃԱՂԱՇԱՐԻ ՄԱՄՆԱԳԻՐ
/1 ԴՐՎԱԳԻ ՀԱՄԱՐ/

Հ/Հ	ԱՆՎԱՆՈՒՄ	Չ/ՄԻԱՎՈՐ	ՔԱՆԱԿ	ՔԱՇ կգ
ՄԵՏԱՂԱԿԱՆ ՃԱՂԱՇԱՐ 85.3 գմ 43.0 ՀԱՏ ԲԼՈԿ				
1	□60x40x3 L=1,94մ	գմ	3,88	16.69
2	□20x20x2.5 L=2,30մ	գմ	27.60	29.78
ԿԱՆԳՆԱԿ -1 /44 ՀԱՏ/				
1	□ 60x60x3 L=2,50մ	գմ	2.50	15.1
2	-100x100x4	քմ	0.01	1.06
3	Ø12A500c L=0.25մ	գմ	1.0	0.90

			ՀՀ ԿՈՏԱՅՔԻ ՄԱՐԶ, ՁՐՎԵԺ ՀԱՄԱՅՆՔ, ՁՐՎԵԺԻ ՄԻՋՆԱԿԱՐԳ ԴՊՐՈՑԻ ՆԵՐՔԻՆ ԲԱԿԻ ԲԱՐԵԿԱՐԳՄԱՆ ԱՇԽԱՏԱՆՔՆԵՐ		ՊԱՅՄԱՆԱԳԻՐ N ԿՄ ՁՄ ԴՊՐ-ՄԱՇՁԲ-2025/33		
				ՓՈՒԼ	ԹԵՐԹ	ԹԵՐԹԵՐ
Տնօրեն	Լ.Գրիգորյան		ԲԱՐԵԿԱՐԳՈՒՄ	ԱՓ	ԳՀ-4	4
Ն.Գ.Ճ	Հ. Բաղդոյան		ՄԵՏԱՂԱԿԱՆ ՃԱՂԱՇԱՐ ՆՅՈՒԹԵՐԻ ՄԱՄՆԱԳԻՐ	«Թ.Ա.Հ.Գ ԳՐԻԳ» ՍՊԸ		