«Ա - ԷՆ ՔՈՆՍԹՐԱՔՇՆ»
ՍՊԸ

Լիցենզիա N 16423

Էրեբունի վարչական շրջան, Տիտոգրադյան փողոց հ. 14/10
հասցեում պահակակետի կառուցման

ԱՇԽԱՏԱՆՔԱՅԻՆ ՆԱԽԱԳԻԾ

Կառուցապատող՝ ՀՀ ԱՆ <<Դեղերի և բժշկական պարագաների ապահովման ազգային կենտրոն>> ՊՈԱԿ

Կատարող՝ «Ա-ԷՆ Քոնսթրաքշն» ՍՊԸ

Տնօրեն՝ Ա.Պողոսյան

2021թ.

Գծագրերի անվանացանկ

Հ/Հ	Անվանումը
1	Անվանացանկ-Բացատրագիր
2	Իրադրության հատակագիծ Մ 1:2000
3	Իրադրության հատակագիծ Մ 1:500
4	Հատակագիծ ±0.000 նիշ Մ 1:100
5	Կտրվածք 1-1 և Տանիքի ջրահեռացման սխեմա Մ 1:100
6	ՄՏՊ Դ1,Պ1,Պ2
7	Տանիքի հատակագիծ և Բետոնի հատակ
8	Ճակատներ Ա-Բ և Բ-Ա Մ 1:100
9	Ճակատներ 1-2 և 2-1 Մ 1:100
10	Կտրվածք 1-1 Մ 1:100
11	Հարդարման Աշխատանքներ
12	Տանիքի հատակագիծ Մ 1:50
13	Բետոնի հատակ
14	Հիմնային հեծանների հատակագիծ -0.700 նիշ Մ 1:50
15	Միաձույլ հատակ -0.050 Մ 1:50
16	Ե/Բ Շրջանակների մակնիշավորում
17	Շրջանակ-1
18	Շրջանակ-2
19	Շրջանակ-3
20	Շրջանակ-4
21	Ճակատ 2-1 Ճակատ 1-2
22	Ճակատ Ա-Բ
23	Բարավորների մասնագիր
24	Արտաքին պատի ամրակապումը սյան հետ (200մմ) Մ 1:10

ԲԱՑԱՏՐԱԳԻՐ

ՀՀ ք Երևան, Տիտոգրադյան 14/10 հասցեում գտնվող ՀՀ ԱՆ "Մարդասիրական օգնության հանրապետական կենտրոն" ՊՈԱԿ-ի պահակակետի կառուցման աշխատանքների
նախագծանախահաշվային փաստաթղթերը կազմվել են համաձայն է ՊՈԱԿ-ի հետ հետ կնքված թիվ ԱՆ-3-19/5 պայմանագրի, և տեխնիկական առաջադրանքի պահանջներով:
Նախագծի կատարման համար օգտագործվել են հետևյալ նորմատիվային փաստաթղթերը.

- ՀՀ կառավարության 16.02.2006թ. թիվ 392-Ն որ. ՝Հաշմանդամների և բնակչության սակավաշարժուն խմբերի համար սոցիալական, տրանսպորտային և ինժեներական ենթակառուցվածքների մատչելիության ապահովման կարգը հաստատելու մասին՝,
- ՀՀ կառավարության 25.12.2014թ. թիվ 1504-Ն որ. ՝Պետական միջոցների հաշվին կառուցվող (վերակառուցվող, նորոգվող) օբյեկտներում էներգախնայողության բարձրացմանն ուղղված միջոցառումների կիրառման մասին՝,
- ՀՀՇՆ II-8.04.01-97՝Շենքերի և կառուցվածքների հրդեհային անվտանգության՝ շինարարական նորմեր,
- ՀՀՇՆ II-7.01-96՝Շինարարական կլիմայաբանություն՝ շինարարական նորմեր:

Նախագծի համար որպես ելակետային տվյալներ են հանդիսանում.

- ՀՀ Երևանի քաղաքապետարանի կողմից տրված ճարտարապետահատակագծային առաջադրանքը,
- Անշարժ գույքի սեփականության (օգտագործման) իրավունքի գրանցման վկայականը,

Ըստ նախագծային առաջադրանքի նախատեսվում է իրականացնել գոյություն ունեցող պահեստային մասնաշենքի վերանորոգման աշխատանքներ, որոնց համար անհրաժեշտ է իրականացնել՝

ՆՈՐ ԿԱՌՈՒՑՎՈՂ ՊԱՀԱԿԱԿԵՏ

Նոր կառուցվող պահակակետը հատակագծում ուղղանկյունաձև է, 3 x 3 մ արտաքին չափսերով: պատերը տուֆե շար և ց/ա սվաղ: Առաստաղը կախովի է գիպսաստվարաթղթե, պատերիը ներսից նախատեսվում է սվաղել գաջե շաղախով և ներկով լատեքսային ներկով:

Տանիքը միաթեք է կառուցված մետաղական ֆերմաներով, ջրահեռացումը կազմակերպված, ցինկապատ խողովակներով և կախովի ջրհորդանով:

Ճակատը նախատեսվում է սվաղել ց/ա շաղախով և ներկել ճակատային ներկով: Ներքին դռները մետաղապլաստե և Մդֆ ից են, պատուհանները Մետաղապլաստե:

Ընդհանուր Կառուցվող հատվածի մակերեսը կազմում է 24 մ²
Հողի ընդհանուր մակերեսը մազմում է 6085 մ²
Կառուցապատման տոկոսը կազմում է 0.40 %

			ՀՀ Ք. Երևան, Տիտոգրադյան 14/10 հասցեում Պահակակետի կառուցման աշխատանքներ			
Ն.Գ.Ճ	Ա. Պողոսյան		Ճարտարապետաշինարարական մաս	Էտապ	թերթ	թերթեր
				ԱՆ	1	24
Նախագծեց	Ա. Գրիգորյան					
			Անվանացանկ-Բացատրագիր	<<Ա-Էն Քոնսթրաքշն>> ՍՊԸ Լիցենզիա N 16423		

Իրադրության հատակագիծ Մ 1:2000

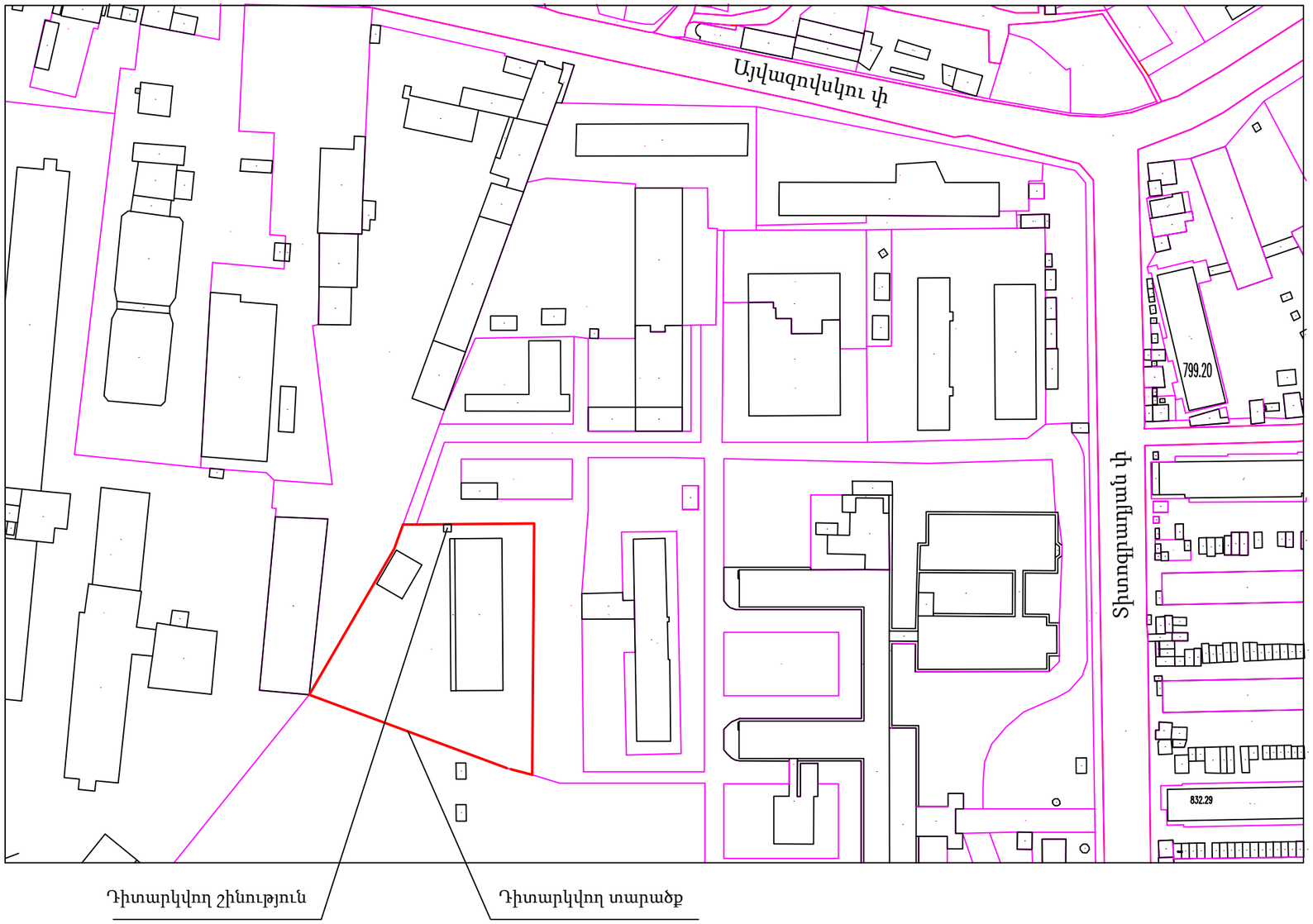

			ՀՀ Ք. Երևան, Տիտոգրադյան 14/10 հասցեում Պահակակետի կառուցման աշխատանքներ			
Ն.Գ.Ճ	Ա. Պողոսյան		Ճարտարապետաշինարարական մաս	Էտապ	թերթ	թերթեր
				ԱՆ	2	24
Նախագծեց	Ա. Գրիգորյան					
			Իրադրության հատակագիծ Մ 1:2000	<<Ա-Էն Քոնսթրաքշն>> ՍՊԸ Լիցենզիա N 16423		

Գլխավոր հատակագիծ Մ 1:500

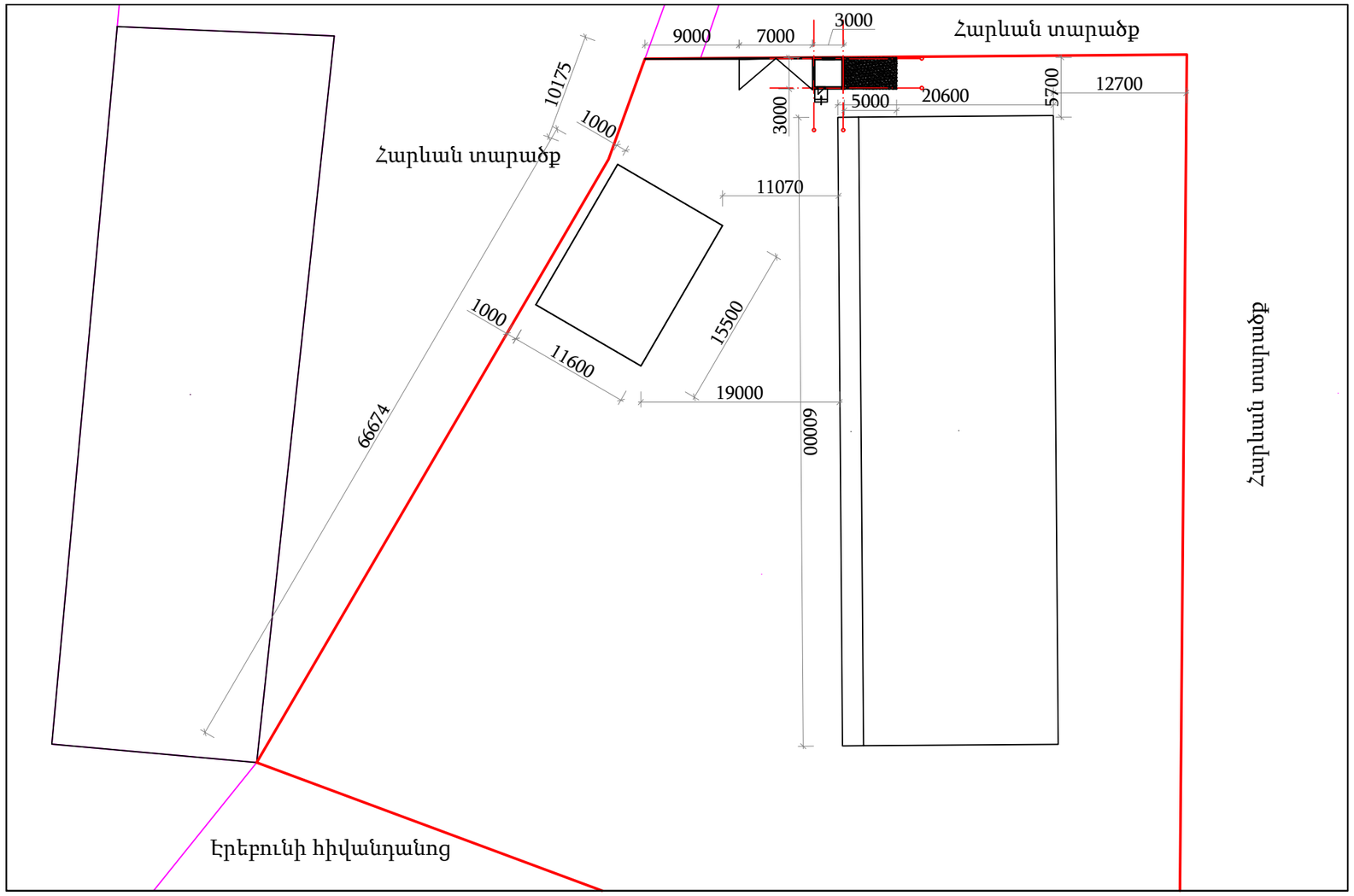

			ՀՀ Ք. Երևան, Տիտոգրադյան 14/10 հասցեում Պահակակետի կառուցման աշխատանքներ			
Ն.Գ.Ճ	Ա. Պողոսյան		Ճարտարապետաշինարարական մաս	Էտապ	թերթ	թերթեր
				ԱՆ	3	24
Նախագծեց	Ա. Գրիգորյան					
			Իրադրության հատակագիծ Մ 1:500	<<Ա-Էն Քոնսթրաքշն>> ՍՊԸ Լիցենզիա N 16423		

Հատակագիծ ±0.000 նիշ. Մ 1:100

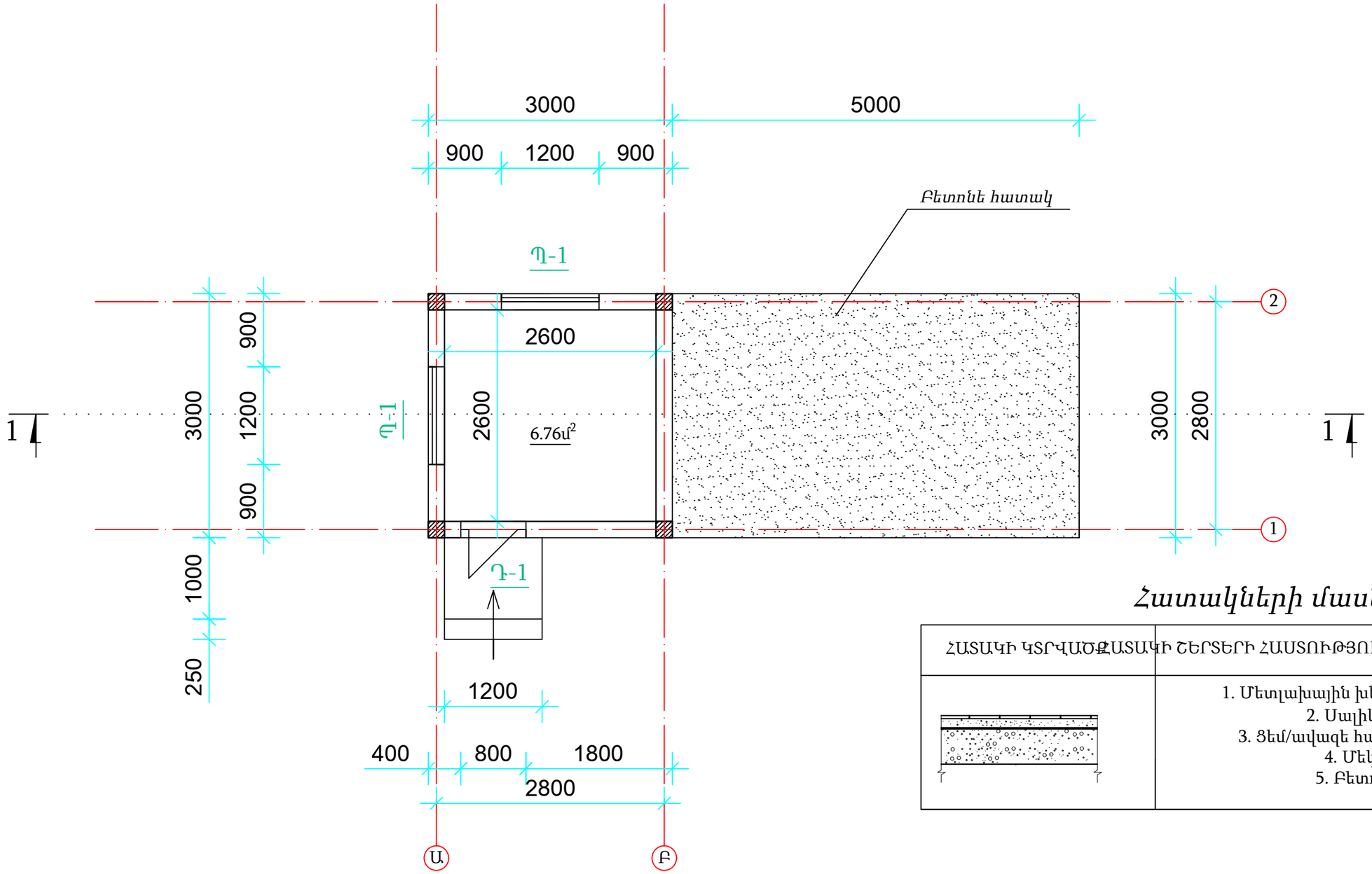

Հատակների մասնագիր

ՀԱՏԱԿԻ ԿՏՐՎԱԾՔ	ՀԱՏԱԿԻ ՇԵՐՏԵՐԻ ՀԱՍՏՈՒԹՅՈՒՆ մմ	ՄԱԿԵՐԵՍ մ²
	1. Մետլախային խեցեսալիկ 6մմ 2. Սալիկի սոսինձ 8մմ 3. Ցեմ/ավազե հար. շերտ 40մմ 4. Մեկ շերտ իզոգամ 5. Բետոնե ենթաշերտ	6.76

			ՀՀ Ք. Երևան, Տիտոգրադյան 14/10 հասցեում Պահակակետի կառուցման աշխատանքներ			
Ն.Գ.Ճ	Ա. Պողոսյան		Ճարտարապետաշինարարական մաս	Էտապ	թերթ	թերթեր
				ԱՆ	4	24
Նախագծեց	Ա. Գրիգորյան					
			Հատակագիծ ±0.000 նիշ Մ 1:100	<<Ա-Էն Քոնսթրաքշն>> ՍՊԸ Լիցենզիա N 16423		

Ճակատ Ա-Բ Մ 1:100

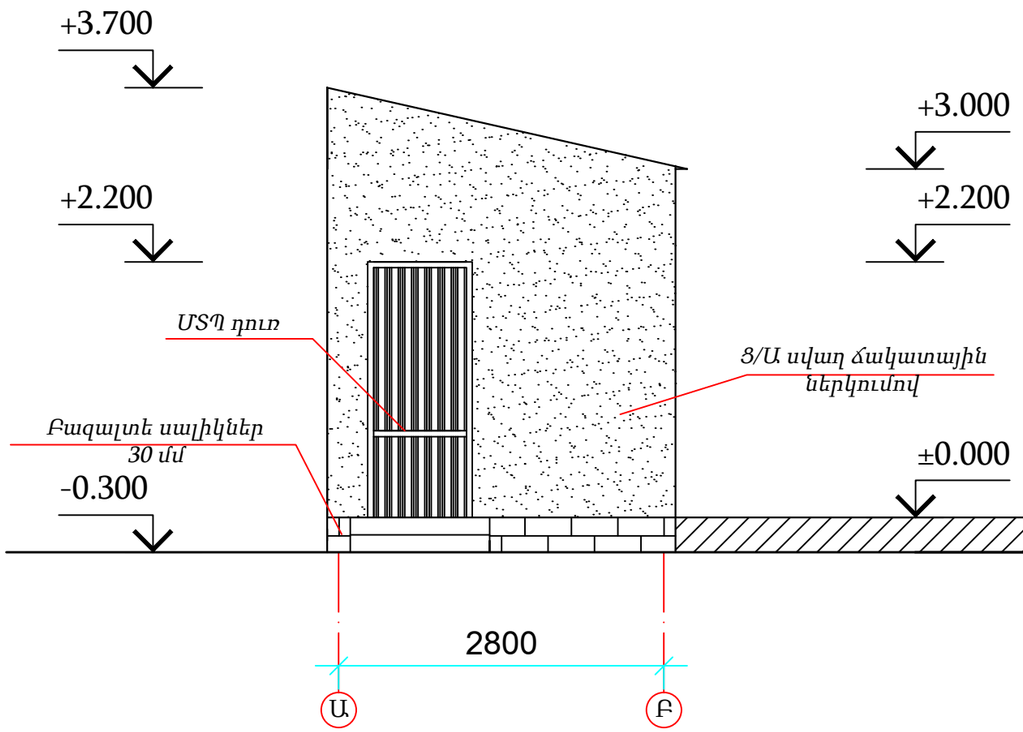

Ճակատ Բ-Ա Մ 1:100

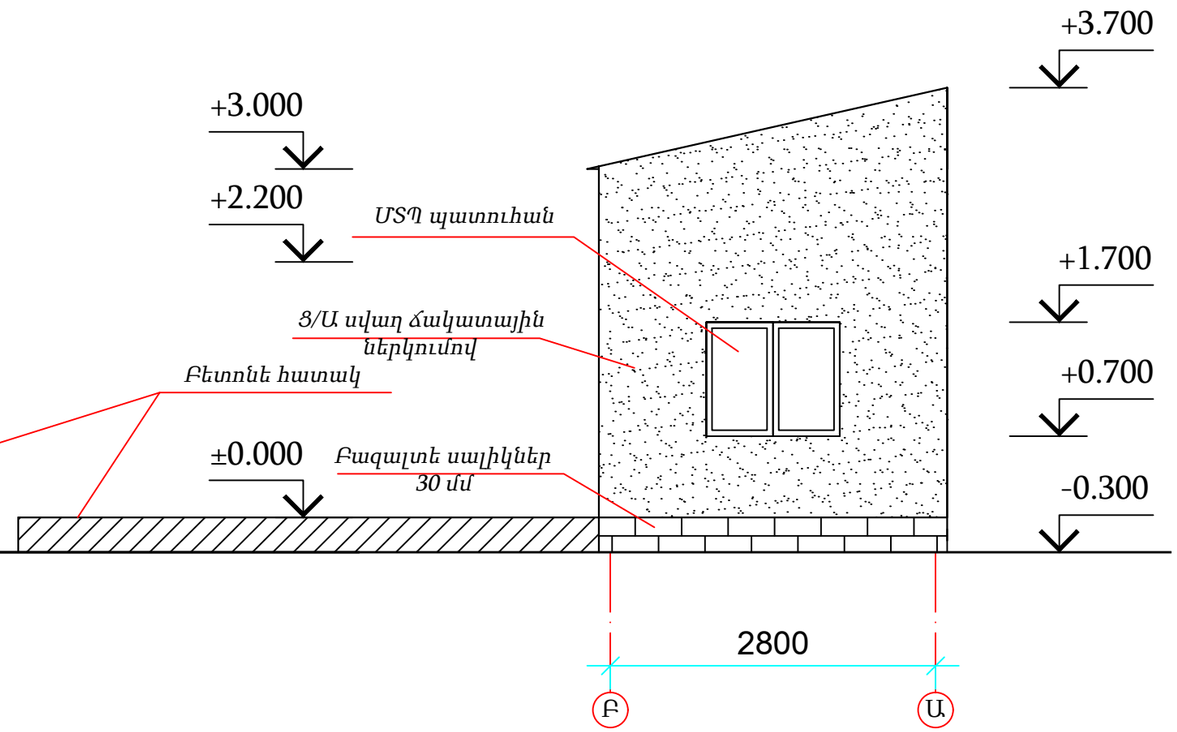

Հարդարման աշխատանքների մասնագիր

Հ.Հ	Անվանումը	Պատ			
		Ճակատային ջրակայուն ներկ	ց/ա սվաղում	Ջերմամեկուսացում	բազալտե երես.
1	Պահակակետ	32.42	32.42	32.42	3
	Ընդամենը	32.42	32.42	32.42	3

			ՀՀ Ք. Երևան, Տիտոգրադյան 14/10 հասցեում Պահակակետի կառուցման աշխատանքներ		
Ն.Գ.Ճ	Ա. Պողոսյան		Ճարտարապետաշինարարական մաս	Էտապ	թերթ	թերթեր
				ԱՆ	5	24
Նախագծեց	Ա. Գրիգորյան					
			Ճակատներ Ա-Բ և Բ-Ա Մ 1:100	<<Ա-Էն Քոնսթրաքշն>> ՍՊԸ Լիցենզիա N 16423		

Ճակատ 1-2 Մ 1:100

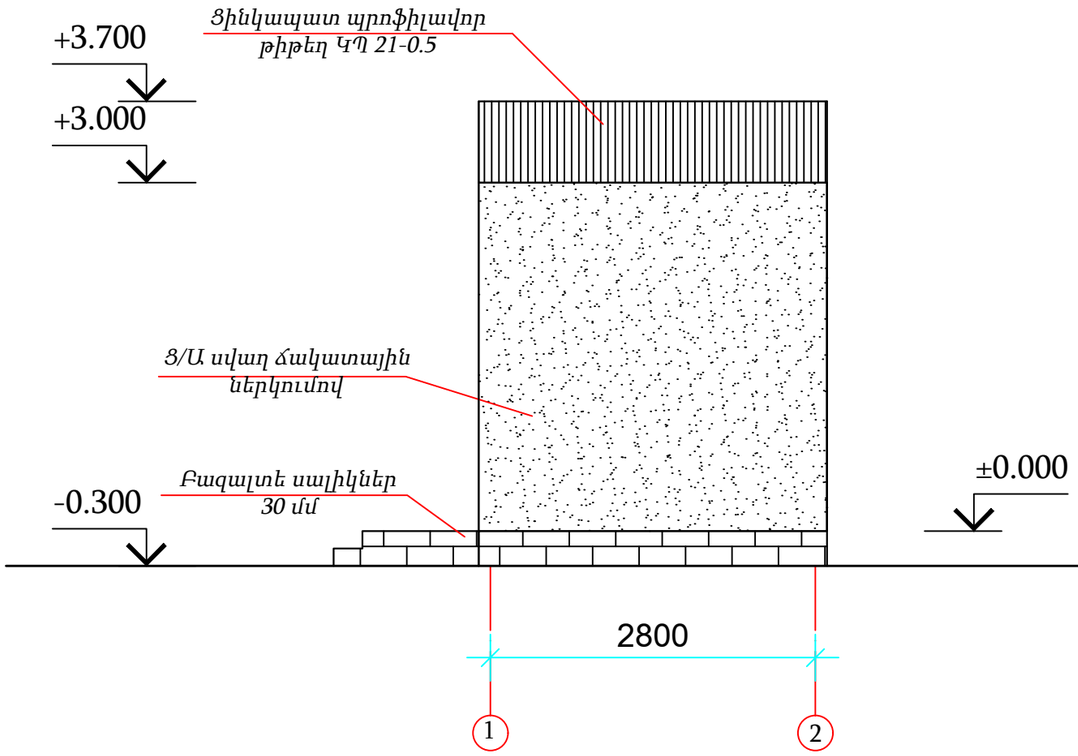

Ճակատ 2-1Մ 1:100

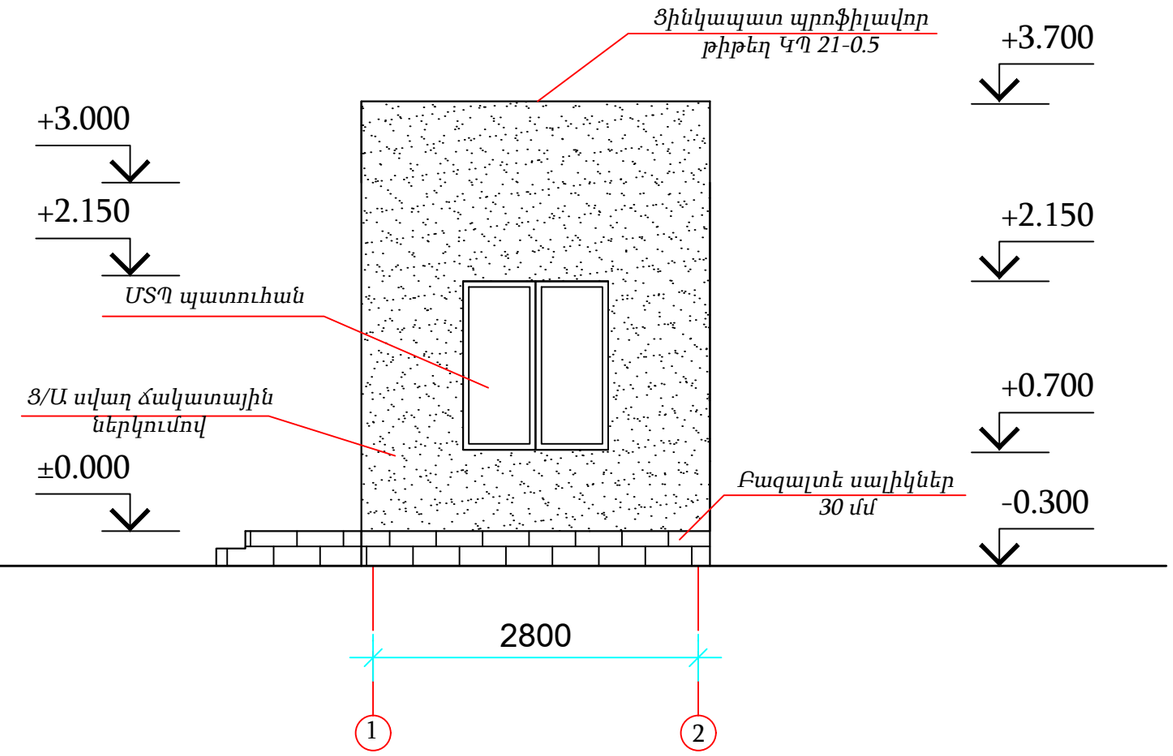

			ՀՀ Ք. Երևան, Տիտոգրադյան 14/10 հասցեում Պահակակետի կառուցման աշխատանքներ			
Ն.Գ.Ճ	Ա. Պողոսյան		Ճարտարապետաշինարարական մաս	Էտապ	թերթ	թերթեր
				ԱՆ	6	24
Նախագծեց	Ա. Գրիգորյան					
			Ճակատներ 1-2 և 2-1 Մ 1:100	<<Ա-Էն Քոնսթրաքշն>> ՍՊԸ Լիցենզիա N 16423		

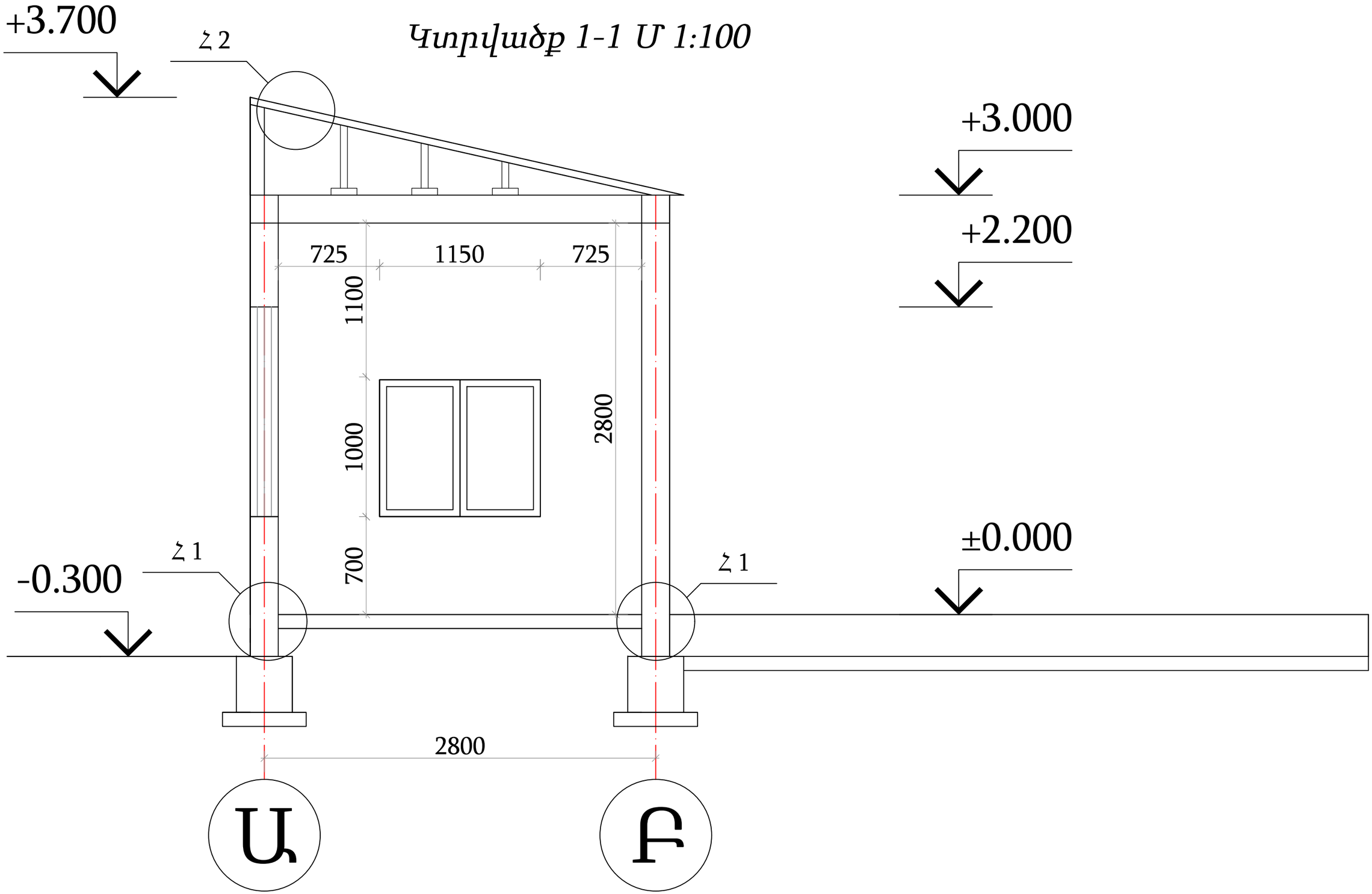

			ՀՀ Ք. Երևան, Տիտոգրադյան 14/10 հասցեում Պահակակետի կառուցման աշխատանքներ			
Ն.Գ.Ճ	Ա. Պողոսյան		Ճարտարապետաշինարարական մաս	Էտապ	թերթ	թերթեր
				ԱՆ	7	24
Նախագծեց	Ա. Գրիգորյան					
			Կտրվածք 1-1 Մ 1:100	<<Ա-Էն Քոնսթրաքշն>> ՍՊԸ Լիցենզիա N 16423		

Հանգույց 1 Մ 1:25

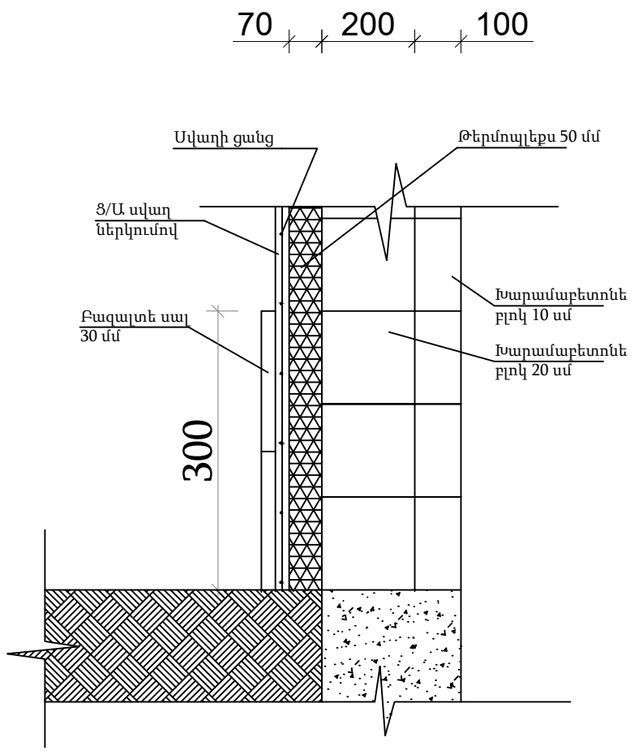

Հանգույց 2 Մ 1:25

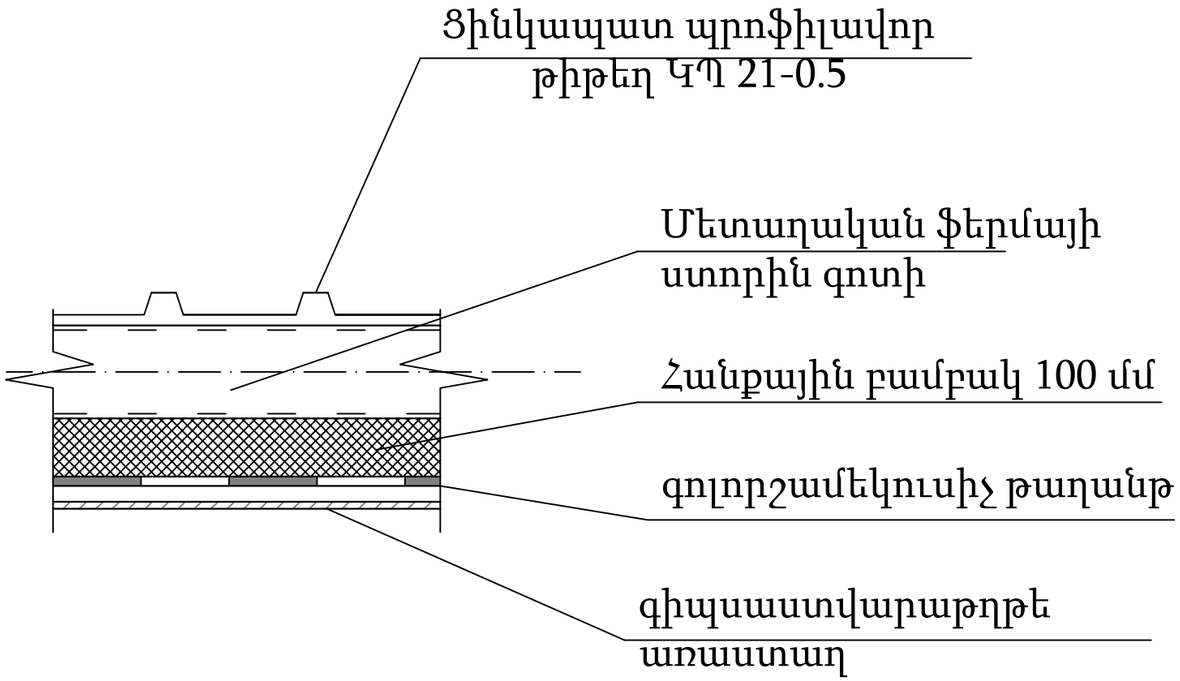

Հարդարման աշխատանքների մասնագիր

Հ.Հ	Անվանումը	Մակերեսը մ²	Առաստաղ		Պատ	
			Արմսթրոնգ	Հանքային բանբակ	գաջե սվաղ	լատեքսային ներկում
1	Պահակակետ	6.76	6.76	6.76	23.54	23.54
	Ընդամենը	6.76	6.76	6.76	23.54	23.54

			ՀՀ Քաղ. Երևան, Տիտոգրադյան 14/10 հասցեում Պահակակետի կառուցման աշխատանքներ			
Ն.Գ.Ճ	Ա. Պողոսյան		*Ճարտարապետաշինարարական մաս*	Էտապ	թերթ	թերթեր
				ԱՆ	8	24
Նախագծեց	Ա. Գրիգորյան					
			Հարդարման Աշխատանքներ	*<<Ա-Էն Քոնսթրաքշն>> ՍՊԸ Լիցենզիա N 16423*		

Տանիքի ջրահեռացման սխեմա
+3.70 նիշ. Մ 1:100

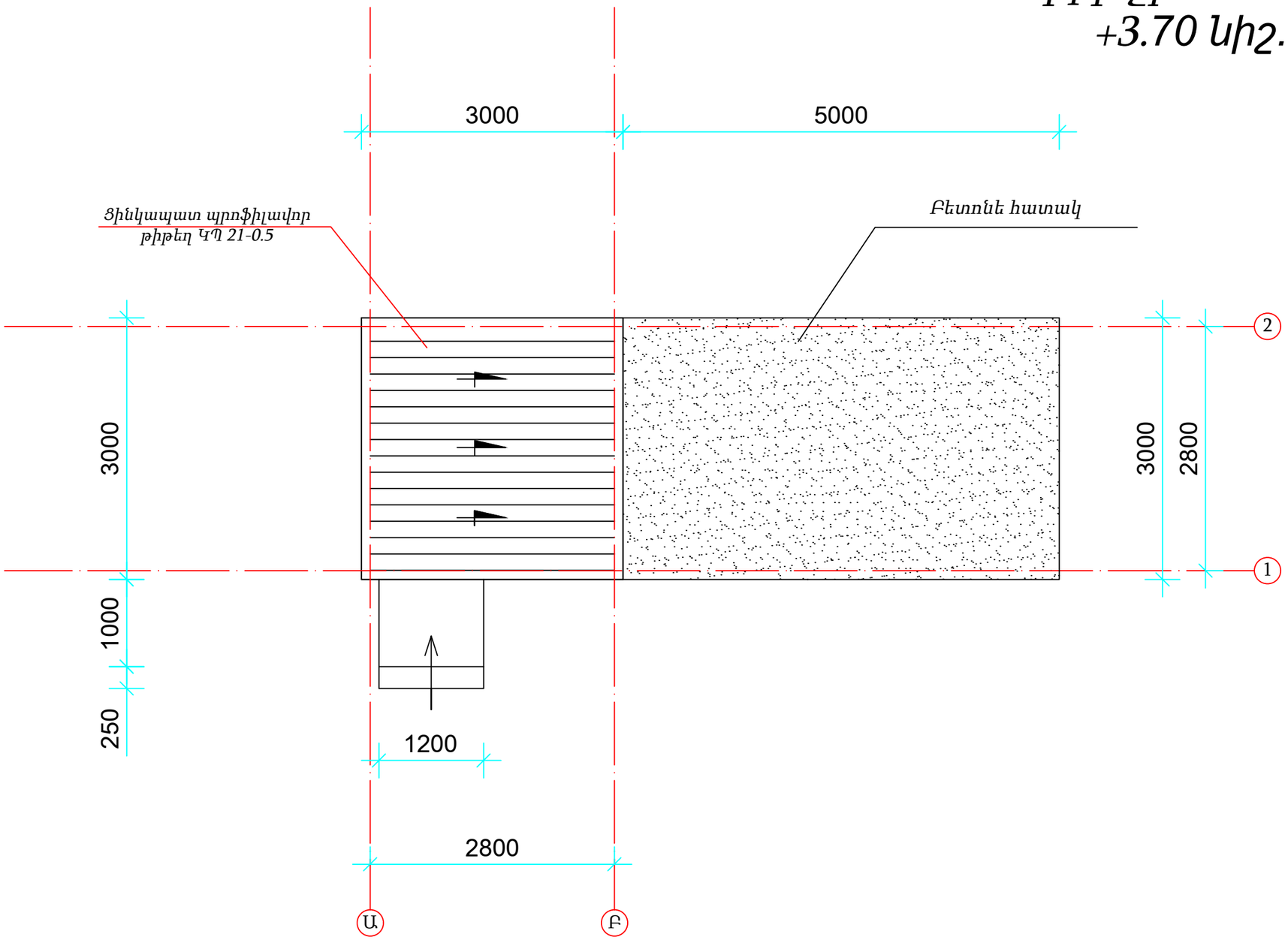

			ՀՀ Ք. Երևան, Տիտոգրադյան 14/10 հասցեում Պահակակետի կառուցման աշխատանքներ			
Ն.Գ.Ճ	Ա. Պողոսյան		Ճարտարապետաշինարարական մաս	Էտապ	թերթ	թերթեր
				ԱՆ	9	24
Նախագծեց	Ա. Գրիգորյան					
			Տանիքի ջրահեռացման սխեմա Մ 1:100	<<Ա-Էն Քոնսթրաքշն>> ՍՊԸ Լիցենզիա N 16423		

ՄՏՊ դուռ Դ1

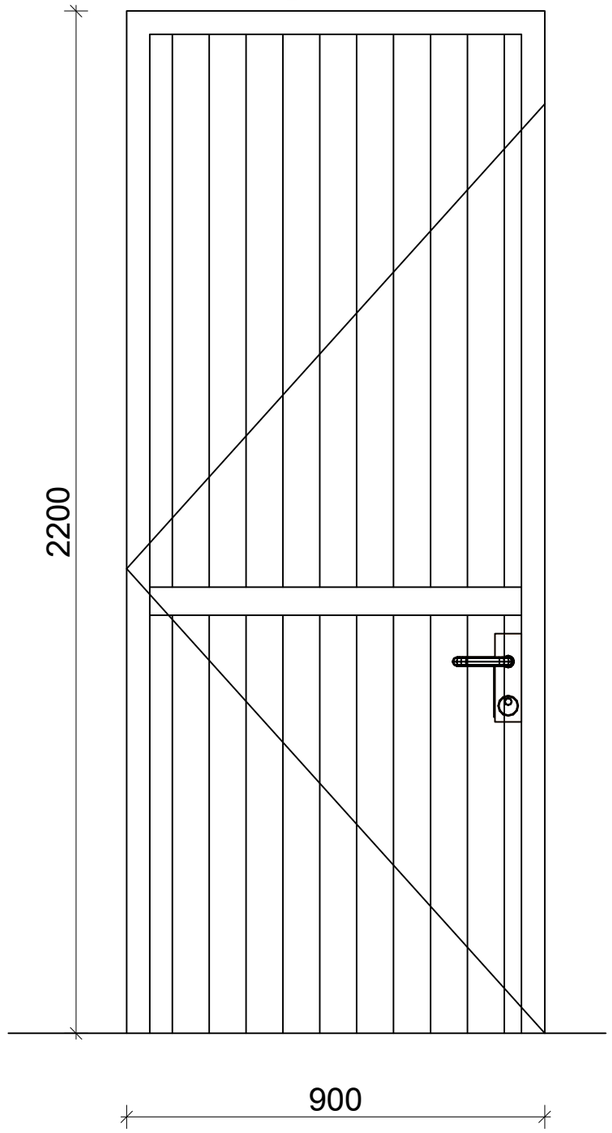

Հ/Հ	Անվանումը	Նյութը	Քանակ հատ	1 Էլեմենտի մակ			Ընդամենը մակ			Ծանոթություն
				բացակա մ²	նկարված մ²	Ընդհանուր մ²	բացակա մ²	նկարված մ²	Ընդհանուր մ²	
Դ-1	Դուռ 900x2200 /h/	Մետաղապլաստոե սպիտակ	1	1.98	0	1.98	1.98	0	1.98	Սպիտակ
	Ընդամենը Դուռ	Մետաղապլաստոե սպիտակ					1.98	0	1.98	Սպիտակ

			ՀՀ Ք. Երևան, Տիտոգրադյան 14/10 հասցեում Պահակակետի կառուցման աշխատանքներ			
Ն.Գ.Ճ	Ա. Պողոսյան		*Ճարտարապետաշինարարական մաս*	Էտապ	թերթ	թերթեր
				ԱՆ	10	24
Նախագծեց	Ա. Գրիգորյան					
			Դռների մասնագիր Դ-1	*<<Ա-Էն Քոնսթրաքշն>> ՍՊԸ Լիցենզիա N 16423*		

Պ1

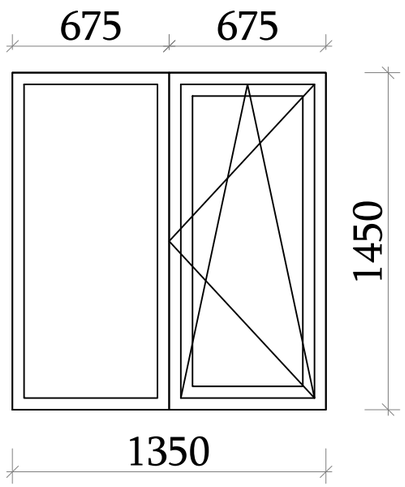

Պ2

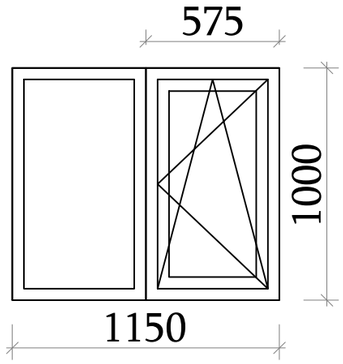

ՄՏՊ պատուհանի ամրացման սխեմա

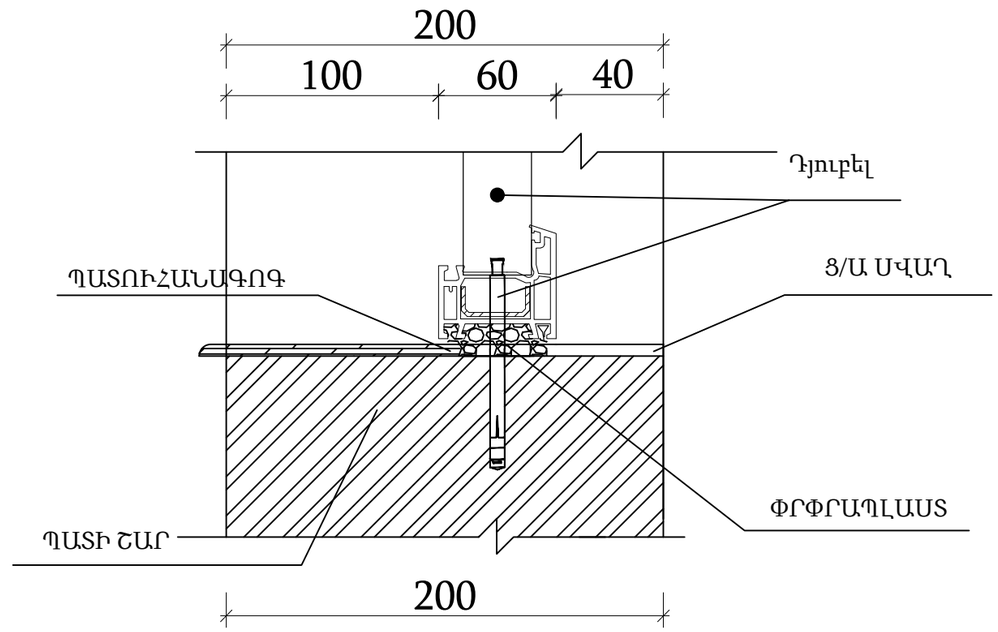

Հ/Հ	Անվանումը	Նյութը	Քանակ հատ	1 Էլեմենտի մակ			Ընդամենը մակ			Ծանոթություն
				բացվող մ²	չբացվող մ²	Ընդհանուր մ²	բացվող մ²	չբացվող մ²	Ընդհանուր մ²	
Պ-1	Պատուհան 1350x1450 /h/	Մետաղապլաստե ապակեփաթեթով	1	0.978	0.978	1.957	0.978	0.978	1.957	Մետաղապլաստե պատուհան տեղական 60 մմ հաստ 4+4 մմ ապակեփաթեթով սպիտակ
Պ-2	Պատուհան 1150x1000 /h/	Մետաղապլաստե ապակեփաթեթով	1	0.575	0.575	1.15	0.575	0.575	1.15	
	Ընդամենը պատուհան						1.553	1.553	3.107	

			ՀՀ Ք. Երևան, Տիտոգրադյան 14/10 հասցեում Պահակակետի կառուցման աշխատանքներ			
Ն.Գ.Ճ	Ա. Պողոսյան		Ճարտարապետաշինարարական մաս	Էտապ	թերթ	թերթեր
				ԱՆ	11	24
Նախագծեց	Ա. Գրիգորյան					
			Պատուհանների մասնագիր Պ-1	<<Ա-Էն Քոնսթրաքշն>> ՍՊԸ Լիցենզիա N 16423		

Տանիքի հատակագիծ Մ 1:50

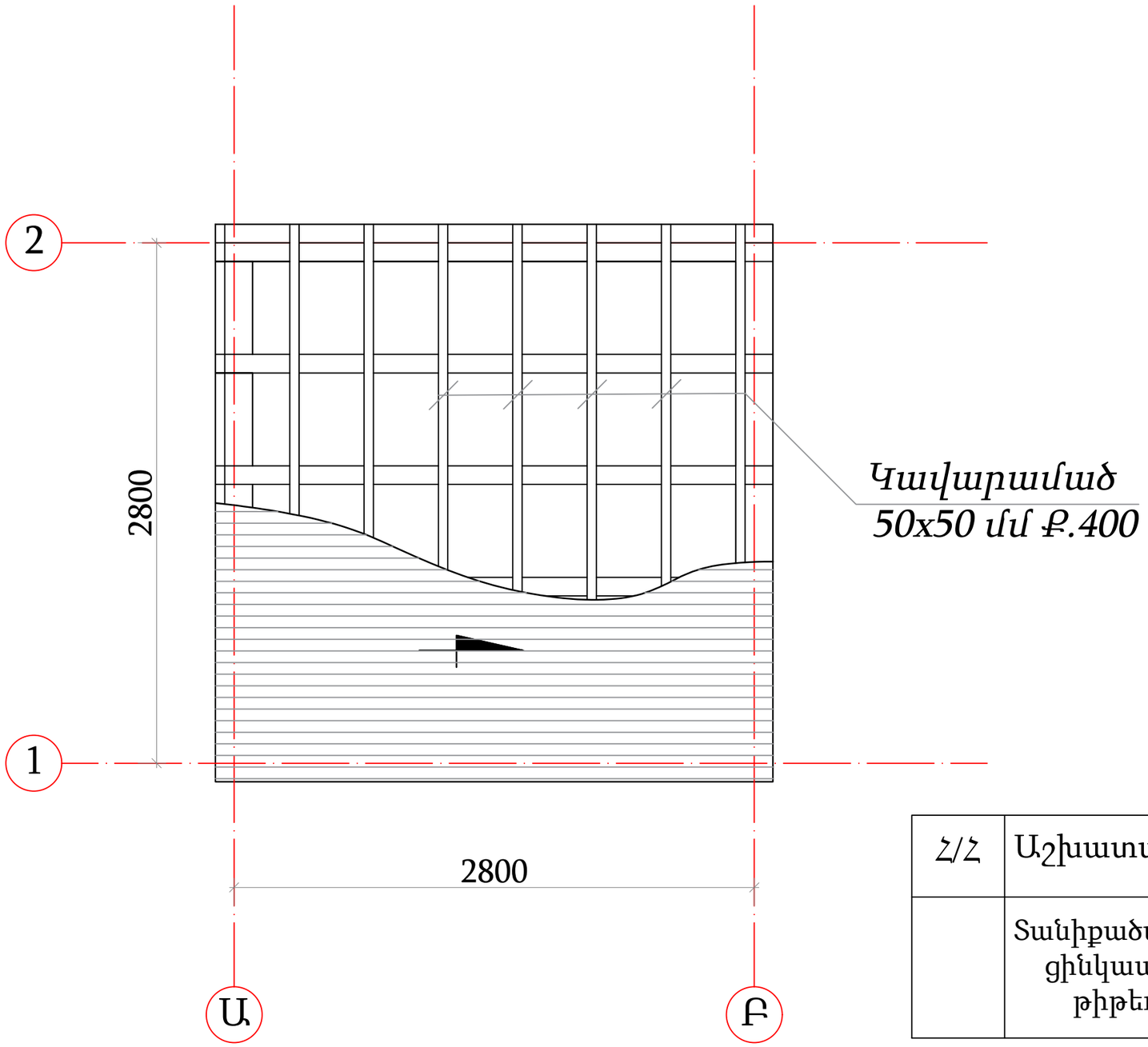

Հ/Հ	Աշխատանքի անվանումը	Չ/Մ	Քանակ
	Տանիքածածկի իրականացում ցինկապատ պրոֆիլավոր թիթեղով ԿՊ-21 0.5մմ	$մ^2$	9

			ՀՀ Ք. Երևան, Տիտոգրադյան 14/10 հասցեում Պահակակետի կառուցման աշխատանքներ			
Ն.Գ.Ճ	Ա. Պողոսյան		Ճարտարապետաշինարարական մաս	Էտապ	թերթ	թերթեր
				ԱՆ	12	24
Նախագծեց	Ա. Գրիգորյան					
			Տանիքի հատակագիծ Մ 1:50	<<Ա-Էն Քոնսթրաքշն>> ՍՊԸ Լիցենզիա N 16423		

Բետոնի հատակ

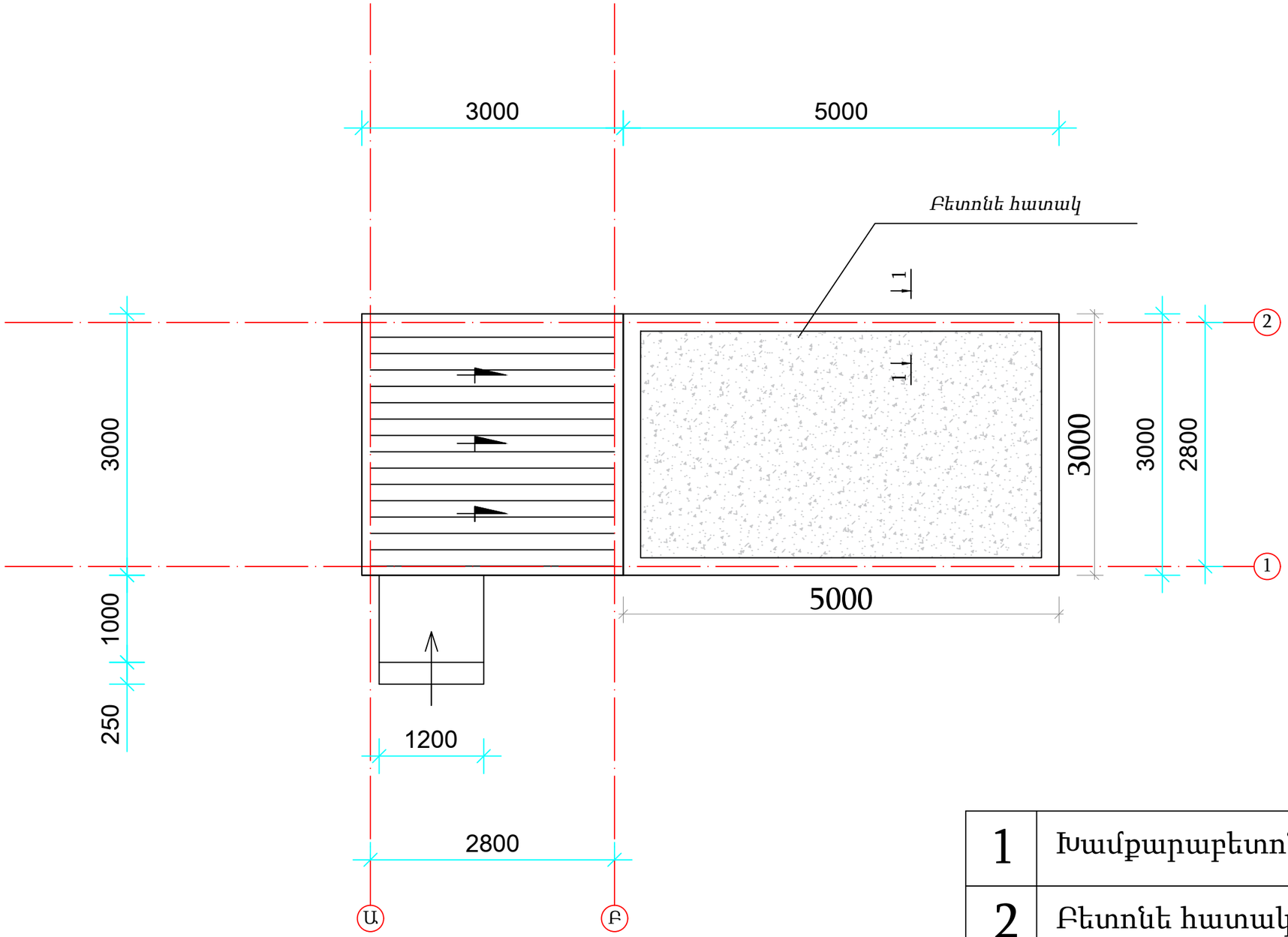

ԿՏՐՎԱԾՔ 1-1

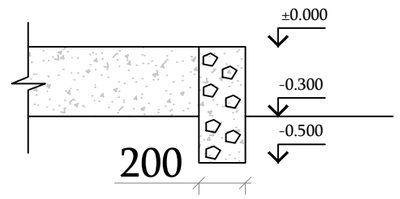

1	Խամքարաբետոն	1.5 մ³
2	Բետոնե հատակ	3.6 մ³

			ՀՀ Ք. Երևան, Տիտոգրադյան 14/10 հասցեում Պահակակետի կառուցման աշխատանքներ			
Ն.Գ.Ճ	Ա. Պողոսյան		Ճարտարապետաշինարարական մաս	Էտապ	թերթ	թերթեր
				ԱՆ	13	24
Նախագծեց	Ա. Գրիգորյան					
			Բետոնի հատակ	<<Ա-Էն Քոնսթրաքշն>> ՍՊԸ Լիցենզիա N 16423		

Հիմնային հեծանների հատակագիծ -0.700 նիշ Մ 1:50

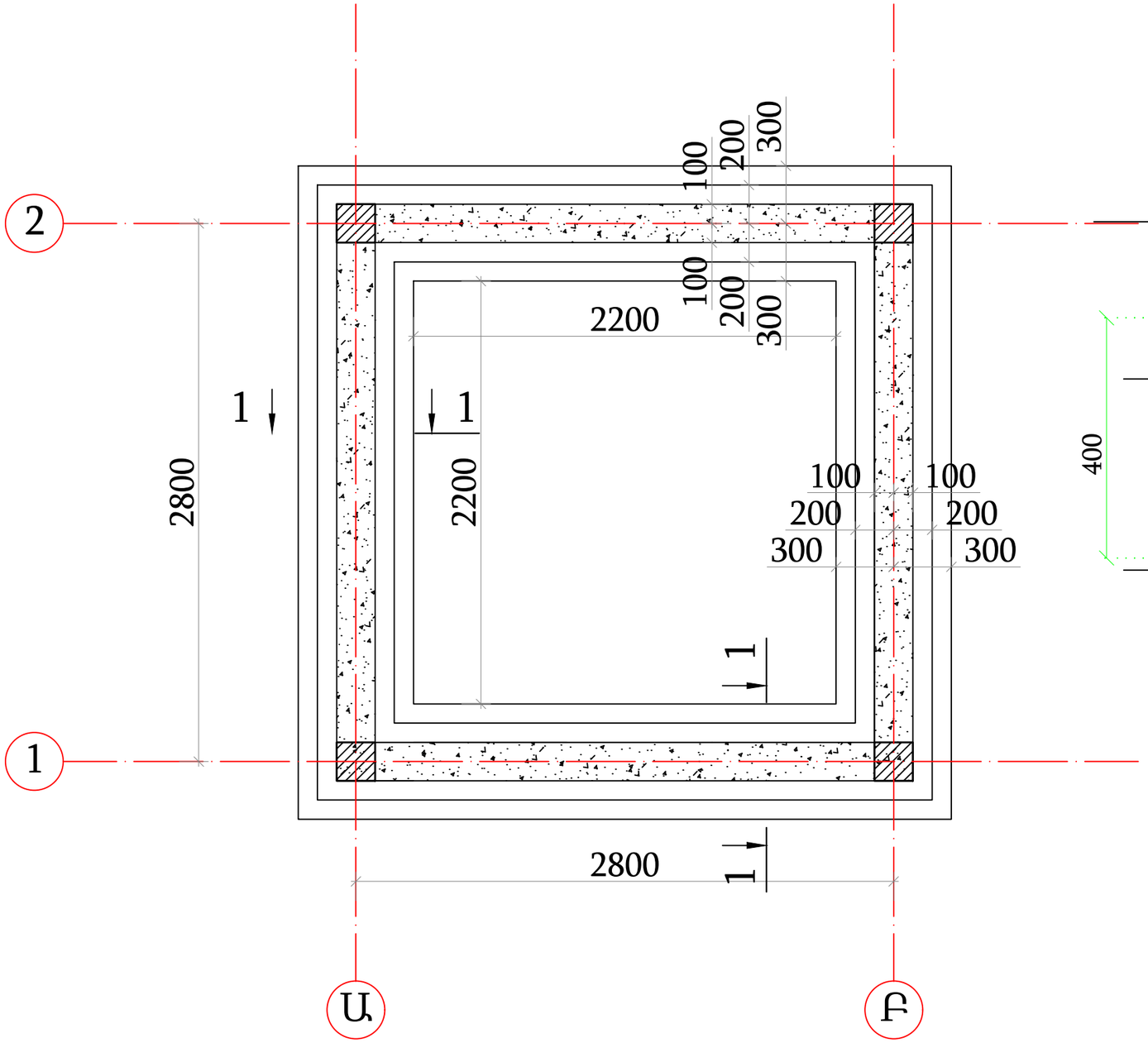

ԿՏՐՎԱԾՔ 1-1

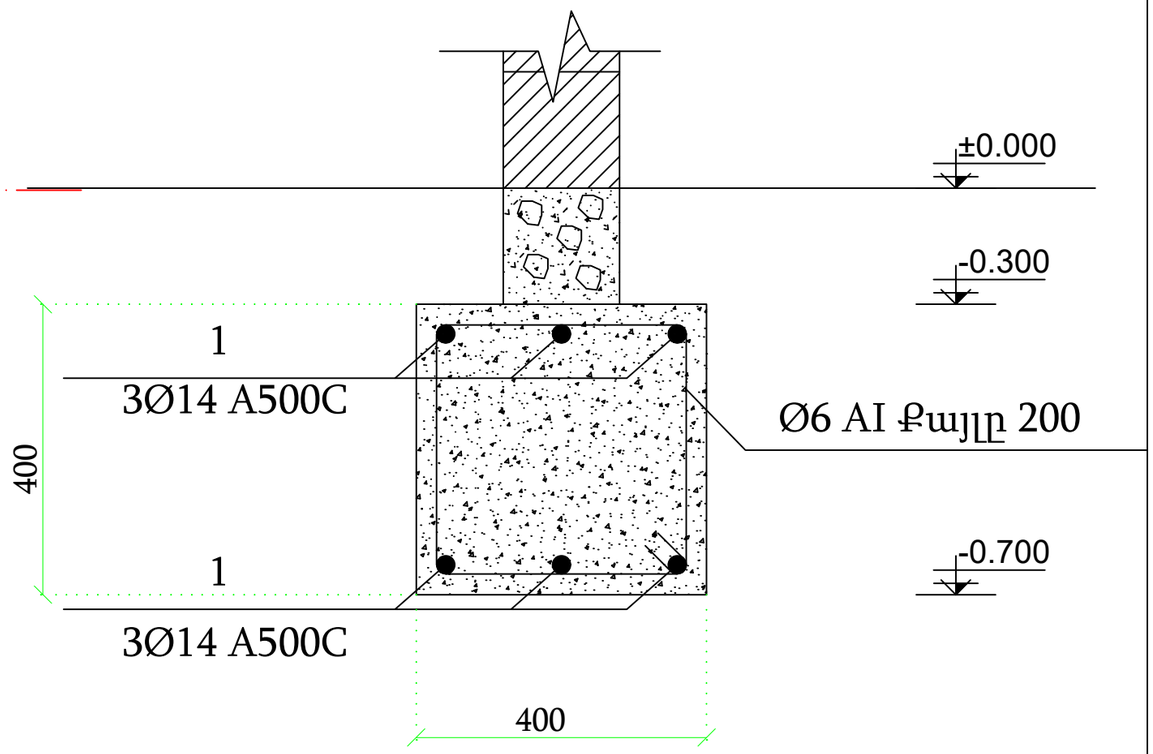

Ժապավենային հիմքի նյութածախսի մասնագիր						
Հ/Հ	Ø	Գոստ	Մակնիշը	Երկ. (մմ) L	Քանակ (հատ)	Քաշը (կգ)
1	14	ГОСТ Р 52544-2006	A500C	3200	24	92,9
9	8	ГОСТ 5781-82	A240	1600	52	32,9
3		ГОСТ 19903-2015	Տափողակ	80x80x10	48	24,2
Ընդամենը A500C						92,9
Ընդամենը A240						32,9
Ե/Բ միաձույլ հիմնային հեծանների իրականացում B-20 դասի բետոնից					մ³	1,8
Բուտաբետոնի իրականացում B-15 դասի բետոնից					մ³	0,6
Բետոնի նախ. շերտի իրականացում B 7.5 դասի բետոնից					մ³	0,67

Հ/Հ	Տարրի էսքիզ
	450, L=1600, 350, 450, 350

Ն.Գ.Ճ	Ա. Պողոսյան		ՀՀ Ք. Երևան, Տիտոգրադյան 14/10 հասցեում Պահակակետի կառուցման աշխատանքներ			
Նախագծեց	Ա. Գրիգորյան		Ճարտարապետաշինարարական մաս	Էտապ	թերթ	թերթեր
				ԱՆ	14	24
			Հիմնային հեծանների հատակագիծ -0.700 նիշ Մ 1:50	<<Ա-Էն Քոնսթրաքշն>> ՍՊԸ Լիցենզիա N 16423		

Միաձույլ հատակ -0.050 Մ 1:50

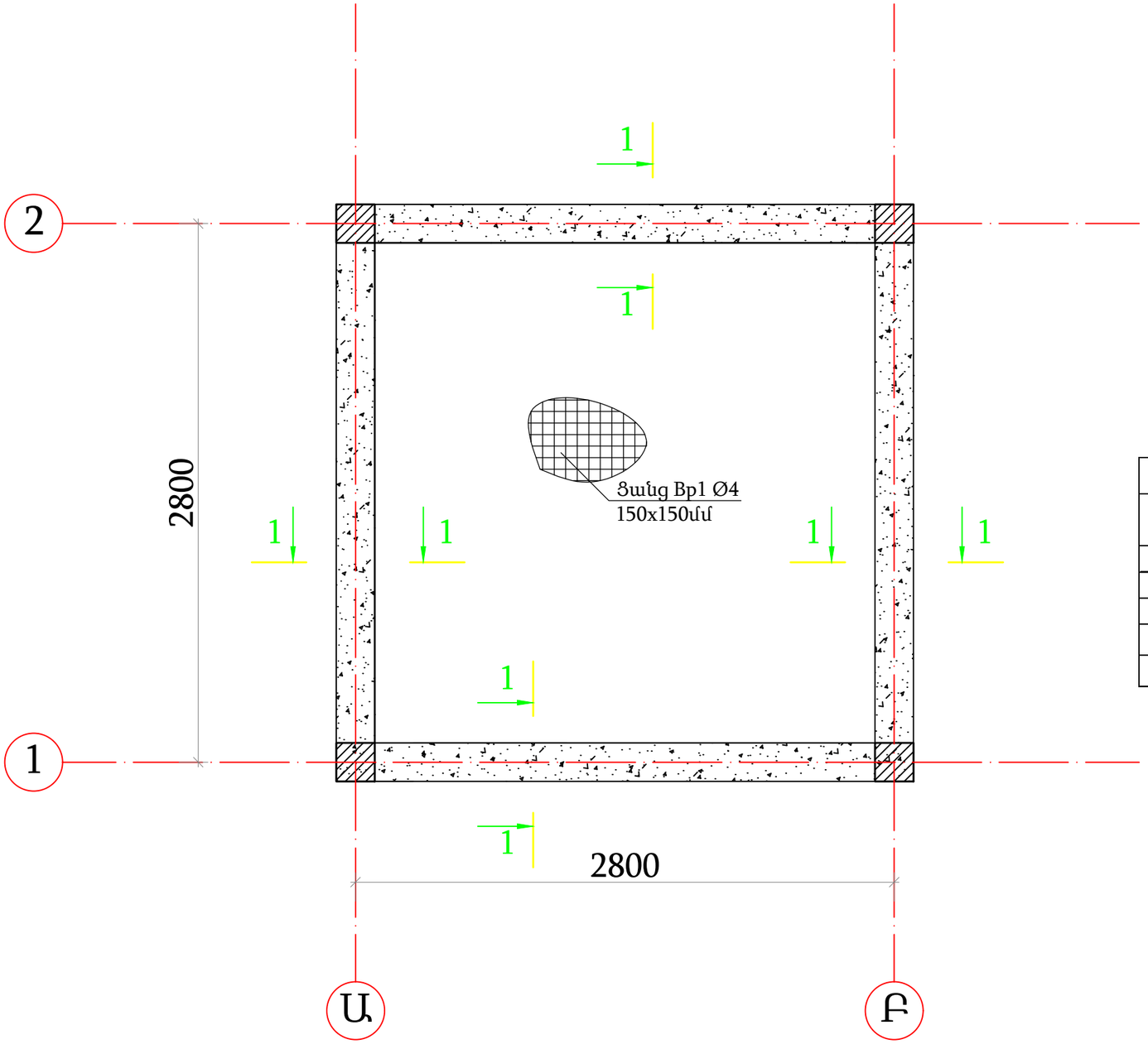

Կտրվածք 1-1 Մ 1:25

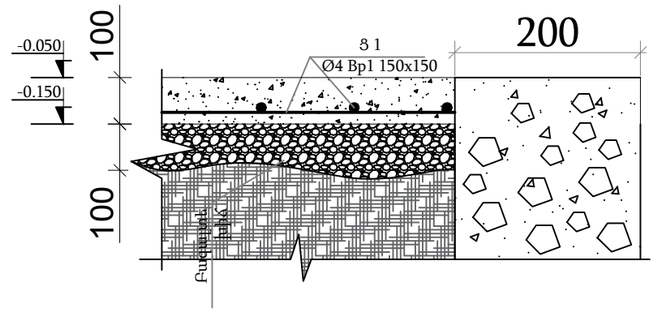

Միաձույլ հատակի սալի մասնագիր -0.050 նիշ						
Հ/Հ	Գոստ	Ø	Մակնիշը	Երկ. (մմ) L	Քանակ (հատ)	Քաշը (կգ)
1	ГОСТ 6727-80	Մեռ. Ցանց Ø4 Вр1 150x150 (6.76մ²)			6.76	9.4
		4	Вр1	1000	7	0.693
		4	Вр1	1000	7	0.693
Ե/Բ միաձույլ հատակի իրականացում B-12.5 դասի բետոնից					մ³	2.2
Բազալտե խճի շերտ տոփանումով					մ³	2.2

			ՀՀ Ք. Երևան, Տիտոգրադյան 14/10 հասցեում Պահակակետի կառուցման աշխատանքներ			
Ն.Գ.Ճ	Ա. Պողոսյան		*Ճարտարապետաշինարարական մաս*	Էտապ	թերթ	թերթեր
				ԱՆ	15	24
Նախագծեց	Ա. Գրիգորյան					
			Միաձույլ հատակ -0.050 Մ 1:50	*<<Ա-Էն Քոնսթրաքշն>> ՍՊԸ Լիցենզիա N 16423*		

Ե/Բ Շրջանակների մակնիշավորում

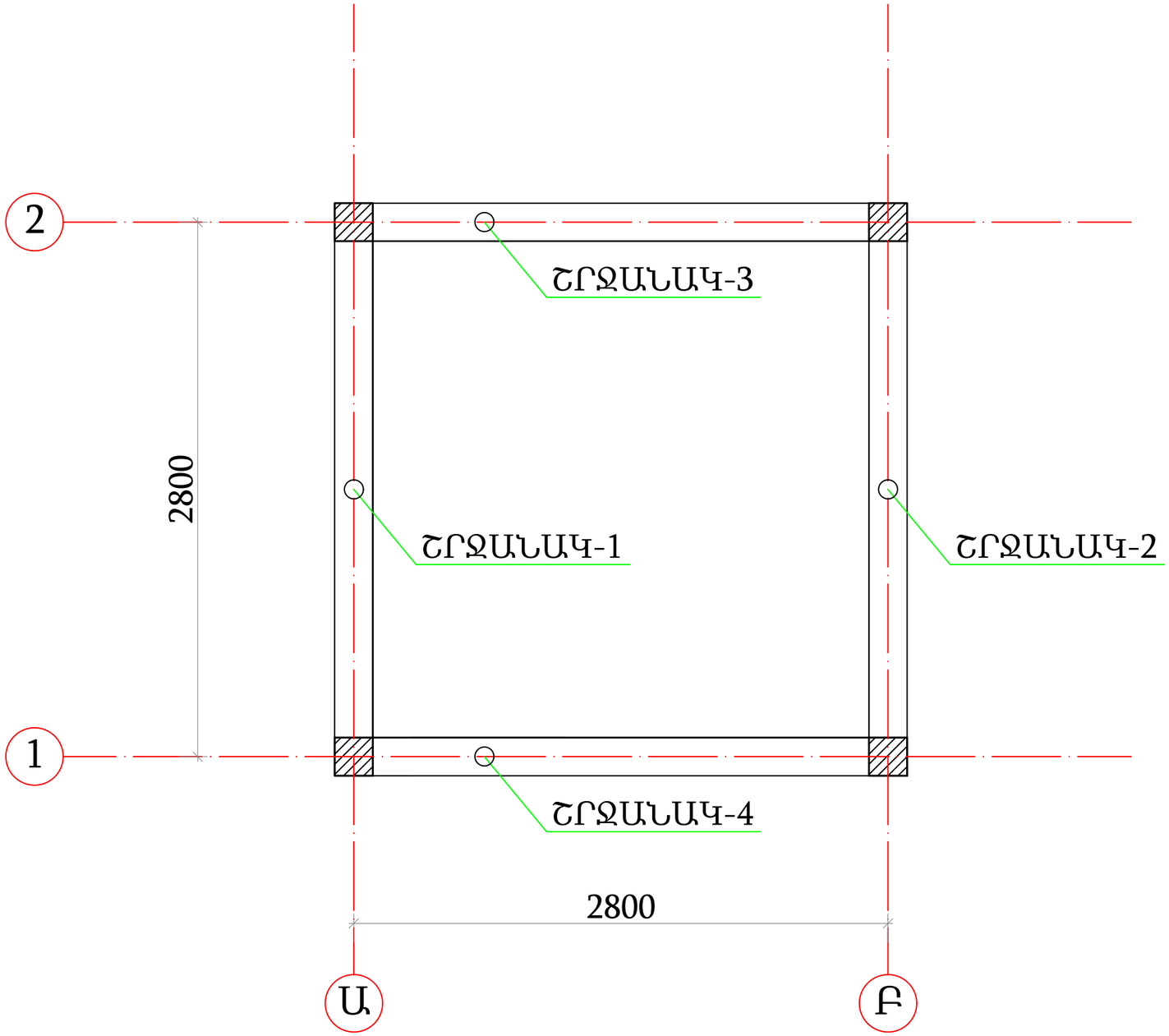

ՀԱՄ	ԱՆՎԱՆՈՒՄԸ	ՔԱՆ ՀԱՏ
1	ՇՐՋԱՆԱԿ-1	1
2	ՇՐՋԱՆԱԿ-2	1
3	ՇՐՋԱՆԱԿ-3	1
4	ՇՐՋԱՆԱԿ-4	1

			ՀՀ Քրեական դատավարության օրենսգիրք 14/10 հասցեում Պահակակետի կառուցման աշխատանքներ			
Ն.Գ.Ճ	Ա. Պողոսյան		*Ճարտարապետաշինարարական մաս*	Էտապ	թերթ	թերթեր
				ԱՆ	16	24
Նախագծեց	Ա. Գրիգորյան					
			Ե/Բ Շրջանակների մակնիշավորում	*<<Ա-Էն Քոնսթրաքշն>> ՍՊԸ Լիցենզիա N 16423*		

ՇՐՋԱՆԱԿ-1

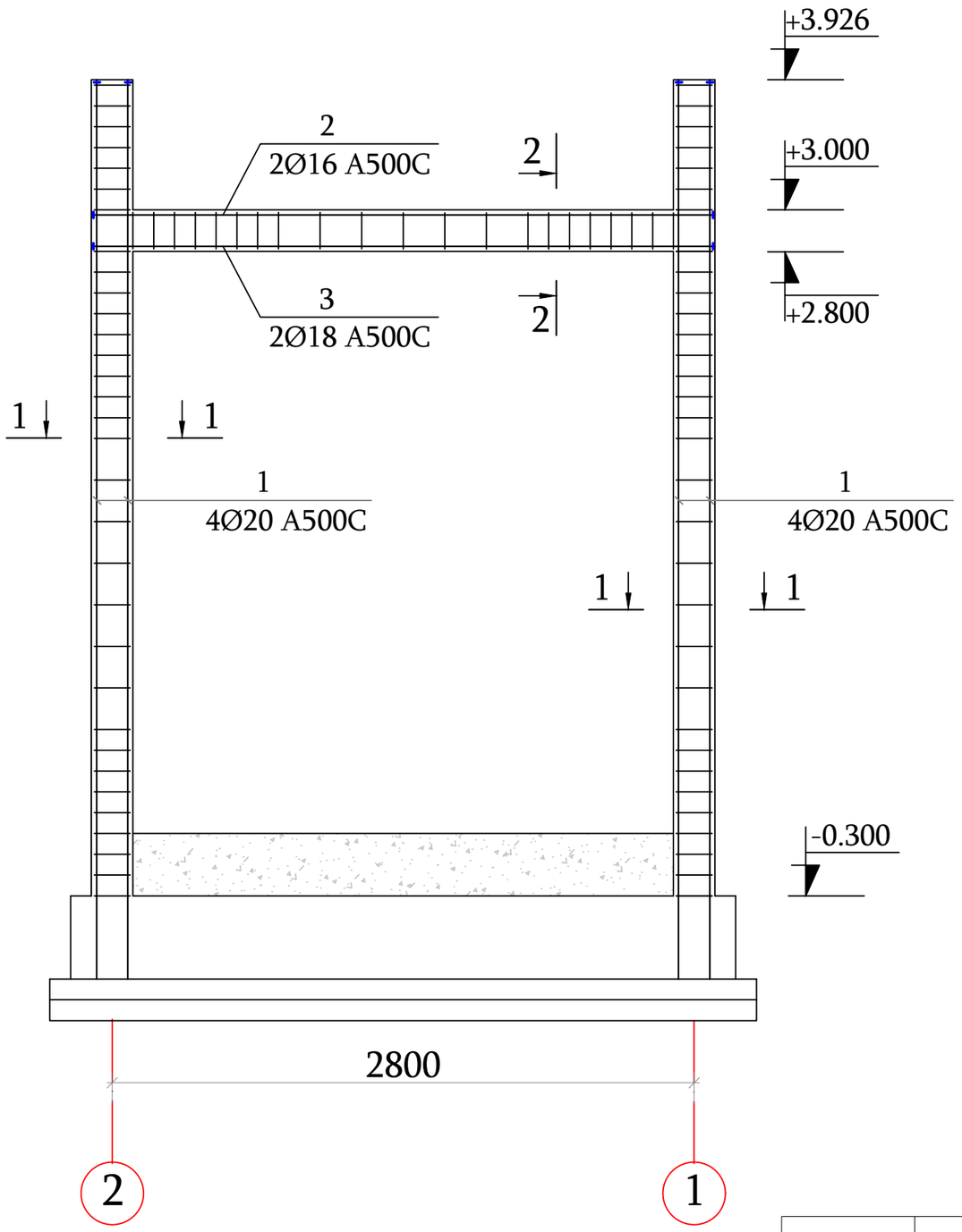

Կտրվածք (1-1) Մ 1:20

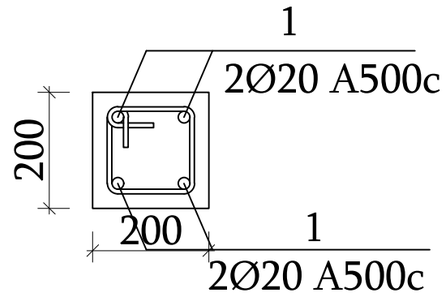

Կտրվածք (2-2) Մ 1:20

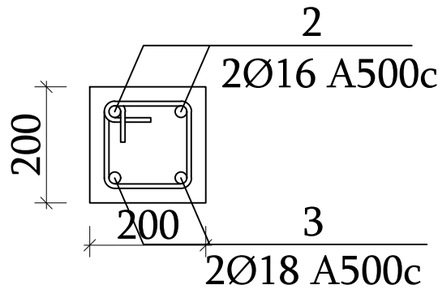

Ե/Բ միաձույլ շրջանակ 1
Ж/Б Монолитная рама 1

Հ/Հ Н/Н	Ø	Մակնիշը Марка	Գոստ Гост	Երկ. (մմ) L Длина (мм)	Քանակ (հատ) Кол. (шт)	1 Էլեմենտի քաշը (կգ) масса одного элемента (кг)	Ընդ. քաշը (կգ) Об. масса (кг)
1	20	A500C	P52544-206	4378	8	10,81	86,48
2	16	A500C	P52544-206	3000	2	4,74	9,48
3	18	A500C	P52544-206	3000	2	6	12
4	8	A240	8240-97	1200	86	0,48	41,28
Թիթեղ (лист) 80x80x10					24	0,51	12,3
Ընդամենը (сума) A500C							107,96
Ընդամենը(сума) A240							41,28
Ե/Բ միաձույլ սյուների իրականացում B-25 դասի բետոնից Осуществление ж/б монолитных колон из бетона Б25 класса						մ³ (м³)	0,3
Ե/Բ միաձույլ պարզունակների ի իրականացում B-25 դասի բետոնից Осуществление ж/б монолитных ригелей из бетона Б25 класса						մ³ (м³)	0,104

			ՀՀ Ք. Երևան, Տիտոգրադյան 14/10 հասցեում Պահակակետի կառուցման աշխատանքներ			
Ն.Գ.Ճ	Ա. Պողոսյան		Ճարտարապետաշինարարական մաս	Էտապ	թերթ	թերթեր
				ԱՆ	17	24
Նախագծեց	Ա. Գրիգորյան					
			Շրջանակ-1	<<Ա-Էն Քոնսթրաքշն>> ՍՊԸ Լիցենզիա N 16423		

ՇՐՋԱՆԱԿ-2

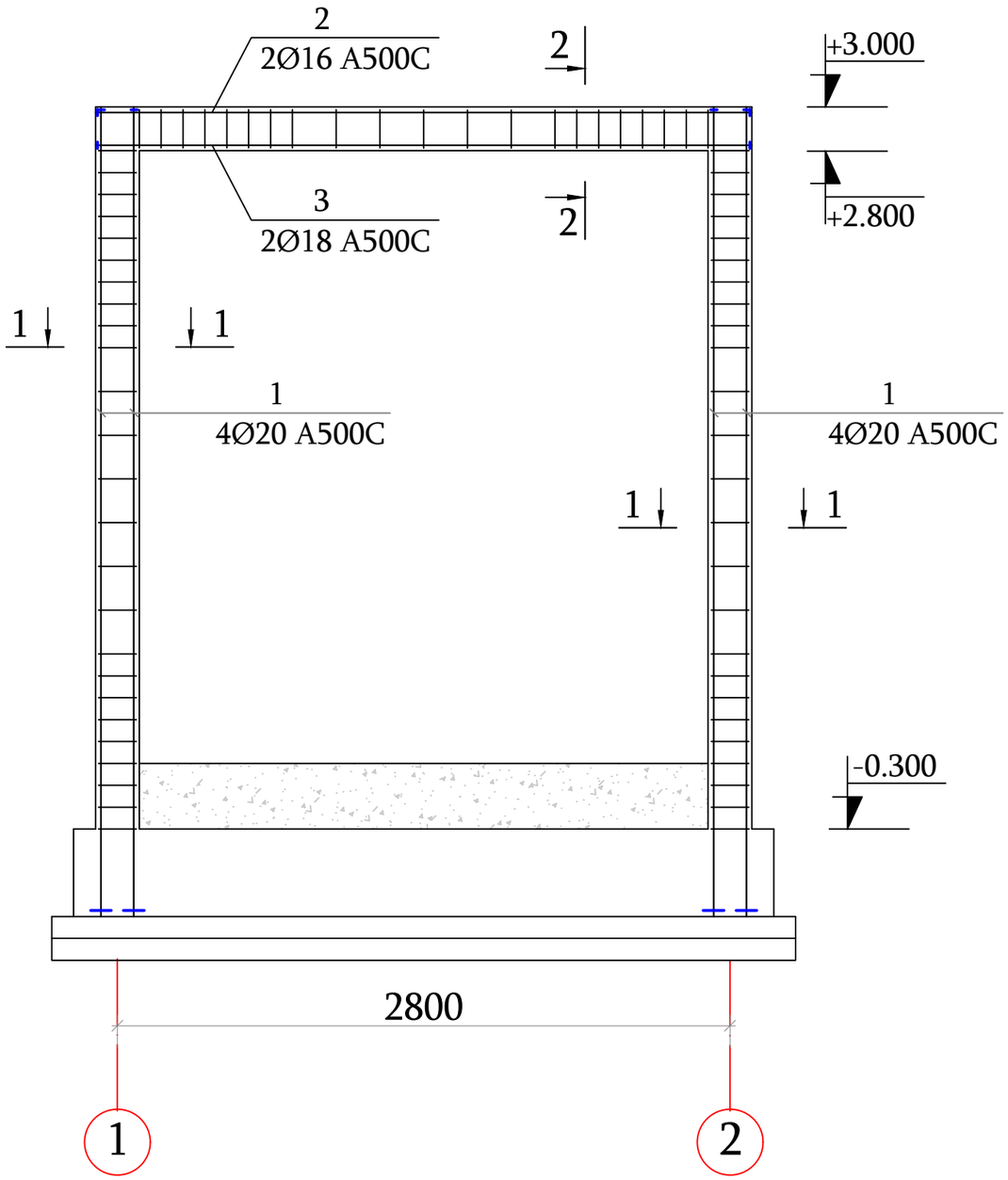

Կտրվածք (1-1) Մ 1:20

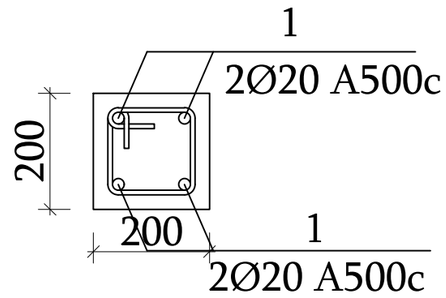

Կտրվածք (2-2) Մ 1:20

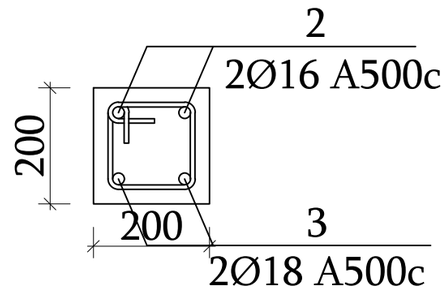

Ե/Բ միաձույլ շրջանակ 2 Ж/Б Монолитная рама 2							
Հ/Հ Н/Н	Ø	Մակնիշը Марка	Գոստ Гост	Երկ. (մմ) L Длина (мм)	Քանակ (հատ) Кол. (шт)	1 էլեմենտի քաշը (կգ) масса одного элемента (кг)	Ընդ. քաշը (կգ) Об. масса (кг)
1	20	A500C	P52544-206	3700	8	9,13	73,04
2	16	A500C	P52544-206	3000	2	4,74	9,48
3	18	A500C	P52544-206	3000	2	6	12
4	8	A240	8240-97	1200	73	0,48	35,04
Թիթեղ (лист) 80x80x10					24	0,51	12,3
Ընդամենը (сума) A500C							94,52
Ընդամենը(сума) A240							35,04
Ե/Բ միաձույլ պուների իրականացում B-25 դասի բետոնից Осуществление ж/б монолитных колон из бетона Б25 класса						մ³ (м³)	0,2
Ե/Բ միաձույլ պարզունակների ի իրականացում B-25 դասի բետոնից Осуществление ж/б монолитных ригелей из бетона Б25 класса						մ³ (м³)	0,1

			ՀՀ Ք. Երևան, Տիտոգրադյան 14/10 հասցեում Պահակակետի կառուցման աշխատանքներ			
Ն.Գ.Ճ	Ա. Պողոսյան		Ճարտարապետաշինարարական մաս	Էտապ	թերթ	թերթեր
				ԱՆ	18	24
Նախագծեց	Ա. Գրիգորյան					
			Շրջանակ-2	<<Ա-Էն Քոնսթրաքշն>> ՍՊԸ Լիցենզիա N 16423		

ՇՐՋԱՆԱԿ-3

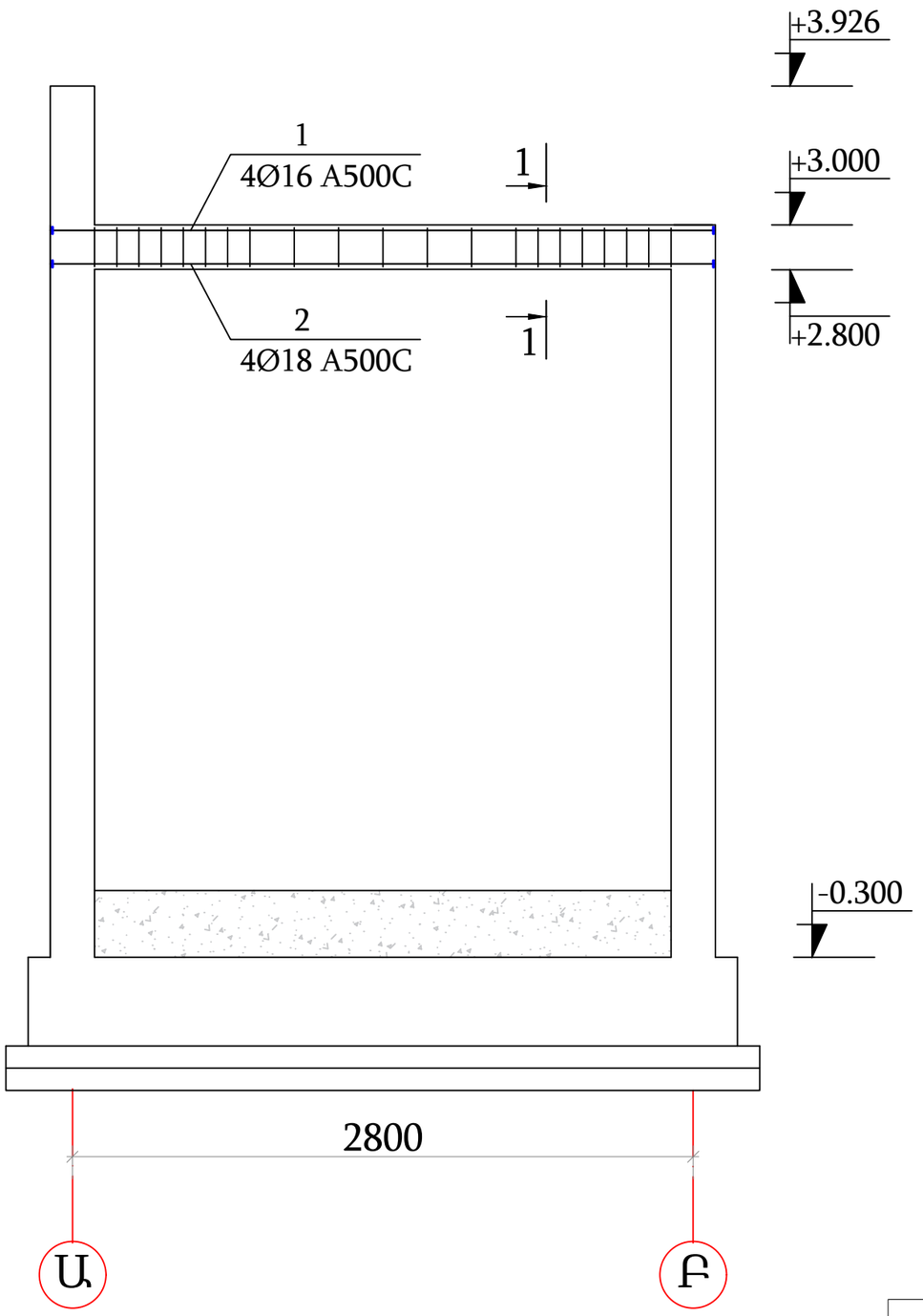

Կտրվածք (1-1) Մ 1:20

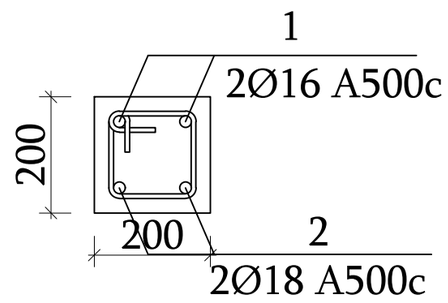

Ե/Բ միաձույլ շրջանակ 3
Ж/Б Монолитная рама 3

Հ/Հ Н/Н	Ø	Մակնիշը Марка	Գոստ Гост	Երկ. (մմ) L Длина (мм)	Քանակ (հատ) Кол. (шт)	1 էլեմենտի քաշը (կգ) масса одного элемента (кг)	Ընդ. քաշը (կգ) Об. масса (кг)
1	16	A500C	P52544-206	3000	2	4,74	9,48
2	18	A500C	P52544-206	3000	2	6	12
3	8	A240	8240-97	1200	21	0,48	10,08
Թիթեղ (лист) 80x80x10					8	0,51	4,1
Ընդամենը (сума) A500C							21,48
Ընդամենը(сума) A240							10,08
Ե/Բ միաձույլ պարզունակների ի իրականացում B-25 դասի բետոնից Осуществление ж/б монолитных ригелей из бетона Б25 класса						մ³ (м³)	0,104

			ՀՀ Ք. Երևան, Տիտոգրադյան 14/10 հասցեում Պահակակետի կառուցման աշխատանքներ			
Ն.Գ.Ճ	Ա. Պողոսյան		Ճարտարապետաշինարարական մաս	Էտապ	թերթ	թերթեր
				ԱՆ	19	24
Նախագծեց	Ա. Գրիգորյան					
			Շրջանակ-3	<<Ա-Էն Քոնսթրաքշն>> ՍՊԸ Լիցենզիա N 16423		

ՇՐՋԱՆԱԿ-4

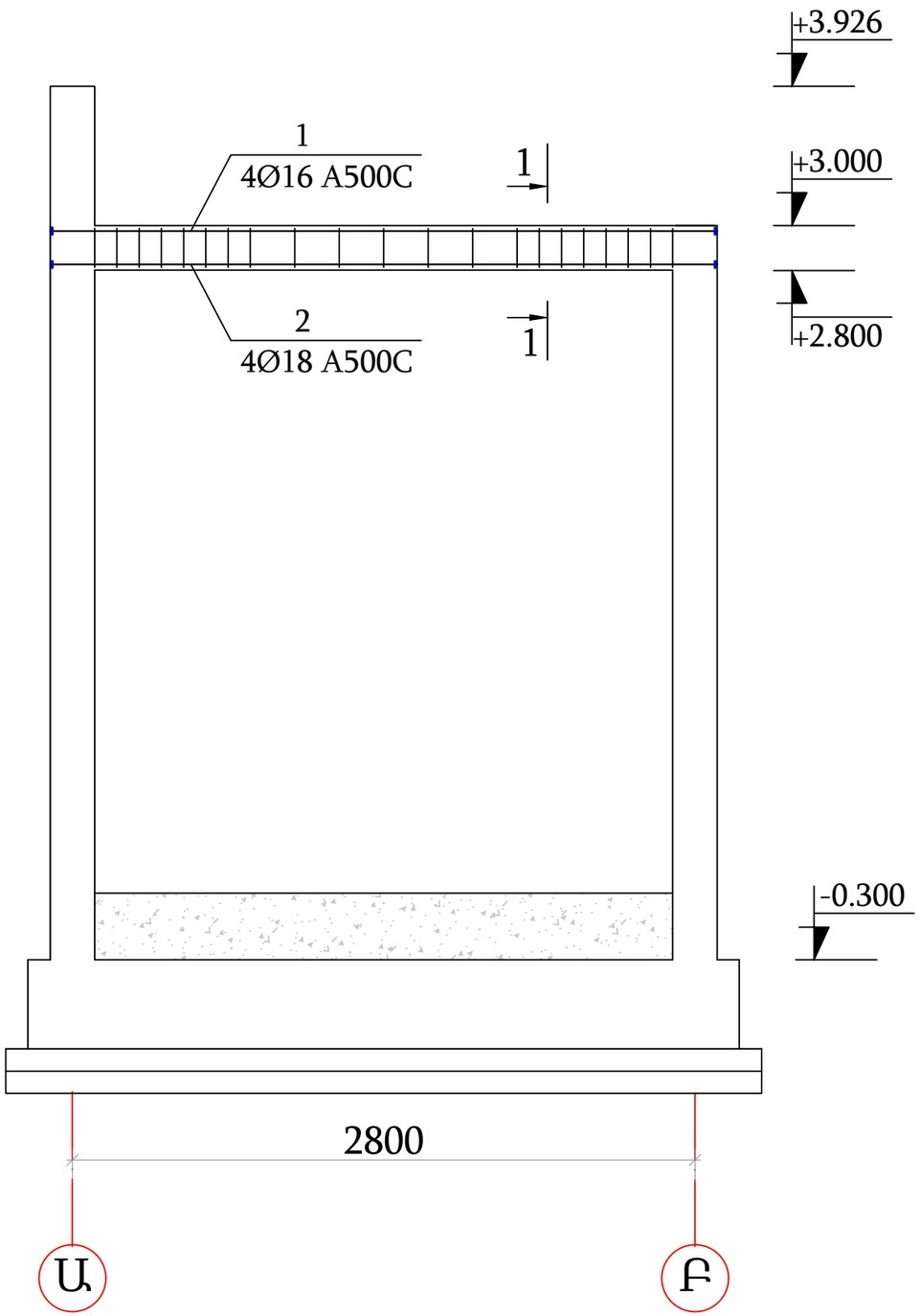

Կտրվածք (1-1) Մ 1:20

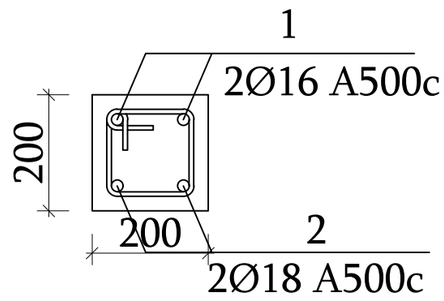

Ե/Բ միաձույլ շրջանակ 4
Ж/Б Монолитная рама 4

Հ/Հ Н/Н	Ø	Մակնիշը Марка	Գոստ Гост	Երկ. (մմ) Լ Длина (мм)	Քանակ (հատ) Кол. (шт)	1 Էլեմենտի քաշը (կգ) масса одного элемента (кг)	Ընդ. քաշը (կգ) Об. масса (кг)
1	16	A500C	P52544-206	3000	2	4,74	9,48
2	18	A500C	P52544-206	3000	2	6	12
3	8	A240	8240-97	1200	21	0,48	10,08
Թիթեղ (лист) 80x80x10					8	0,51	4,1
Ընդամենը (сума) A500C							21,48
Ընդամենը(сума) A240							10,08
Ե/Բ միաձույլ պարզունակների ի իրականացում B-25 դասի բետոնից Осуществление ж/б монолитных ригелей из бетона Б25 класса						մ³ (м³)	0,104

			ՀՀ Ք. Երևան, Տիտոգրադյան 14/10 հասցեում Պահակակետի կառուցման աշխատանքներ			
Ն.Գ.Ճ	Ա. Պողոսյան		Ճարտարապետաշինարարական մաս	Էտապ	թերթ	թերթեր
				ԱՆ	20	24
Նախագծեց	Ա. Գրիգորյան					
			Շրջանակ-4	<<Ա-Էն Քոնսթրաքշն>> ՍՊԸ Լիցենզիա N 16423		

Ճակատ 2-1

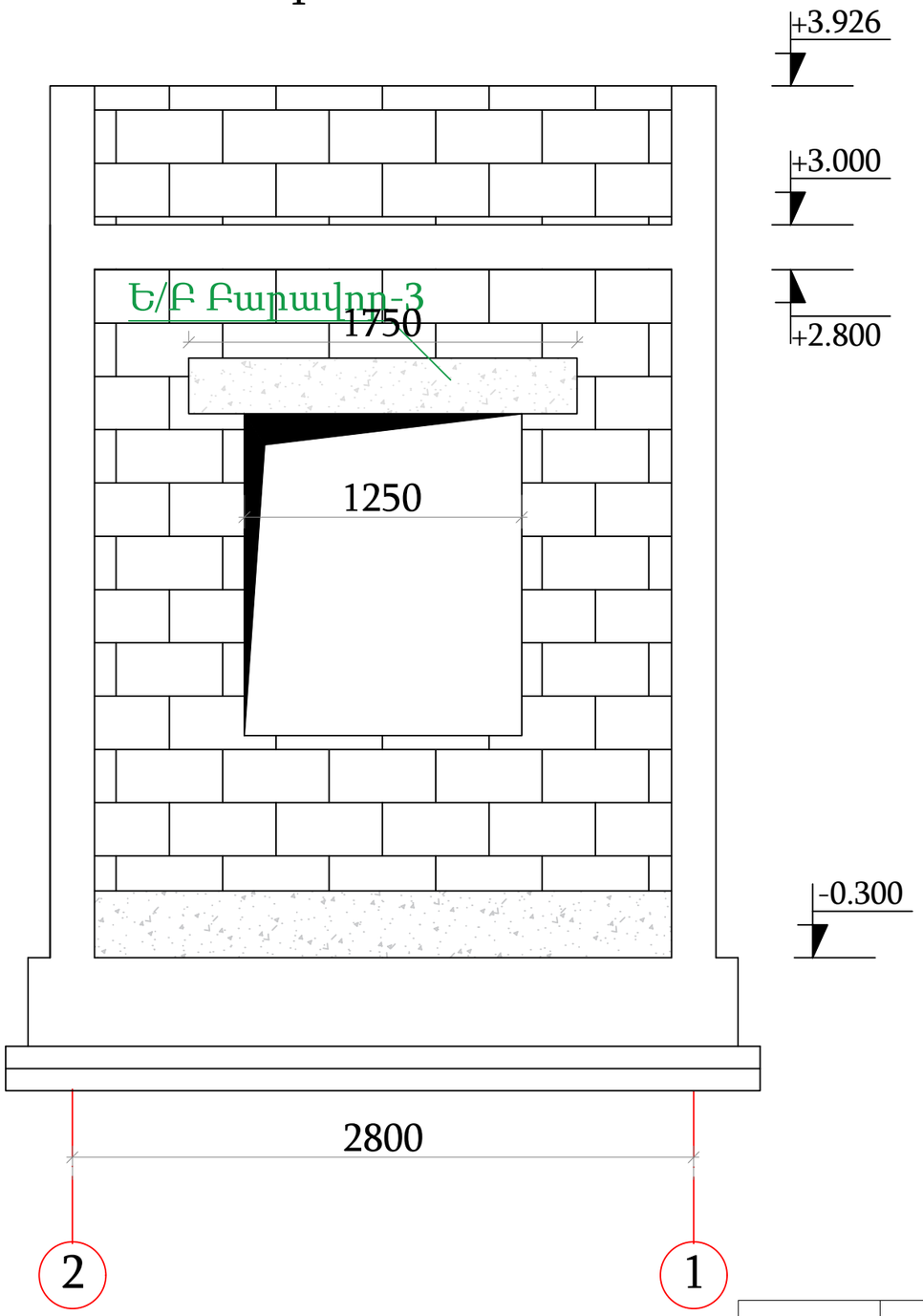

Ճակատ 1-2

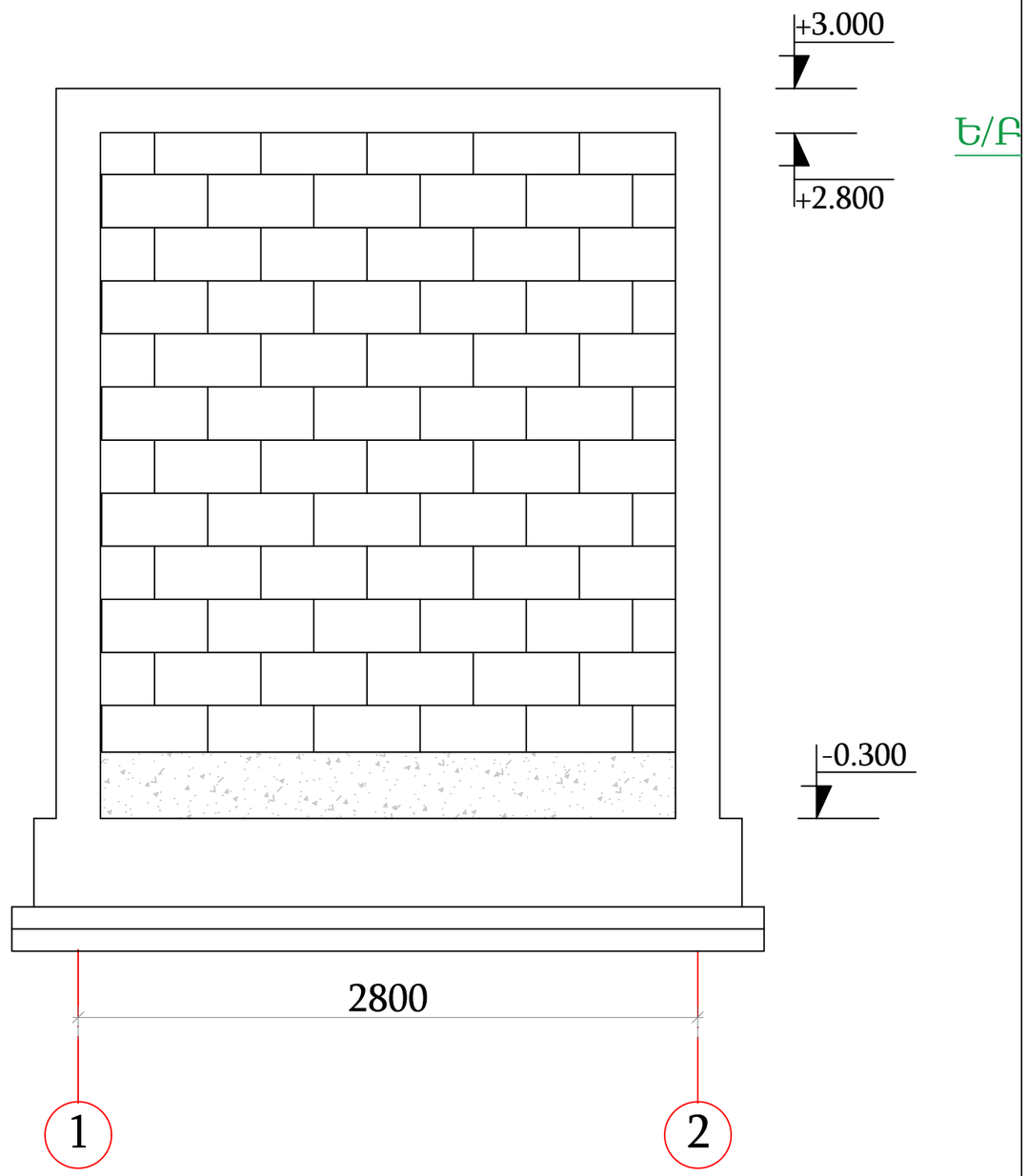

			ՀՀ Ք. Երևան, Տիտոգրադյան 14/10 հասցեում Պահակակետի կառուցման աշխատանքներ			
Ն.Գ.Ճ	Ա. Պողոսյան		Ճարտարապետաշինարարական մաս	Էտապ	թերթ	թերթեր
				ԱՆ	21	24
Նախագծեց	Ա. Գրիգորյան					
			Ճակատ 2-1 Ճակատ 1-2	<<Ա-Էն Քոնսթրաքշն>> ՍՊԸ Լիցենզիա N 16423		

Ճակատ Ա-Բ

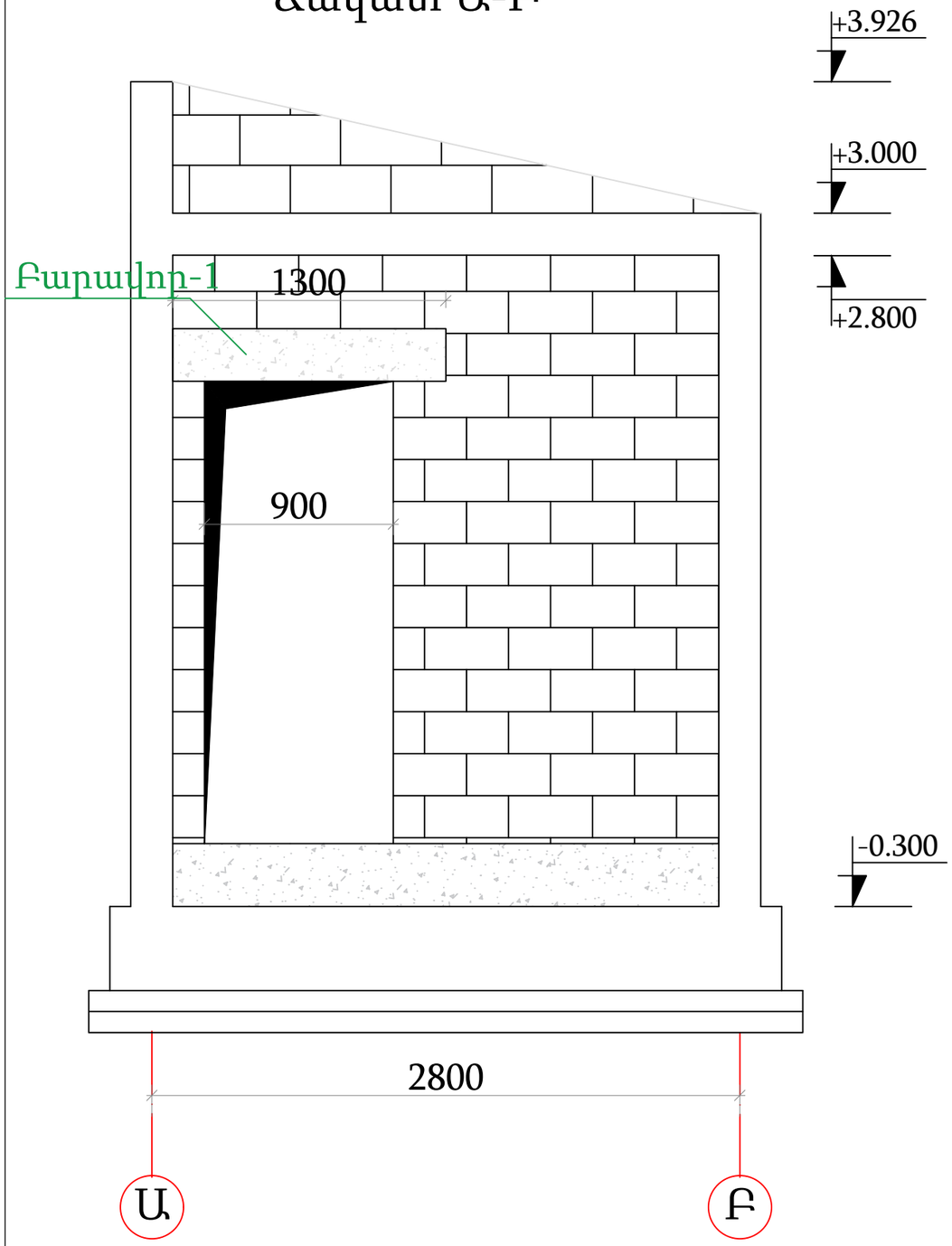

Ճակատ Ա-Բ

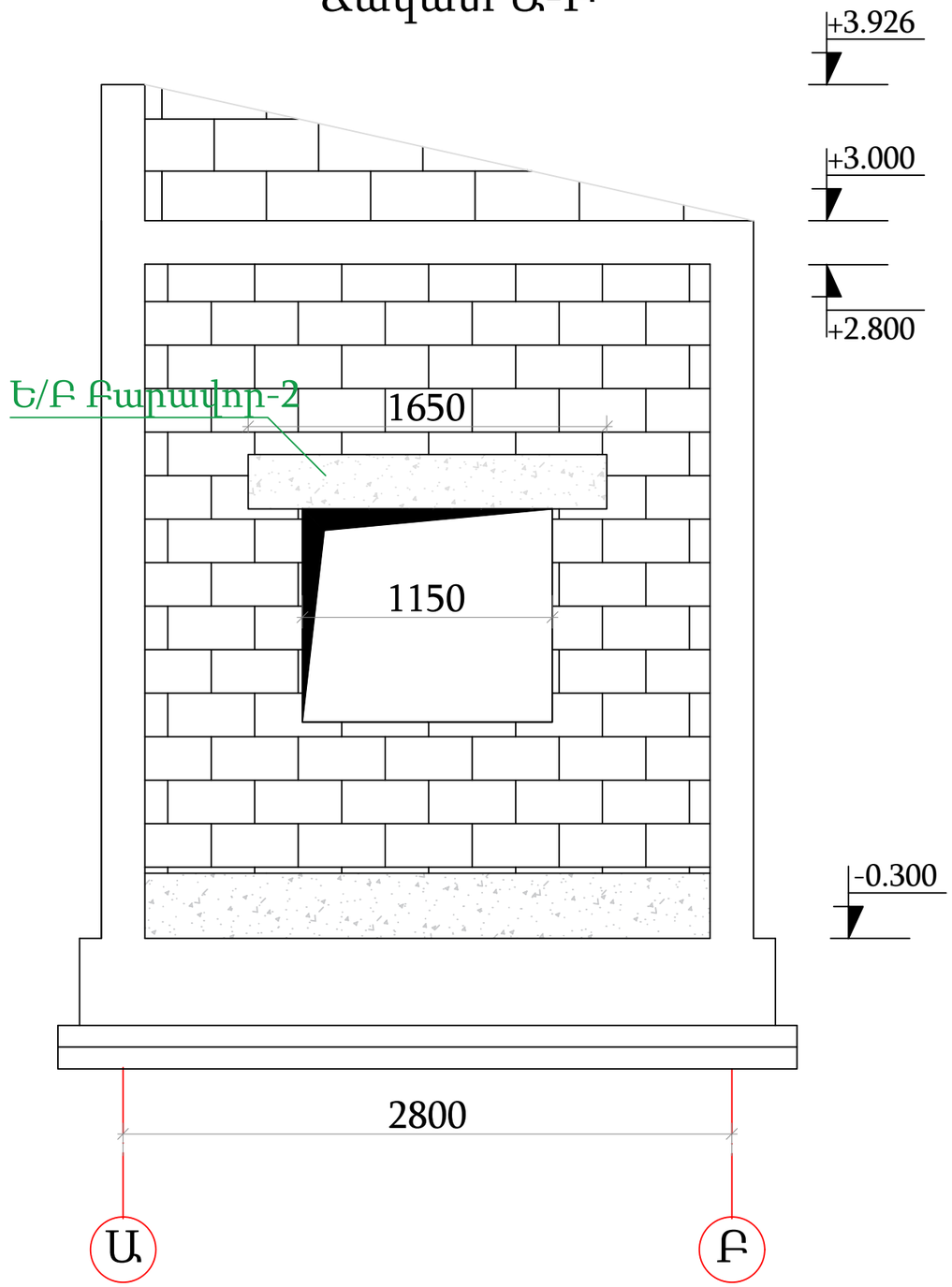

			ՀՀ Ք. Երևան, Տիտոգրադյան 14/10 հասցեում Պահակակետի կառուցման աշխատանքներ			
Ն.Գ.Ճ	Ա. Պողոսյան		Ճարտարապետաշինարարական մաս	Էտապ	թերթ	թերթեր
				ԱՆ	22	24
Նախագծեց	Ա. Գրիգորյան					
			Ճակատ Ա-Բ	<<Ա-ԷՆ Քոնսթրաքշն>> ՍՊԸ Լիցենզիա N 16423		

ԲԱՐԱՎՈՐ 1
Մ 1:20

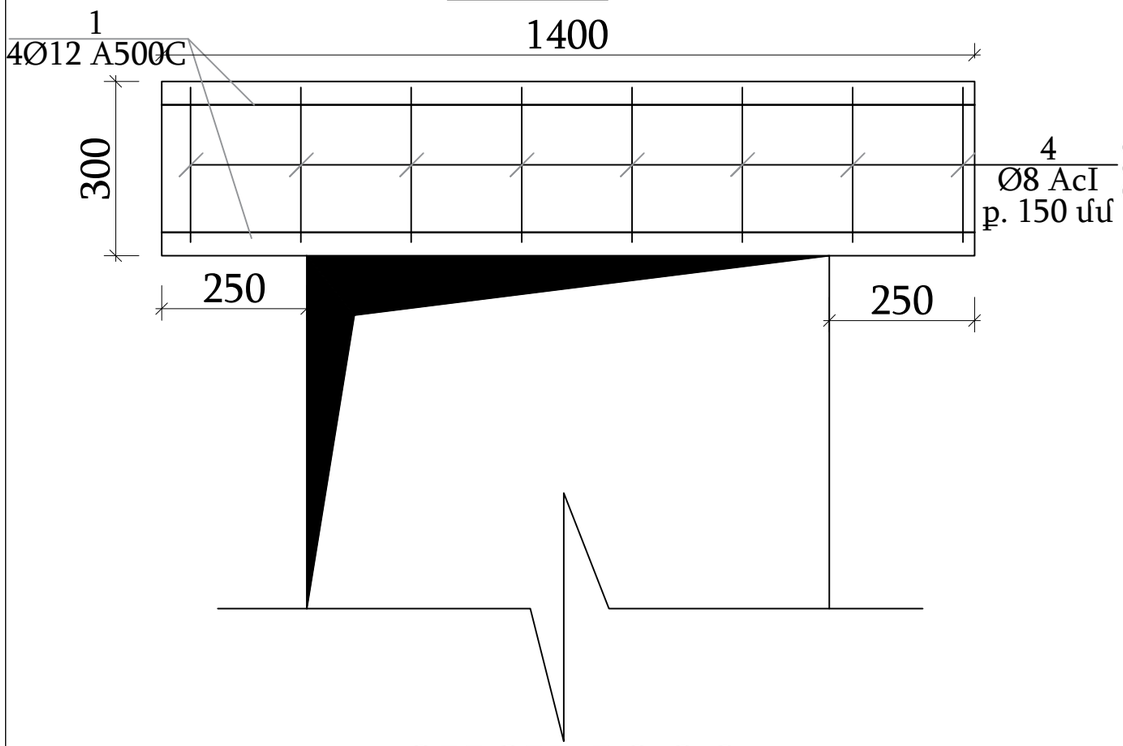

ԲԱՐԱՎՈՐ 2
Մ 1:20

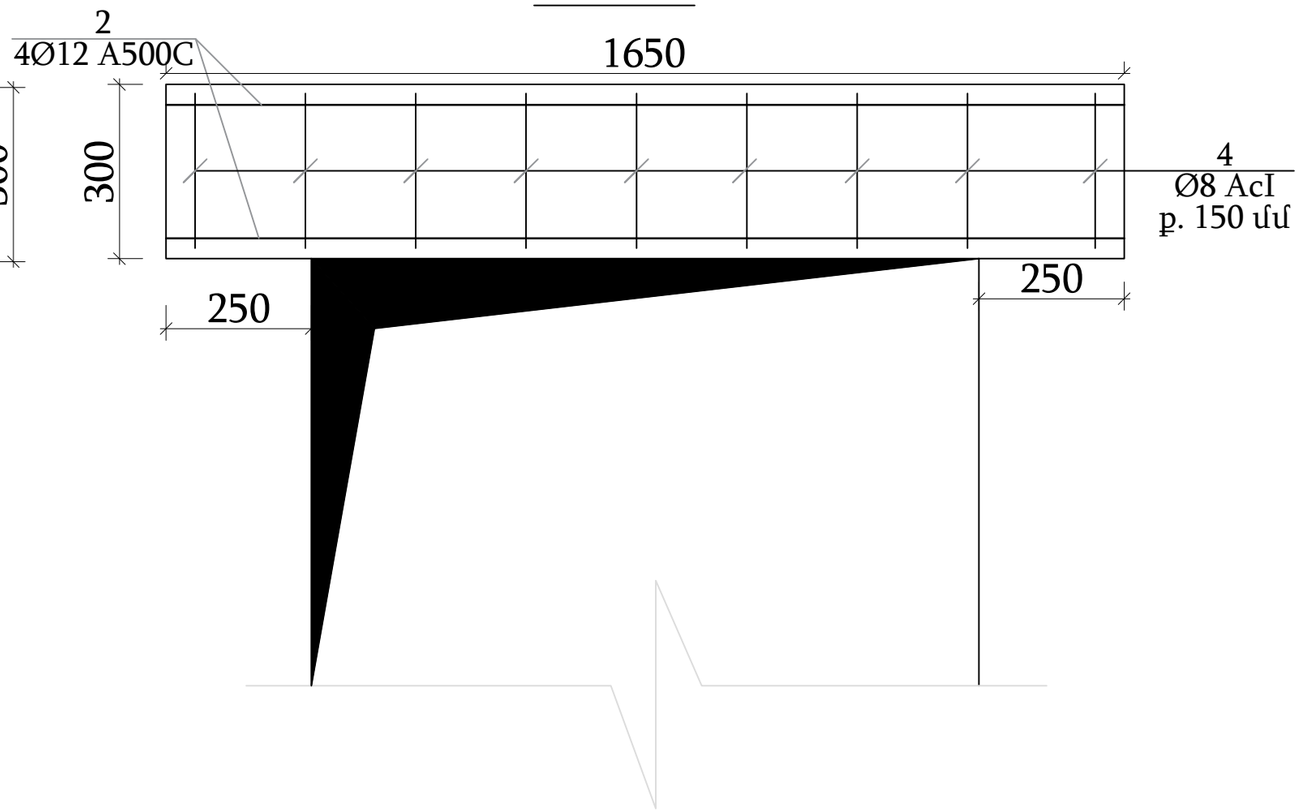

ԲԱՐԱՎՈՐ 3
Մ 1:20

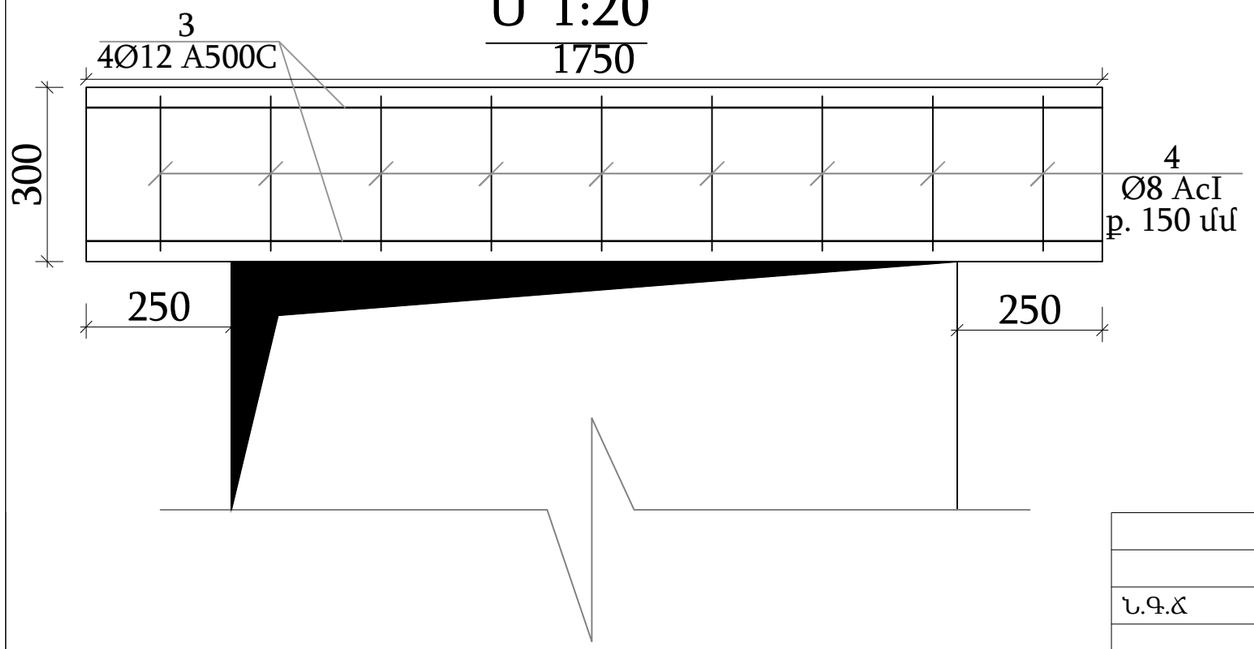

Բարավորների մասնագիր

Հ/Հ	Ø	Մակնիշը	Գոստ	Երկ. (մմ) L	Քանակ (հատ)	Քաշը (կգ)
1	12	A500C	P52544-206	1400	4	5
2	12	A500C	P52544-206	1650	4	5,9
3	12	A500C	P52544-206	1750	4	6,3
4	8	AcI	8240-97	950	24	9,1
Ընդամենը A500C						17,2
Ընդամենը AcI						9,1
Բարավորների իրականացում B-12.5 դասի բետոնից					մ³	0,234

			ՀՀ Ք. Երևան, Տիտոգրադյան 14/10 հասցեում Պահակակետի կառուցման աշխատանքներ			
Ն.Գ.Ճ	Ա. Պողոսյան		Ճարտարապետաշինարարական մաս	Էտապ	թերթ	թերթեր
				ԱՆ	23	24
Նախագծեց	Ա. Գրիգորյան					
			Բարավորների մասնագիր	«Ա-Էն Քոնսթրաքշն» ՍՊԸ Լիցենզիա N 16423		

Արտաքին պատի ամրակապումը սյան հետ (200մմ) Մ 1:10

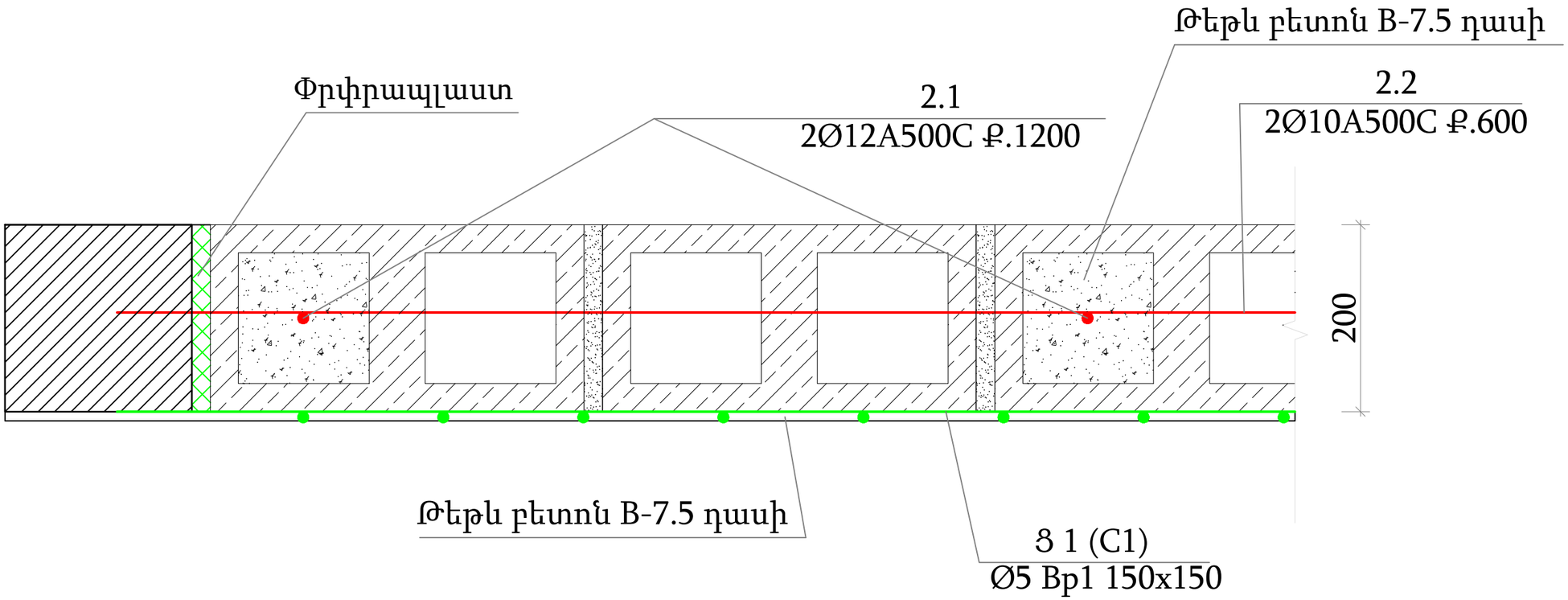

Արտաքին պատի մասնագիր					
Հ/Հ	Ø	Մակնիշը	Երկ. (մմ) Լ	Քանակ (հատ)	Քաշը (կգ)
2,1	10	A500C	27000	1	16,7
2,2	10	A500C	54000	1	33,4
Թեթև բետոն B-7.5 դասի				մ³	0,53
Փրփրապլաստ				0,612	մ³
Ցեմենտավազե բլոկ 200x200x400				31	մ²
				6,2	մ³
Պատի արտաքին շերտիիրականացում 100 մմ					
Հ/Հ	Ø	Մակնիշը	Երկ. (մմ) Լ	Քանակ (հատ)	Քաշը (կգ)
1	Մետ. Ցանց Ø4 Bp1 150x150 (31մ²)			31	43,4
	4	Bp1	1000	7	0,7
	4	Bp1	1000	7	0,7
Թեթև բետոն B-7.5 դասի				մ³	1,6

			ՀՀ Ք. Երևան, Տիտոգրադյան 14/10 հասցեում Պահակակետի կառուցման աշխատանքներ			
Ն.Գ.Ճ	Ա. Պողոսյան		*Ճարտարապետաշինարարական մաս*	Էտապ	թերթ	թերթեր
				ԱՆ	24	24
Նախագծեց	Ա. Գրիգորյան					
			Արտաքին պատի ամրակապումը սյան հետ (200մմ) Մ 1:10	*<<Ա-Էն Քոնսթրաքշն>> ՍՊԸ Լիցենզիա N 16423*		