«ԳԱԶՊՐՈՄ ԱՐՄԵՆԻԱ» ՓԲԸ
«ԻՆԺԵՆԵՐԱԿԱՆ ԿԵՆՏՐՈՆ»
ՄԱՍՆԱՃՅՈՒՂ

ЗАО «ГАЗПРОМ АРМЕНИЯ»
ФИЛИАЛ
«ИНЖЕНЕРНЫЙ ЦЕНТР»

ՆԱԽԱԳԾԱ- ՀԵՏԱԶՈՏԱԿԱՆ ԲԱԺԻՆ

Պետական լիցենզիա №ՔՊԼ 17382

Սևանի ԳԳՄ պահեստների տանիքների վերանորոգում

ԱՇԽԱՏԱՆՔԱՅԻՆ ՆԱԽԱԳԻԾ

ՕԲՅԵԿՏ № 13/003-24

ՏՆՕՐԵՆԻ ՏԵՂԱԿԱԼ ԳԼԽԱՎՈՐ ՃԱՐՏԱՐԱԳԵՏ՝ Հ. ԻՍՊԻՐՅԱՆ

ՆՀԲ ՊԵՏ՝ Գ. ԱԼԱՎԵՐԴՅԱՆ

ՆԱԽԱԳԾԻ ԳԼԽԱՎՈՐ ՃԱՐՏԱՐԱԳԵՏ՝ Ա. ՎԱՐԴԱՆՅԱՆ

ԵՐԵՎԱՆ 2024

ԸՆԴՀԱՆՈՒՐ ՏՎՅԱԼՆԵՐ

1. «Սևանի ԳԳՄ-ի պահեստների տանիքների վերանորոգում» նախագծային փաստաթղթերը կատարվել են համաձայն.
   - «Գազպրոմ Արմենիա» ՓԲԸ գրության Ն/29/17528-2024 տրված 23.04.2024թ.
2. Նախագծային փաստաթղթերում ընդունված տեխնիկական լուծումները համապատասխանում են ՀՀ-ում գործող շինարարական նորմերին և կանոններին, լիցենզիա № ՔՊԼ 17382 էներգետիկ ոլորտի:
3. Նախագիծը մշակված է հետևյալ բնակլիմայական պայմանների համար.

սեյսմիկ ազդեցությունը	IIգոտի
ձյան ծածկոցի նորմատիվ ճնշումը	150 կգու/մ²
քամու արագության նորմատիվային ճնշումը	45 կգու/մ²
ձմռան միջին ջերմաստիճանը	-22°C
գրունտի սառեցման խորությունը	114 սմ:

4. Տվյալ բաժնում ներկայացված աշխատանքները բերվված են ստորև՝ բացատրագրում:
5. Բոլոր տեսակի կոնստրուկցիաների գունային լուծումները պետք է համապատասխանեն «Типовой книге фирменного стиля дочернего общества ПАО «Газпром».
6. Շինարարական աշխատանքների իրականացման ընթացքում ի հայտ եկած խնդիրների և անհամապատասխանությունների դեպքում անհրաժեշտ է դադարեցնել աշխատանքները և դիմել նախագծային կազմակերպությանը:

Վկայակոչված փաստաթղթերի ամփոփագիր

Նշանակում	Անվանում	Ծանոթություն
ՀՀՇՆ 30-01-2014	Քաղաքաշինություն. Քաղաքային և գյուղական բնակատայրերի հատակագծում և կառուցապատում	
ՀՀՇՆ 20-04-2020	Երկրաշարժադիմացկուն շինարարություն. նախագշման նորմեր	
ՀՀՇՆ 53-01-2020	Պողպատե կոնստուկցիաներ. շինարարական նորմեր	
ՀՀՇՆ 52-01-2021	Բետոնե և երկաթբետոնե կոնստուկցիաներ	
ՀՀՇՆ 20-05-2022	Շինարարական կոնստրուկցիաների պաշտպանություն կոռոզիայից	
ՀՀՇՆ IV-10.01.01-2006	Շենքերի և կառուցվածքների հիմնատակեր	
ՀՀՇՆ II-7.01-2011	Շինարարական կլիմայաբանություն	
ՄՆիՊ 2.01.07-85	Բեռնվածքներ և ազդեցություններ	

ԲԱՑԱՏՐԱԳԻՐ

Սևանի ԳԳՄ-ի պահեստների շինությունը 30.0x9.8մ հատակագծային չափերով և 5.6մ բարձրությամբ կառույց է, միալանջ, փայտե տարրերով և ասբեստային ծածկույթով և քիվքպքտերով, ազատ ջրահեռացմամբ:

Նախագծում նախատեսվում է առկա տանիքի և քիվապատերի ապամոնտաժում, նոր տանիքի կառուցում՝ պահպանելով առկա տանիքի տեսքն ու չափերը:

Կոնստրուկտիվ լուծումներ

Քիվապատը նախատեսվում է իրականացնել ամրանավորված պեմզաբլոկերով, սվաղելով ցեմենտավազային շաղախով, քսահարթել և ներկել ճակատային ներկով, իսկ ճակատ 6-1-ով՝: Նախագծում նաև նախատեսվում է քսահարթել և ներկել ճակատային ներկով դիտարկվող առկա ճակատները, ներկել նշված առկա դարպասները:

Տանիքը նախատեսվում է իրականացնել փայտե ծպեղային համակարգի վրա փայտե կավարամածով, մետաղակղմինդրե գունավոր ծածկույթով: Դեպի նախատեսված է մետաղական աստիճան

Ներկայացվող փաստաթղթերի ամփոփագիր

Նշանակում	Անվանում	Ծանոթություն
№ 13/003-24 ՃՇ.ԱԾ	Աշխատանքների ծավալ	ՃՇ

Նախագծեց	Ա.Պապոյան			13/003-24 ՃՇ
Ստուգեց				Սևանի ԳԳՄ-ի պահեստների տանիքների վերանորոգում
Պաշտոն	ԱԱՀ	Ստորագր.		

Կոնստրուկտորական լուծումներ	Փուլ	Թերթ	Թերթեր
	ԱՆ	1	8
Ընդհանուր տվյալներ	«Գազպրոմ Արմենիա» ՓԲԸ «Ինժեներական կենտրոն» մասնաճյուղ		

ՏԱՆԻՔԻ ՀԱՏԱԿԱԳԻԾ (չափագրություն)
Մ 1:100

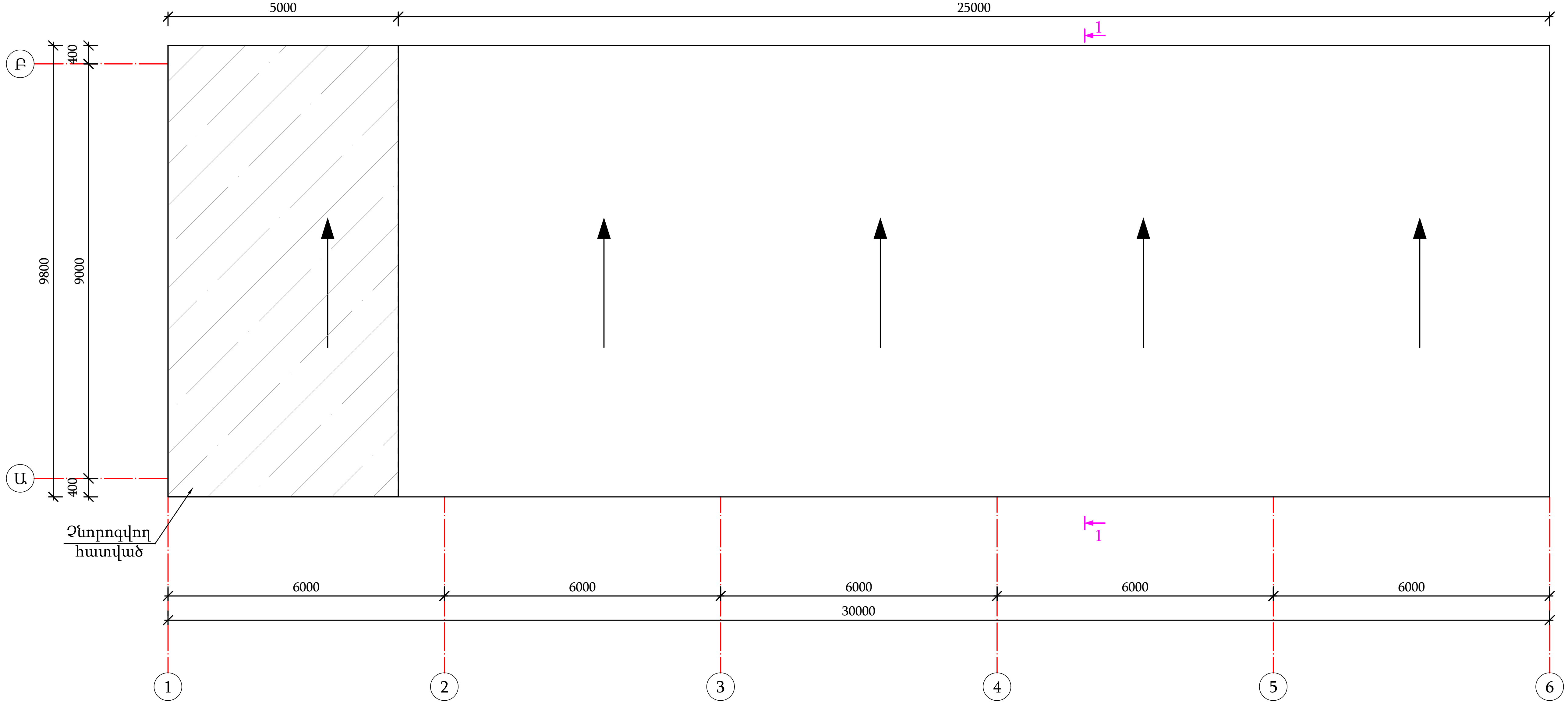

ԿՏՐՎԱԾՔ 1-1 (չափագրություն)
Մ 1:100

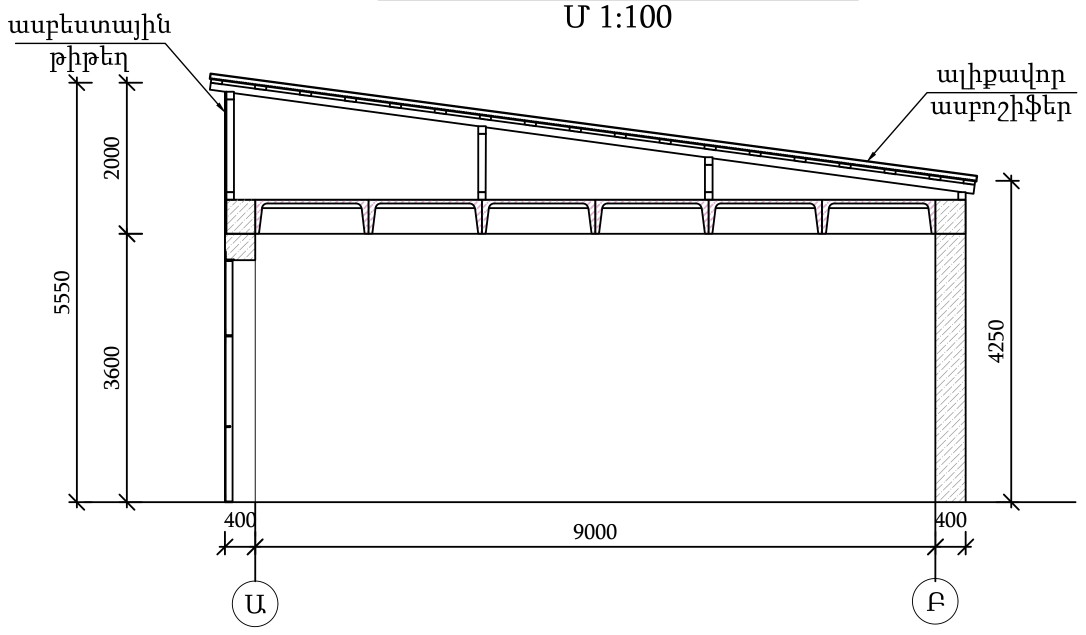

				13/003-24 ՃԾ
Նախագծեց	Ա.Պապոյան			Սևանի ԳԳՄ-ի պահեստների տանիքների վերանորոգում
Ստուգեց				
				Կոնստրուկտորական լուծումներ / Փուլ: ԱՆ / Թերթ: 2 / Թերթեր: 8
Պաշտոն	ԱԱՀ	Ստորագր.		Տանիքի հատակագիծ, կտրվածք (չափագրություն)
				«Գազպրոմ Արմենիա» ՓԲԸ «Ինժեներական կենտրոն» մասնաճյուղ

ՃԱԿԱՏ 1-6 (չափագրություն)
Մ 1:100

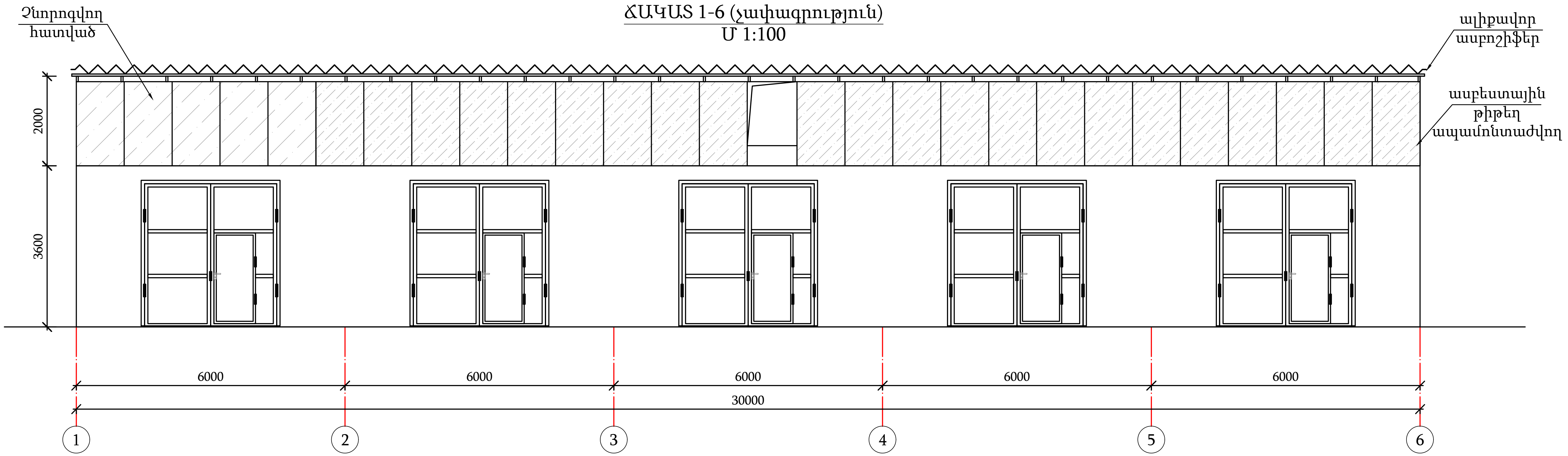

ՃԱԿԱՏ Ա-Բ (չափագրություն)
Մ 1:100

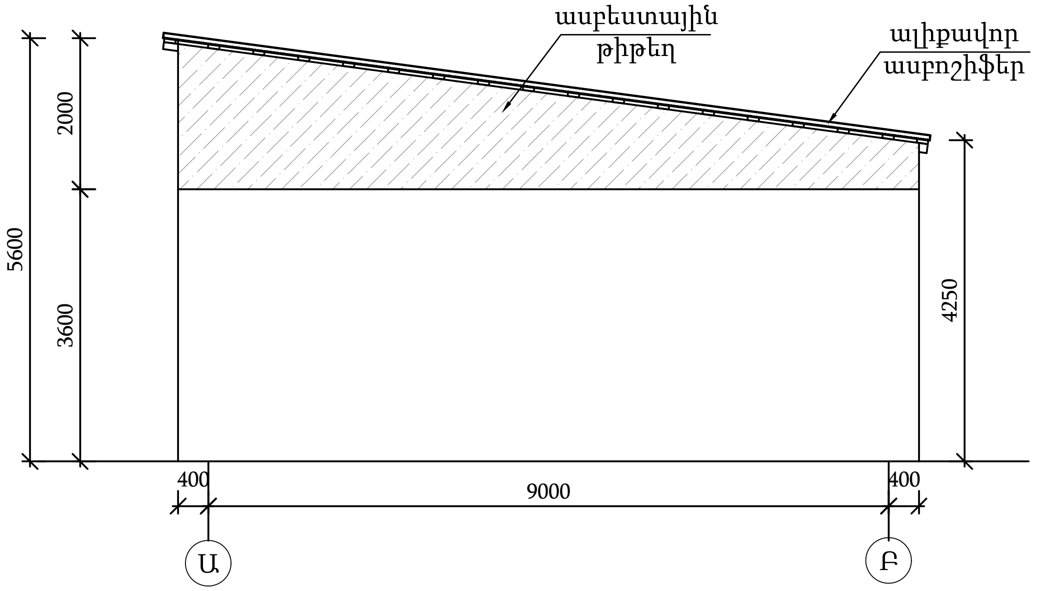

Տանիքի տարրի ապամոնտաժում

ՀՀ	Անվանում	Միավոր	Քանակ
1	Տանիքի առկա ծածկույթի ապամոնտաժում	$մ^2$	257.0
2	Առկա փայտե տարրերի ապամոնտաժում	$մ^3$	9.0
3	Առկա ասբեստային պանելների ապամոնտաժում	$մ^2$	46.0
4	Առկա գոլորշամեկուսիչ շերտի ապամոնտաժում	$մ^2$	245.0
5	Առկացեմ.ավազային քայքայված շերտի ապամոնտաժում	$մ^2$	245.0
6	Առկա ջերմամեկուսիչ շերտի ապամոնտաժում	$մ^2$	245.0
7	Առկա մետաղական դարպասների մաքրում հին ներկից և կոռոզիոն հետքերից	$մ^2$	90.0

Նախագծեց	Ա.Պապոյան		
Ստուգեց			
Պաշտոն	ԱԱՀ	Ստորագր.	

13/003-24 ՃԾ

Սևանի ԳԳՄ-ի պահեստների տանիքների վերանորոգում

Կոնստրուկտորական լուծումներ	Փուլ	Թերթ	Թերթեր
	ԱՆ	3	8

Ճակատներ 1-6 և Ա-Բ (չափագրություն), քանդման աշխատանքների մասնագիր

«Գազպրոմ Արմենիա» ՓԲԸ «Ինժեներական կենտրոն» մասնաճյուղ

ՏԱՆԻՔԻ ՀԱՏԱԿԱԳԻԾ
Մ 1:100

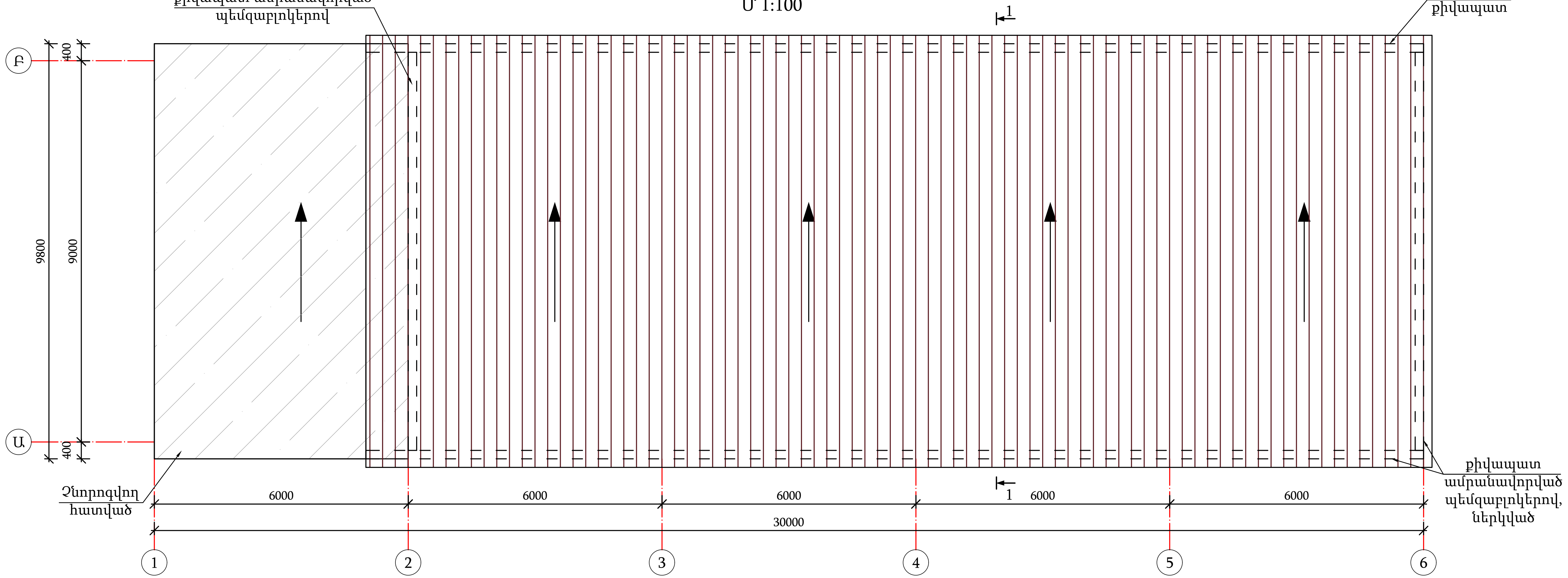

Պատերի վերանորոգման տարրրի մասնագիր

ՀՀ	Անվանում	Միավոր	Քանակ
1	Քիվապատի պեմզաբետոնե բլոկերով ամրանավորված շարվածք, δ=200մմ	մ^2	75.0
2	Ե.բետոնե քիվապատ, բետոն B15 դասի	մ^2	2.5
3	Ե.բետոնե քիվապատ, ամրան Ø12A500C	գմ/ կգ	100.0/ 88.8
4	Ե.բետոնե քիվապատ, ամրան Ø8A240C	գմ/ կգ	104.0/ 41.1
5	Քիվապատի ցեմ.ավազ սվաղ, δ=20մմ	մ^2	80.0
6	Քիվապատի ներկում և քսահարթում բարձրորակ ճակատային ներկով	մ^2	60.0
7	Տանիքի մետաղական դռնակ 1.0x1.2մ, շերտափեղկով ЖМ-1(670x470մմ)	հատ/ մ^2	2/ 2.4
8	Առկա մետաղական դարպասների ներկուն գրունտային ГФ-021 և հակակոռոզիոն ներկով, երկշերտ, 3.2x3.0մ, 4հատ	մ^2	90.0
9	Առկա պատի ներկում և քսահարթում բարձրորակ ճակատային ներկով	մ^2	85.0

Տանիքի տարրրի մասնագիր

ՀՀ	Անվանում	Միավոր	Քանակ
1	Տանիքի ծածկույթ մետաղակղմինդրով, δ=0.50մմ, գունավոր	մ^2	423.0
2	Ջրթափ վերին, b=800մմ	մ^2	20.0
3	Քիվաթիթեղ, b=800մմ	մ^2	20.0
4	Պիպաթիթեղ, b=600մմ	մ^2	15.0
5	Ջերմամեկուսիչ շերտ՝ խարամ δ=100 մմ հաստությամբ	մ^2	245.0
6	Ցեմ.ավազային ամրանավորված շերտ, δ=30մմ, ցանց Ø4Bp-I, ք.150x150, m=1.38կգ/մ^2	մ^2	245.0
7	Գոլորշամեկուսիչ՝ ռուբերոիդ, 1 շերտ	մ^2	245.0

Նախագծեց	Ա.Պապոյան	[signature]	
Ստուգեց			
Պաշտոն	ԱԱՀ	Ստորագր.	

13/003-24 ՃԾ

Սևանի ԳԳՄ-ի պահեստների տանիքների վերանորոգում

Կոնստրուկտորական լուծումներ	Փուլ	Թերթ	Թերթեր
	ԱՆ	4	8

Տանիքի հատակագիծ, մասնագիր, պատերի վերանորոգման տարրերի մասնագիր

«Գազպրոմ Արմենիա» ՓԲԸ «Ինժեներական կենտրոն» մասնաճյուղ

ՃԱԿԱՏ 1-6
Մ 1:100

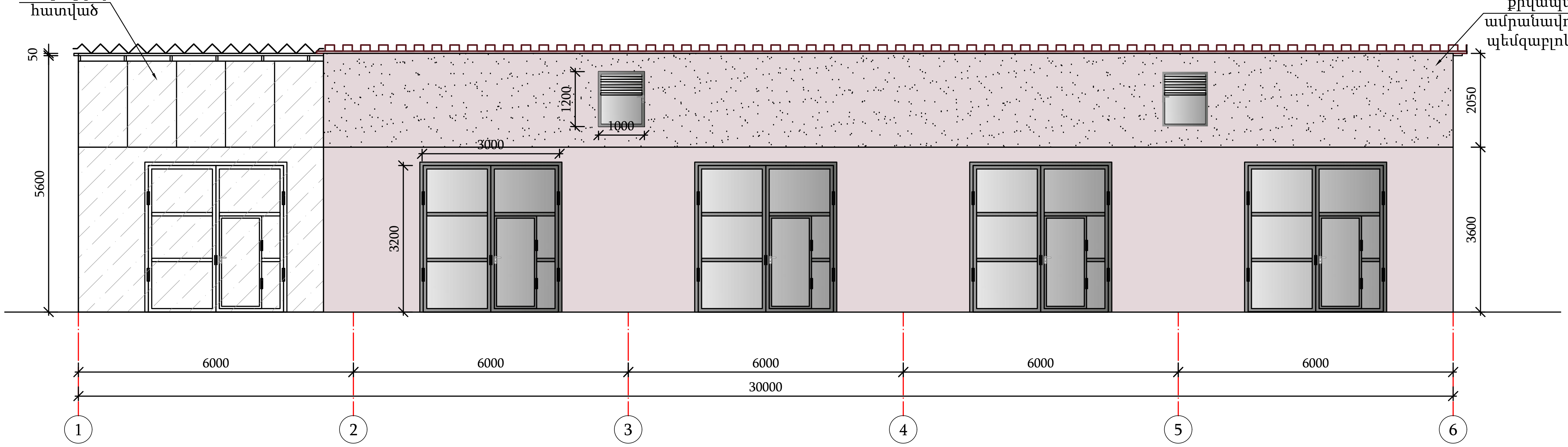

ԿՏՐՎԱԾՔ 1-1
Մ 1:100

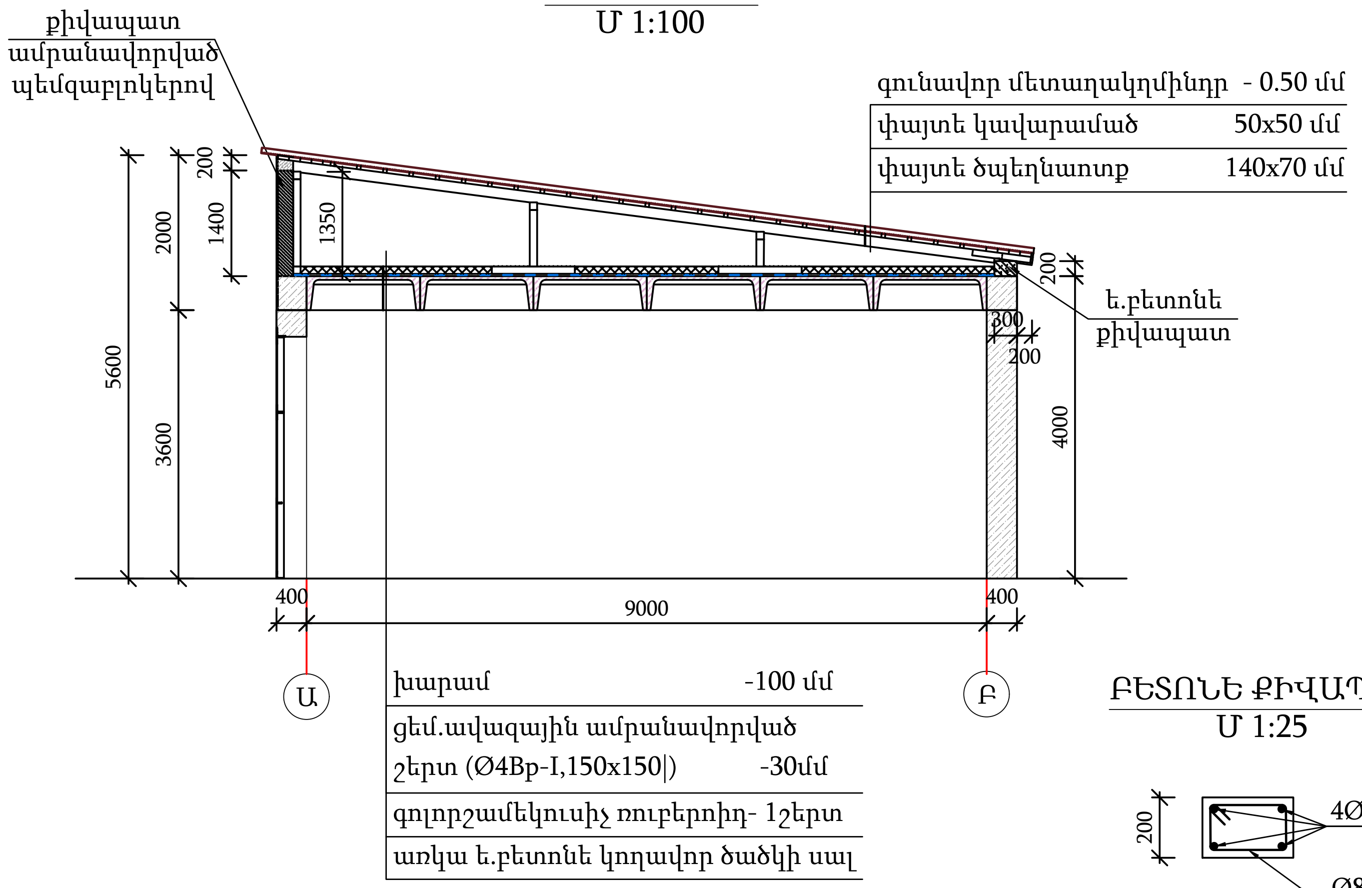

ՃԱԿԱՏ Ա-Բ
Մ 1:100

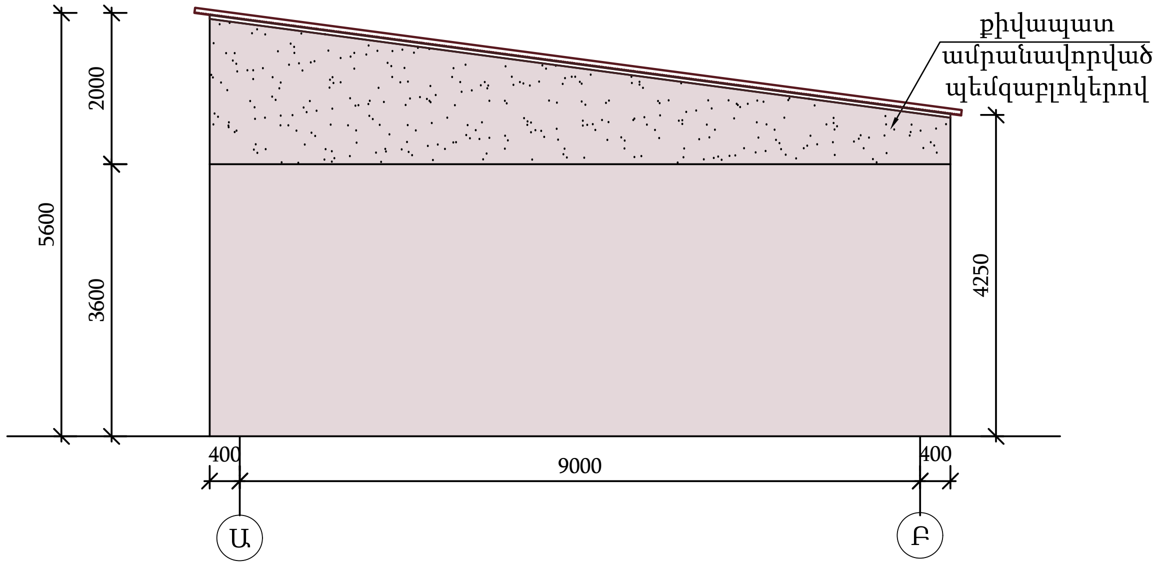

ԲԵՏՈՆԵ ՔԻՎԱՊԱՏ
Մ 1:25

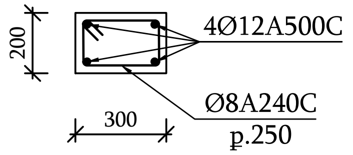

				13/003-24 ՃՇ			
Նախագծեց	Ա.Պապոյան	[signature]		Սևանի ԳԳՄ-ի պահեստների տանիքների վերանորոգում			
Ստուգեց							
				Կոնստրուկտորական լուծումներ	Փուլ	Թերթ	Թերթեր
					ԱՆ	5	8
Պաշտոն	ԱԱՀ	Ստորագր.		Ճակատներ 1-6 և Ա-Բ, կտրվածք	«Գազպրոմ Արմենիա» ՓԲԸ «Ինժեներական կենտրոն» մասնաճյուղ		

ՏԱՆԻՔԻ ՓԱՅՏԵ ՏԱՐՐԵՐԻ ՀԱՏԱԿԱԳԻԾ
Մ 1:100

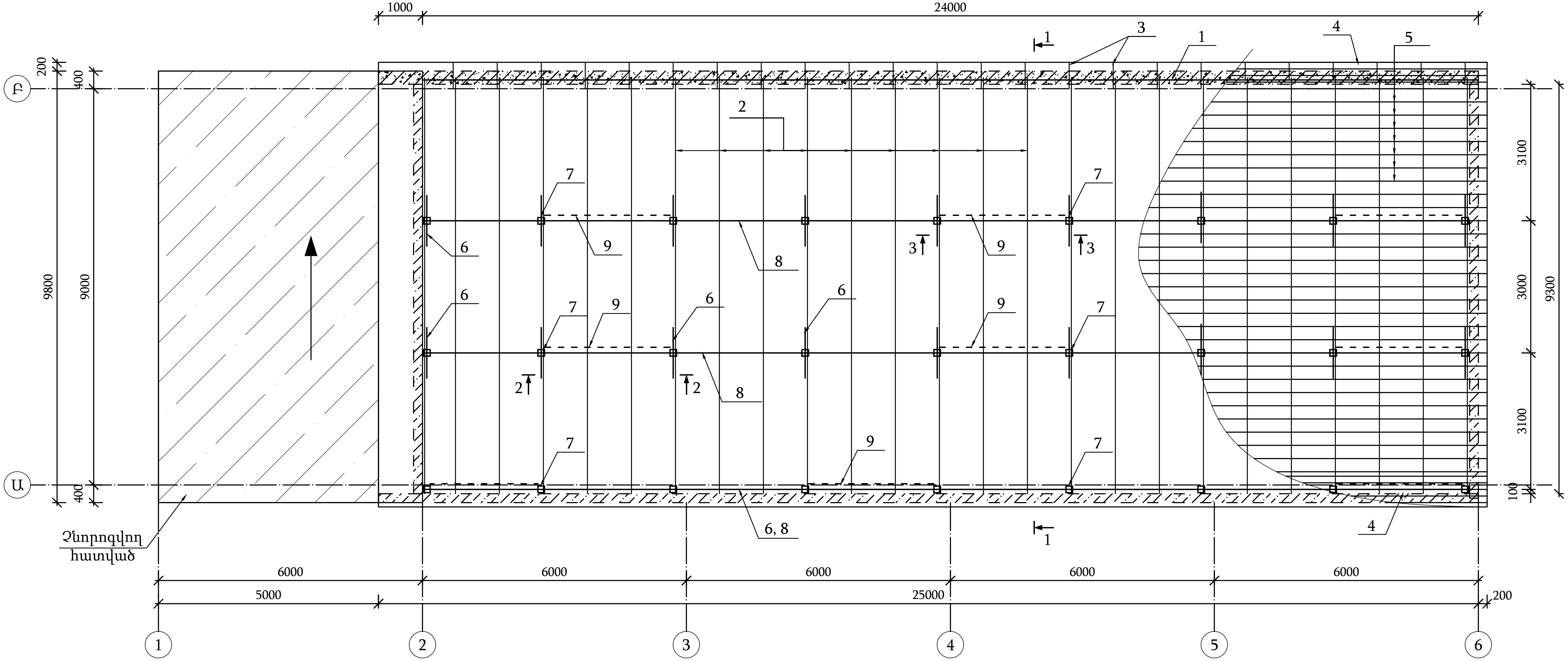

Ծանոթություն

1. Տանիքի փայտե տարրերը իրականացնել ոչ ավել20% խոնավությամբ փայտանյութից:
2. Տանիքի փայտանյութը մշակել հականեխիչ և հակահրդեհային նյութերով ըստ ГОСТ III 19-76:
3. Տանիքի առկա սալերի մեջ խոռոչները բացել չվնասելով սալի ամրանները:
4. Շաղափված անցքերի մեջ ներարկել պոլիմեր-ցեմենտային շաղախ:

Տանիքի մետաղական տարրերի մասնագիր

Դիրք	Անվանում	Նշանակում	Քանակ հտ	1 տարրի զանգված կգ	Ամբողջ զանգված կգ
12		Ø12 A500C L=560	13	0.497	6.46
13		Ø12 A500C L= 340	36	0.302	10.86
14	ГОСТ 103-76*	4 x 60 L= 180	36	0.339	12.21
		Խոռոչի բացում առկա սալի մեջ	49	0.008	0.39
		Խոռոչի բետոնացում B20 դասի բետոնով	49	0.008	0.39

13/003-24 ՃՇ			
Նախագծեց	Ա.Պապոյան		
Ստուգեց			
Սևանի ԳԳՄ-ի պահեստների տանիքների վերանորոգում			
Կոնստրուկտորական լուծումներ	Փուլ	Թերթ	Թերթեր
	ԱՆ	6	8
Պաշտոն	ԱԱՀ	Ստորագր.	
Տանիքի փայտե տարրերի հատակագիծ, մետաղական տարրերի մասնագիր	«Գազպրոմ Արմենիա» ՓԲԸ «Ինժեներական կենտրոն» մասնաճյուղ		

ԿՏՐՎԱԾՔ 1-1
Մ 1:50

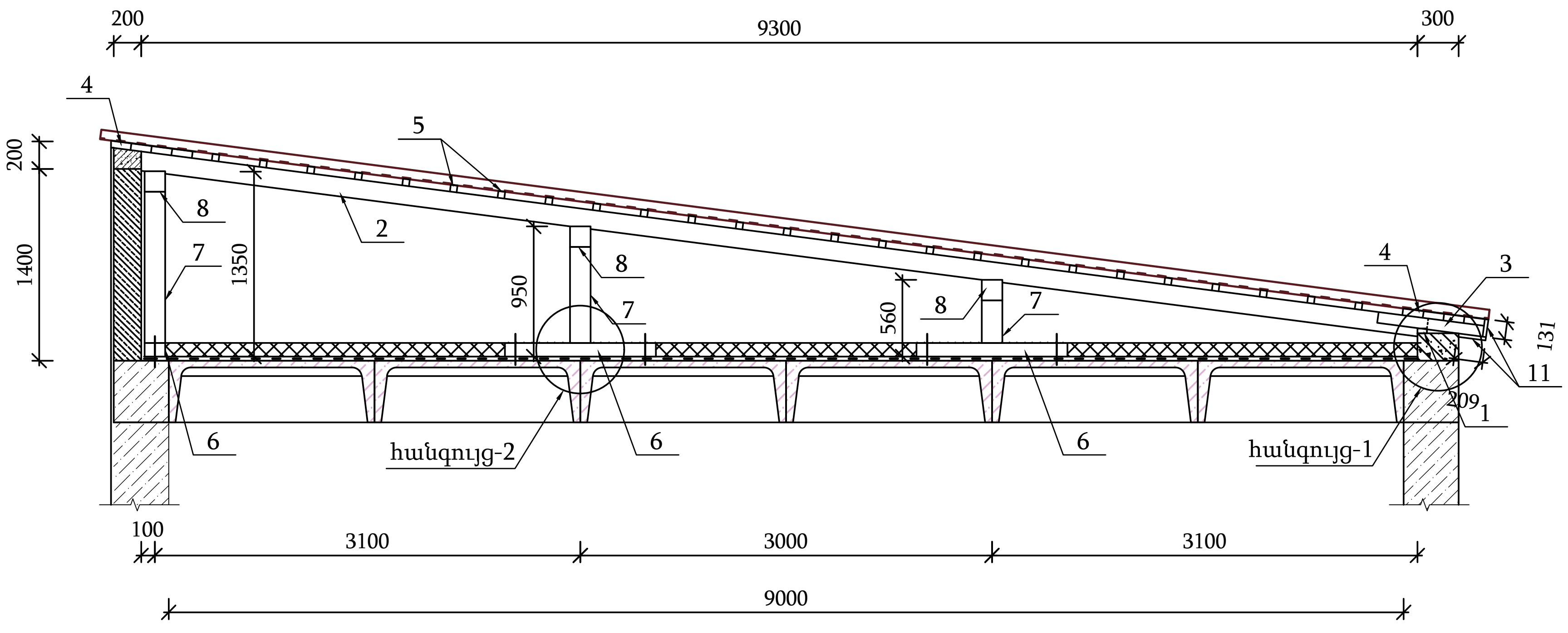

ԿՏՐՎԱԾՔ 2-2
Մ 1:50

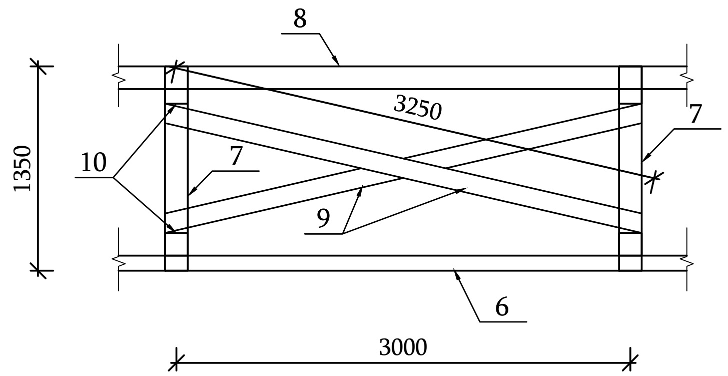

ԿՏՐՎԱԾՔ 3-3
Մ 1:50

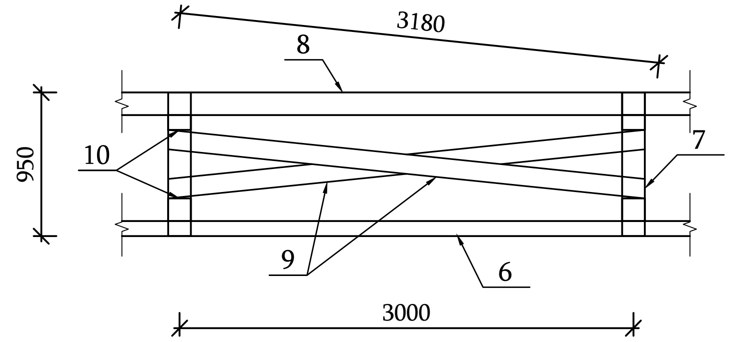

ՀԱՆԳՈՒՅՑ-1
Մ 1:25

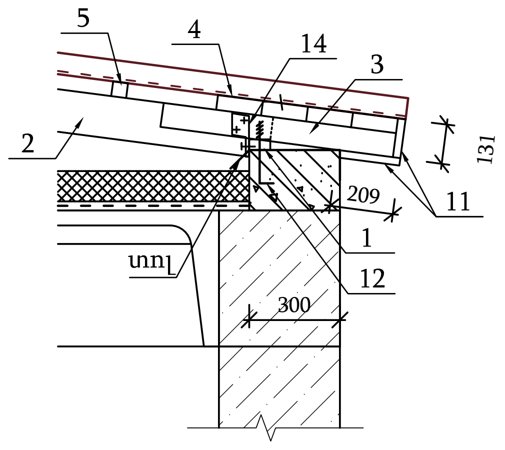

ՀԱՆԳՈՒՅՑ-2
Մ 1:25

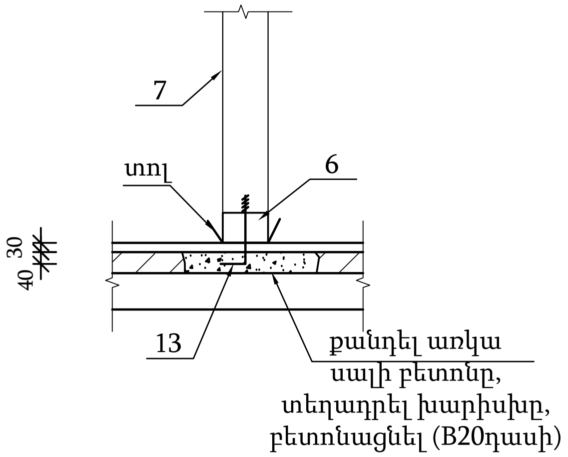

Տանիքի փայտե տարրերի մասնագիր

Դիրք	Անվանում	Նշանակում				Քանակ հտ	1 տարրի զանգված կգ	Ամբողջ զանգված կգ
		Տանիքի տարրեր						
1	Որմնափայտ	100	x	50	ΣL= 24.0	-	0.005	0.12
2	Ծպեղնատոք	140	x	70	ΣL= 245.0	-	0.010	2.40
3	Ծայրակցորդ	70	x	50	L= 800	27	0.003	0.08
4	Քիվվահան	600	x	50	ΣL= 50.0	-	0.030	1.50
5	Կավարամած	50	x	50	ΣL= 630.0	-	0.003	1.58
6	Հենատապաստ	100	x	150	ΣL= 45.0	-	0.015	0.68
7	Կանգնակ	150	x	150	ΣL= 19.0	-	0.023	0.43
8	Մարդակ	150	x	150	ΣL= 72.0	-	0.023	1.62
9	Կոշտության կապ ուղղաձիգ	120	x	60	ΣL= 23.0	-	0.007	0.17
10	Մակադրակ	150	x	50	L= 400	90	0.003	0.27
11	Տախտակում	δ=25			S= 16.0	-	-	0.40
		Ընդամենը						9.23

Նախագծեց	Ա.Պապոյան		13/003-24 ՃՇ
Ստուգեց			Սևանի ԳԳՄ-ի պահեստների տանիքների վերանորոգում
			Կոնստրուկտորական լուծումներ
			Փուլ: ԱՆ; Թերթ: 7; Թերթեր: 8
Պաշտոն	ԱԱՀ	Ստորագր.	Տանիքի փայտե տարրերի կտրվածքներ, հանգույցներ, փայտե տարրերի մասնագիր
			«Գազպրոմ Արմենիա» ՓԲԸ «Ինժեներական կենտրոն» մասնաճյուղ

ՏԱՆԻՔԻ ՄԵՏԱՂԱԿԱՆ ԱՍՏԻՃԱՆ
Մ 1:50

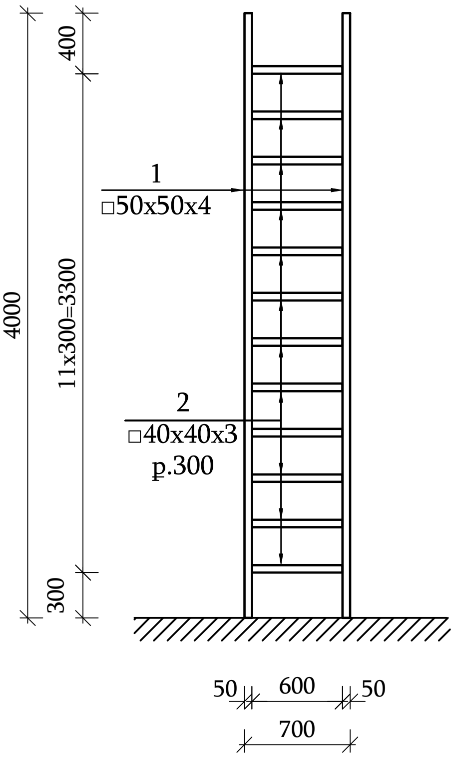

Ծանոթություն

1. Եռակցումը իրականացնել Э42А տիպի էլեկտրոդներով ըստ ԳՈՍՏ 9467-75:
2. Եռակցման կարի բարձրությունը ընդունել եռակցվող տարրերից ամենա փոքրի հաստությամբ և ոչ պակաս h=6մմ:

Դիրք	Անվանում	Նշանակում		Քանակ հտ	1 տարրի զանգված կգ	Ամբողջ զանգված կգ
		Մետաղական աստիճան		1		
4	-//-	□50x50x4	L= 4000	2	21.80	43.60
5	-//-	□40x40x3	L= 600	12	1.98	23.76
		Ընդամենը				67.36
	1 տարրի համար	Մետաղական տարրերի ներկում				
	երկտակ	ներկում գրունտային ГФ-021 ներկով				2.20 մ^2
	երկտակ	ներկում հակակոռոզիոն ներկով				2.20 մ^2

Նախագծեց	Ա.Պապոյան		13/003-24 ՃԾ
Ստուգեց			Սևանի ԳԳՄ-ի պահեստների տանիքների վերանորոգում
			Կոնստրուկտորական լուծումներ — Փուլ: ԱՆ; Թերթ: 8; Թերթեր: 8
Պաշտոն	ԱԱՀ	Ստորագր.	Տանիքի մետաղական աստիճան, կտրվածքներ, մասնագիր
			«Գազպրոմ Արմենիա» ՓԲԸ «Ինժեներական կենտրոն» մասնաճյուղ

ԱՇԽԱՏԱՆՔՆԵՐԻ ԾԱՎԱԼՆԵՐ

ՀՀ	Աշխատանքի անվանումը	Չափի միավ.	Քանակ	Ծանոթու-թյուն
ՔԱՆԴՄԱՆ ԱՇԽԱՏԱՆՔՆԵՐ				
1	Տանիքի առկա ասբոշիֆերային ծածկույթի ապամոնտաժում	մ^2	257.0	
2	Առկա փայտե տարրերի ապամոնտաժում	մ^3	9.0	
3	Առկա ասբեստային պանելների ապամոնտաժում	մ^2	45	
4	Առկա գոլորշամեկուսիչ շերտի ապամոնտաժում	մ^2	245.0	
5	Առկա ցեմ.ավազային շերտի քանդում, δ=20մմ	մ^2	245.0	
6	Առկա ջերմամեկուսիչ շերտի ապամոնտաժում, δ=100մմ	մ^2	245.0	
7	Առկա մետաղական դարպասների մաքրում կոռոզիոն հետքերից, , 3.2x3.0մ, 4հատ	մ^2	90.0	
ՇԻՆԱՐԱՐԱԿԱՆ ԱՇԽԱՏԱՆՔՆԵՐ				
ՎԱՐՉԱԿԱՆ ՇԵՆՔ				
Ճակատների հարդարման աշխատանքներ				
8	Քիվապատի պեմզաբետոնե բլոկերով ամրանավորված շարվածք, δ=200մմ	մ^2	75.0	
9	Ե.բետոնե քիվապատ, բետոն B20 դասի	մ^3	2.5	
10	Ե.բետոնե քիվապատ, ամրան Ø12A500C	կգ	88.8	
11	Ե.բետոնե քիվապատ, ամրան Ø8A240C	կգ	41.1	
12	Քիվապատի ցեմ.ավազ սվաղ, δ=20մմ	մ^2	80.0	
13	Քիվապատի քսահարթում և ներկում բարձրորակ ճակատային ներկով	մ^2	60.0	
14	Տանիքի մետաղական դռնակ 1.0x1.2մ, շերտափեղկով ЖМ-1(670x470մմ)	հատ/մ^2	2/ 2.4	
15	Առկա մետաղական դարպասների ներկուն զրունտային ГФ-021 և հակակոռոզիոն ներկով, երկշերտ, 3.2x3.0մ, 4հատ	մ^2	90.0	
16	Առկա պատի քսահարթում և ներկում բարձրորակ ճակատային ներկով	մ^2	85.0	
Տանիքի կառուցում				
17	Տանիքի փայտե ծպեղային համակարգ	մ^3	6.2	
18	Ամրան Ø12A500C	կգ	17.4	Ամրացման տարրեր
19	Շերտապողպատ, δ=4մմ	կգ	12.2	-//-

Նախագծե	Ա.Պապոյան	13/003-24 ՃՇ	
		Սևանի ԳԳՄ-ի պահեստների տանիքների վերանորոգում	
Պաշտոն	Ա.Ա.Հ.	Ստորագ	
Ճարտարապետա-շինարարական մաս	Փուլ: ԱՆ	Թերթ: 1	Թերթեր: 2
Աշխատանքի շավալ	«Գազպրոմ Արմենիա» ՓԲԸ «Ինժեներական կենտրոն» մասնաճյուղ		

ՀՀ	Աշխատանքի անվանումը	Չափի միավ.	Քանակ	Ծանոթու-թյուն
20	Կավարամած 50x50 կտրվածքի փայտից, ք.300մմ	մ²/մ³	227.0/ 1.6	
21	Հոծ տախտակամած (քիվավահաններ), δ=50մմ	մ²/մ³	30.0 /1.5	
22	Տանիքի ծածկույթ գունավոր մետաղակղմինդրով, δ=0.50մմ	մ²	260.0	
23	Տանիքի ջրթափի, քիվաթիթեղի գունավոր հարթ թիթեղ, δ=0.50մմ	մ²	55.0	
24	Փայտանյութի մշակում հականեխիչ և հակահրդեհային նյութով	մ³	9.3	
25	Ցեմենտավազային ամրանավորված շերտ M150 դասանիշի շաղախով, δ=30մմ	մ²	345.0	
26	Ամրանացանց Ø4 Bp-I , (150x150), m=1.38կգ/մ2, S=245.0մ²	կգ	338.1	
27	Գոլորշամեկուսիչ՝ ռուբերոիդ	մ²	245.0	
28	Ջերմամեկուսիչ շերտ՝ խարամ δ=100 մմ հաստությամբ	մ²	245.0	
29	Խոռոչի բացում առկա սալի մեջ	մ³	0.4	
30	Խոռոչի բետոնացում B20 դասի բետոնով	մ³	0.4	
	Տանիքի մետաղական աստիճան			
31	Քառակուսի խողովակ □50x50x4, ΣL=8.0մ	կգ	43.6	
32	Քառակուսի խողովակ □40x40x3, ΣL=7.2մ	կգ	23.8	
	Մետաղական տարրերի ներկում			
33	Գրունտային ГФ-021 ներկով, երկտակ	մ²	2.8	
34	Հակակոռոզիոն ներկով, երկտակ	մ²	2.8	

ГАЗПРОМ АРМЕНИЯ

Закрытое акционерное общество
«Газпром Армения»
(ЗАО «Газпром Армения»)

ЗАМЕСТИТЕЛЬ ГЕНЕРАЛЬНОГО ДИРЕКТОРА

Тбилисское шоссе, 43, Ереван, Республика Армения, 0091
тел.: (3741 0) 294-728, 294-933, факс: (374 10) 294-728
e-mail: inbox@gazpromarmenia.am, gazpromarmenia.am

«Գազպրոմ Արմենիա»
փակ բաժնետիրական ընկերություն
(«Գազպրոմ Արմենիա» ՓԲԸ)

ԳԼԽԱՎՈՐ ՏՆՕՐԵՆԻ ՏԵՂԱԿԱԼ

0091, ՀՀ, Երևան, Թբիլիսյան խճուղի 43
հեռ.՝ (374 10) 294-728, 294-933, ֆաքս՝ (374 10) 294-728
Էլ.փոստ՝ inbox@gazpromarmenia.am, gazpromarmenia.am

«23» 04 2024 г. № Ց/29/17528-2024

«Գազպրոմ Արմենիա» ՓԲԸ
«Ինժեներական կենտրոն»
մասնաճյուղի տնօրենի
պաշտոնակատար
պարոն Ա. Խաչատուրյանին

պատճենը՝ «Գազպրոմ Արմենիա» ՓԲԸ
Սևանի ԳԳՄ-ի տնօրեն
պարոն Բ. Բաղմանյանին

ՆՆՓ կազմելու մասին

Հարգելի պարոն Խաչատուրյան

«Գազպրոմ Արմենիա» ՓԲԸ 2024թ. Կապիտալ նորոգման պլանում ընդգրկելու նպատակով հանձնարարում ենք Ձեզ կազմել «Սևանի ԳԳՄ-ի պահեստների տանիքների վերանորոգում» (ԿՆ-24-Հ5-16-0) օբյեկտի նախագծա-նախահաշվային փաստաթղթերը:

Հիմք՝ «Գազպրոմ Արմենիա» ՓԲԸ Սևանի ԳԳՄ տնօրենի 15.04.2024թ. N01-10/297 գրությունը:

Առդիր՝ 1 թերթ:

Հարգանքով,

Տ. Կարապետյան

Կատ. Ն. Խչեյան
(010)-29-48-09