«ԱԼԲԵՐՏ ՀԱՐՈՒԹՅՈՒՆՅԱՆ» ԱՁ
Լիցենզիա 16910

Հեռ. +37477 32 17 17, +37491 72 74 72
ՀՀ Կոտայքի մարզ գ.Գառնի, Երևանյան փողոց փակուղի 1 տուն 2
E-mail: albertgarni@mail.ru

# ՀՀ ԿՈՏԱՅՔԻ ՄԱՐԶԻ ԳԱՌՆԻ ՀԱՄԱՅՆՔԻ «ԳԵՂԱԴԻՐԻ ԽՄԵԼՈՒ ՋՐԱԳԾԻ ՎԵՐԱԿԱՌՈՒՑՈՒՄ,ԳԱՌՆԻ ԳՅՈՒՂԻ ՋՐԱՄԱՏԱԿԱՐԱՐՄԱՆ ՀԱՄԱԿԱՐԳՈՒՄ ՋՐԱՉԱՓԱԿԱՆ ՀԱՆԳՈՒՅՑՆԵՐԻ ՏԵՂԱԴՐՈՒՄ»

*Պայմանագիր ԱՆ 16.07.2024թ. «Գառնիի Կոմունալ Տնտեսություն» ՀՈԱԿ*

***ԱՇԽԱՏԱՆՔԱՅԻՆ ՆԱԽԱԳԻԾ***

## ԳԻՐՔ-2

## ԳԾԱԳՐԱԿԱՆ ՄԱՍ

Գառնի 2024թ

| | Ընդհանուր տվյալներ | Ծանոթություն |
|---|---|---|
| ՀՀ NN | Անվանումը | |
| 1 | 2 | 3 |
| ԱՋ-1 | Ընդհանուր տվյալներ | |
| ԱՋ-2 | Նախագծվող ջրագծի տեղադիրքային հատակագիծ՝ Մ1:3000, Համաձայնություններ | |
| ԱՋ-3 | Ջրագծի տեղադիրքային հատակագիծ՝ Մ1:1000,ՆԿ0+00-ՆԿ2+70 | |
| ԱՋ-4 | Ջրագծի տեղադիրքային հատակագիծ՝ Մ1:1000,ՆԿ2+70-ՆԿ6+50 | |
| ԱՋ-5 | Ջրագծի տեղադիրքային հատակագիծ՝ Մ1:1000,ՆԿ6+50-ՆԿ10+00 | |
| ԱՋ-6 | Ջրագծի տեղադիրքային հատակագիծ՝ Մ1:1000,ՆԿ10+00-ՆԿ14+00 | |
| ԱՋ-7 | Ջրագծի տեղադիրքային հատակագիծ՝ Մ1:1000,ՆԿ14+00-ՆԿ17+00 | |
| ԱՋ-8 | Ջրագծի տեղադիրքային հատակագիծ՝ Մ1:1000, ՆԿ17+00-ՆԿ20+15, ջրագծի վերջը | |
| ԱՋ-9 | Նախագծվող Փականային(բաժանարար),Թողարկ և օդահեռ հորերի հատակագիծ,կտրվածք, մասնագիր: | |
| ԱՋ-10 | Նախագծվող ջրագծի երկայնական կտրվածք՝Նկ00+00-ՆԿ10+00:Ջրագծի խրամուղու լայնական կտրվածք: | |
| ԱՋ-11 | Նախագծվող ջրագծի երկայնական կտրվածք՝Նկ10+00-ՆԿ20+15:Ջրագծի խրամուղու լայնական կտրվածք: | |

## ԸՆԴՀԱՆՈՒՐ ՏԵՂԵԿՈՒԹՅՈՒՆՆԵՐ

Սույն աշխատանքային նախագծի ~~նախագծա-նախահաշվային փաստաթղթերը կազմվել~~ են համաձայն «Գառնի Կոմունալ Տնտեսություն» ՀՈԱԿ-ի հետ 16.07.2024թ. կնքված պայմանագրի:

Տրված տեխնիկական առաջադրանքով պահանջվում է՝

1.«Գեղադիրի խմելու ջրագծի D=100մմ տրամագծի ինքնահոս ջրատարի 2000 գծմ հատվածի վերակառուցում»

2. Գառնի գյուղի խմելաջրի համակարգում,գոյություն ունեցող ջրաչափական հորերում ջրաչափական հանգույցների տեղադրում:

Աշխատանքային նախագիծը մշակվել է ՀՀ Շինարարական կոմիտեի կողմից հաստատված ՀՀՇՆ 40.01.-02 «Ջրամատակարարում.Արտաքին ցանցեր և կառուցվածքներ» և ՀՀՇՆ 20.04-2020 «Երկրաշարժադիմացկանություն շինարարության նախագծման նորմեր» շինարարական նորմերին համապատասխան:

## ԵՐԱՇԽԱՎՈՐԱԳԻՐ

Համաձայն ՀՀ կառավարության 2015թ. մարտի 19- ի N596-ն որոշման հավելված N2-ի, «ՀՀ Կոտայքի մարզի Գառնի համայնքի «Գեղադիրի ջրագծի վերակառուցում,Գառնի գյուղի ջրամատակարարման համակարգում ջրաչափական հանգույցների տեղադրում » աշխատանքային նախագիծը մշակվել է ՀՀ քաղաքաշինության նորմերին և պահանջներին համապատասխան,որի համար երաշխավորում եմ:

«Ալբերտ Հարությունյան» ԱՁ Տնօրեն՝ / / Ա.Հարությունյան

| ՀՀ Կոտայքի մարզի Գառնի համայնքի «Գեղադիրի խմելու ջրագծի վերակառուցում,Գառնի գյուղի ջրամատակարարման համակարգում ջրաչափական հանգույցների տեղադրում » | | | | | Փուլ | Թերթ | Թերթեր |
|---|---|---|---|---|---|---|---|
| | | | | | ԱՆ | ԱՋ-1 | 11 |
| Ն.Գ.Ի. | Ա. Հարությունյան | | | Ընդհանուր տվյալներ | «Ալբերտ Հարությունյան» ԱՁ Գառնի 2024թ. | | |
| Գլխ. մաս. | Ա. Հարությունյան | | | | | | |
| | | | | | | | |

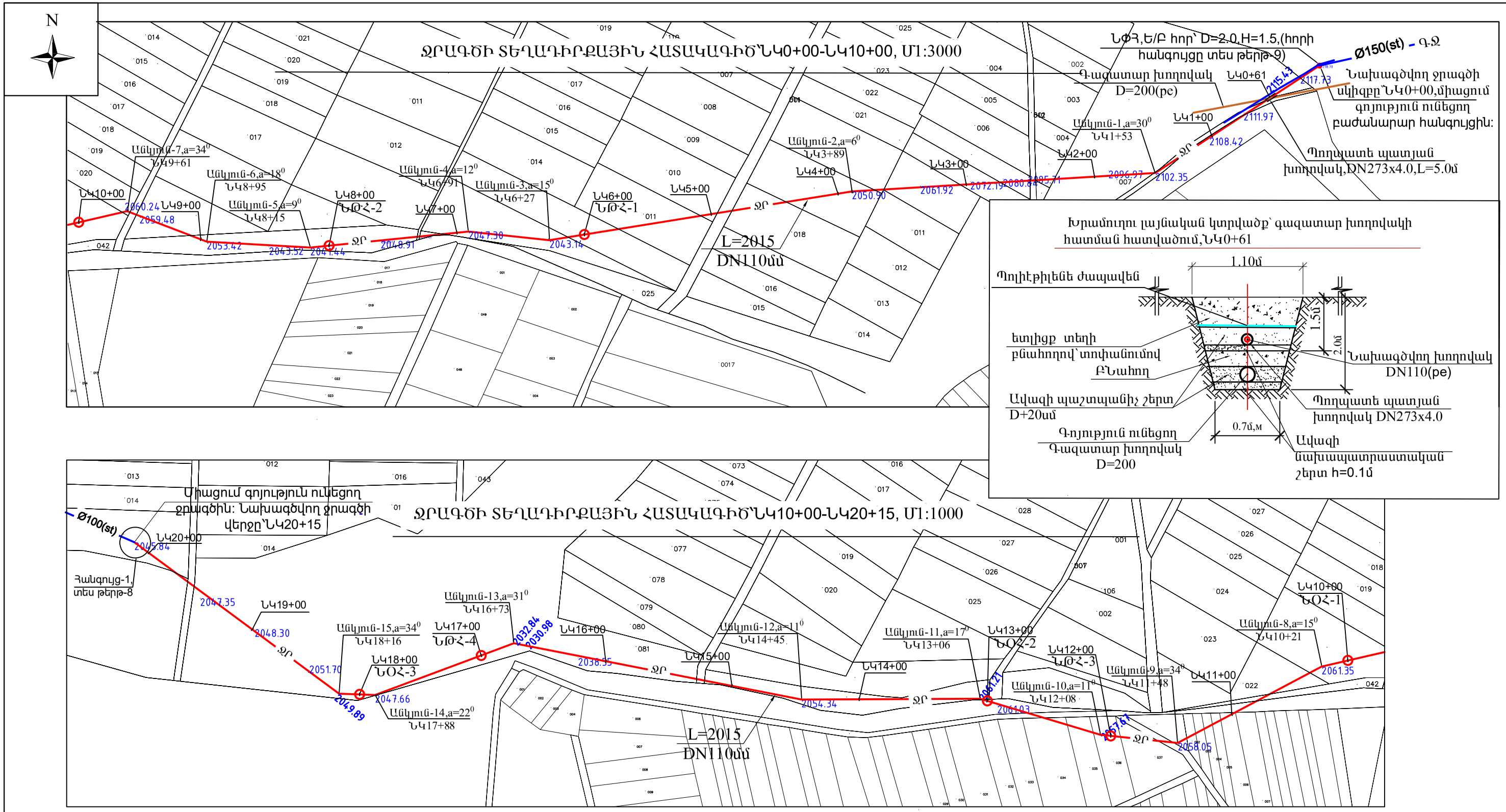


## Պայմանական նշաններ

- ԳՋ — Գոյություն ունեցող ջրագիծ
- ՋՐ — Նախագծվող ջրագիծ
- ՆՓՀ — Նախագծվող փականային հոր
- ՆԹՀ — Նախագծվող թողարկ հոր
- ՆՕՀ — Նախագծվող օդահեռ հոր

| | ՀԱՄԱՁԱՅՆԵՑՎԱԾ է | | | | |
|---|---|---|---|---|---|
| Հ/Հ | ՁԵՌՆԱՐԿՈՒԹՅԱՆ ԱՆՎԱՆՈՒՄԸ | ՆԱԽԱԳԾԱՅԻՆ ՏԵՂԱՄԱՍՈՒՄ,ՏԵՂԱՄԱՍԻ ՀԱՏՎԱԾՈՒՄ ՄԵԿ ՏԱՐՎԱ ԸՆԹԱՑՔՈՒՄ ՀԵՌԱՆԿԱՐԱՅԻՆ ԾՐԱԳՐԵՐԻ ՄԱՍԻՆ ՆՇՈՒՄՆԵՐ | ՍՏՈՐԱԳՐ. | ԱՆՈՒՆ ԱԶԳԱՆՈՒՆ | ԱՄԻՍ ԱՄՍԱԹԻՎ |
| 1 | ԳԱՌՆԻ ՀԱՄԱՅՆՔԻ ՂԵԿԱՎԱՐ | | | Տ.ՊՈՂՈՍՅԱՆ | |
| 2 | ԳԱԶՊՐՈՄ ԱՐՄԵՆԻԱ | | | | |
| 3 | «ՀԷՑ» ՓԲԸ ԱԲՈՎՅԱՆԻ ՏԵՂԱՄԱՍ | | | Ս.ԽԱՆՋՐԱՃՅԱՆ | |
| 4 | «ՏԵԼԵԿՈՄ» ԱՐՄԵՆԻԱ ԱԲՈՎՅԱՆԻ ՏԵՂԱՄԱՍ | | | Է.ՄԵԼԻՔՍԵԹՅԱՆ | |

| | | | | | | |
|---|---|---|---|---|---|---|
| ՀՀ Կոտայքի մարզի Գառնի համայնքի «Գեղադիրի խմելու ջրագծի վերակառուցում,Գառնի գյուղի ջրամատակարարման համակարգում ջրաչափական հանգույցների տեղադրում » | | | | | Փուլ | Թերթ | Թերթեր |
| | | | | | ԱՆ | ԱՋ-2 | 11 |
| Ն.Գ.Ի. | Ա. Հարությունյան | | | Նախագծվող ջրագծի տեղադիրքային հատակագիծ՝ Մ1:3000, Համաձայնություններ | «Ալբերտ Հարությունյան» ԱՁ Գառնի 2024թ. | | |
| Գլխ. մաս. | Ա. Հարությունյան | | | | | | |

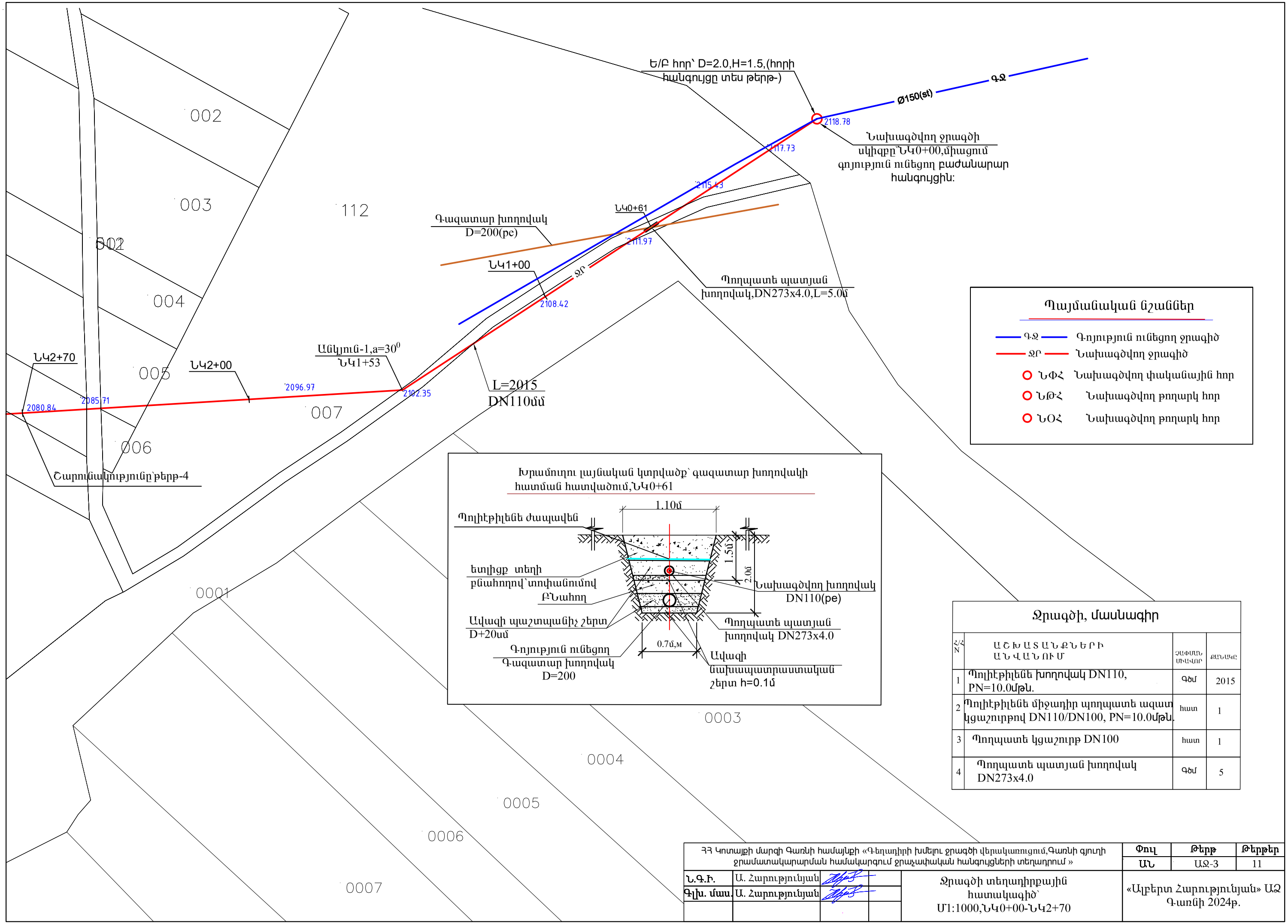


## Ջրագծի, մասնագիր

| Հ/Հ | ԱՇԽԱՏԱՆՔՆԵՐԻ ԱՆՎԱՆՈՒՄ | ՉԱՓՄԱՆ ՄԻԱՎՈՐ | ՔԱՆԱԿԸ |
|---|---|---|---|
| 1 | Պոլիէթիլենե խողովակ DN110, PN=10.0մթն. | Գծմ | 2015 |
| 2 | Պոլիէթիլենե միջադիր պողպատե ազատ կցաշուրթով DN110/DN100, PN=10.0մթն. | հատ | 1 |
| 3 | Պողպատե կցաշուրթ DN100 | հատ | 1 |
| 4 | Պողպատե պատյան խողովակ DN273x4.0 | Գծմ | 5 |

ՀՀ Կոտայքի մարզի Գառնի համայնքի «Գեղադիրի խմելու ջրագծի վերակառուցում,Գառնի գյուղի ջրամատակարարման համակարգում ջրաչափական հանգույցների տեղադրում »

| Փուլ | Թերթ | Թերթեր |
|---|---|---|
| ԱՆ | ԱՋ-3 | 11 |

| | | |
|---|---|---|
| Ն.Գ.Ի. | Ա. Հարությունյան | |
| Գլխ. մաս. | Ա. Հարությունյան | |

Ջրագծի տեղադիրքային հատակագիծ՝ Մ1:1000,ՆԿ0+00-ՆԿ2+70

«Ալբերտ Հարությունյան» ԱՁ Գառնի 2024թ.

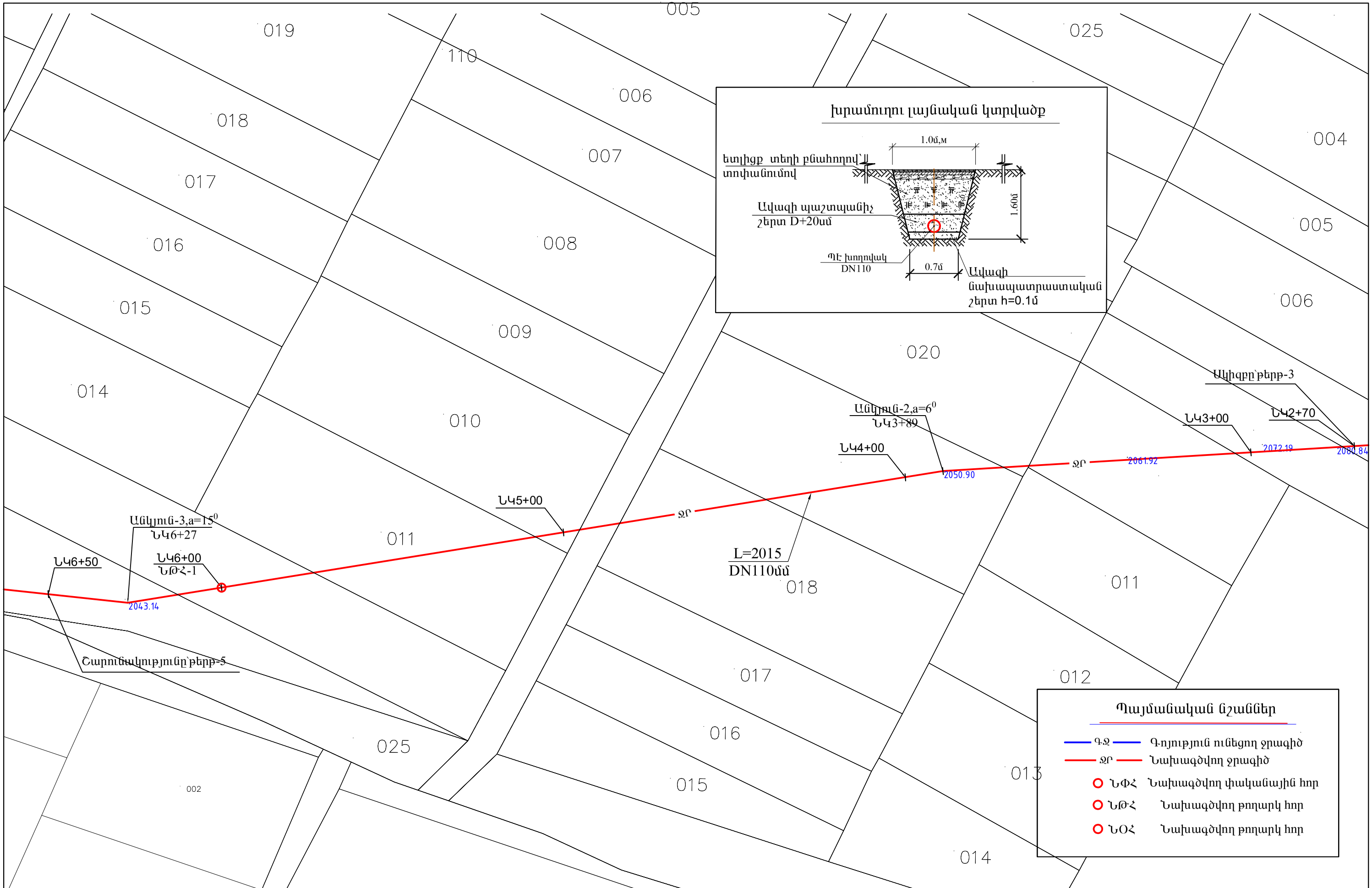


| | | | | | | |
|---|---|---|---|---|---|---|
| ՀՀ Կոտայքի մարզի Գառնի համայնքի «Գեղադիրի խմելու ջրագծի վերակառուցում,Գառնի գյուղի ջրամատակարարման համակարգում ջրաչափական հանգույցների տեղադրում » | | | | Փուլ | Թերթ | Թերթեր |
| | | | | ԱՆ | ԱՋ-4 | 11 |
| Ն.Գ.Ի. | Ա. Հարությունյան | | Ջրագծի տեղադիրքային հատակագիծ՝ Մ1:1000,ՆԿ2+70-ՆԿ6+50 | «Ալբերտ Հարությունյան» ԱՁ Գառնի 2024թ. | | |
| Գլխ. մաս. | Ա. Հարությունյան | | | | | |

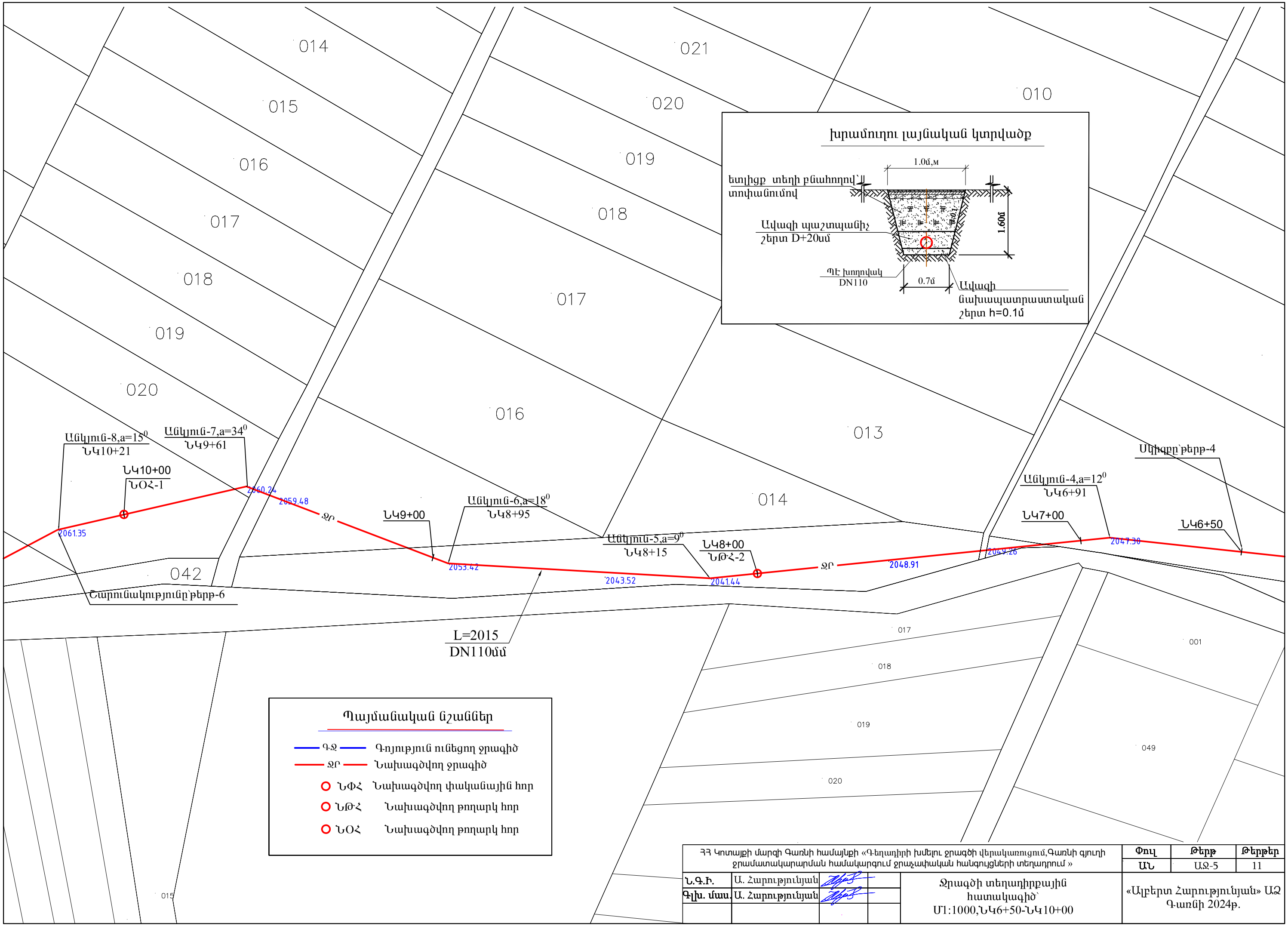


| | | | | | | |
|---|---|---|---|---|---|---|
| ՀՀ Կոտայքի մարզի Գառնի համայնքի «Գեղադիրի խմելու ջրագծի վերակառուցում,Գառնի գյուղի ջրամատակարարման համակարգում ջրաչափական հանգույցների տեղադրում » | | | | | Փուլ | Թերթ | Թերթեր |
| | | | | | ԱՆ | ԱՋ-5 | 11 |
| Ն.Գ.Ի. | Ա. Հարությունյան | | | Ջրագծի տեղադիրքային հատակագիծ՝ Մ1:1000,ՆԿ6+50-ՆԿ10+00 | «Ալբերտ Հարությունյան» ԱՁ Գառնի 2024թ. | | |
| Գլխ. մաս. | Ա. Հարությունյան | | | | | | |

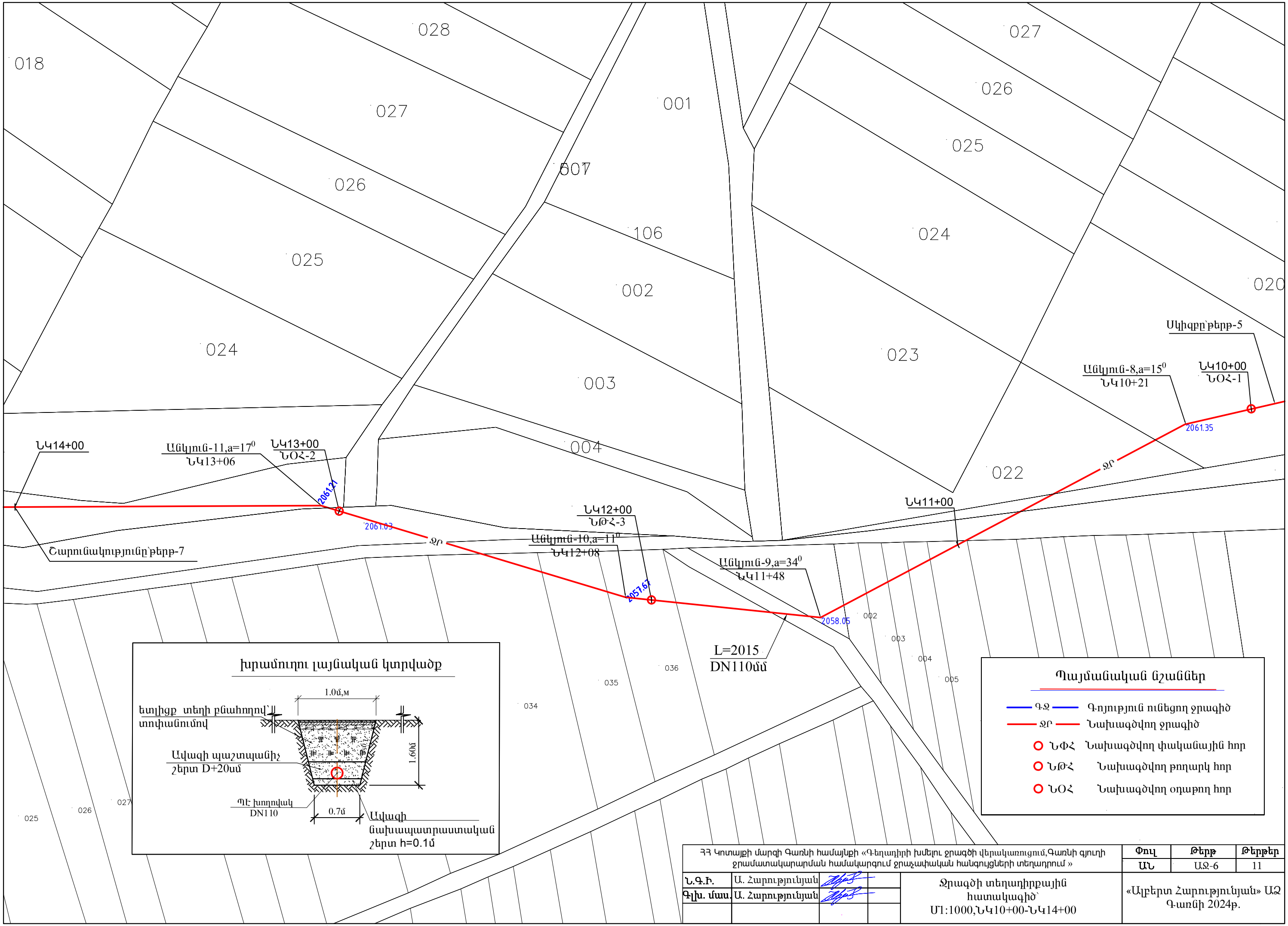


| ՀՀ Կոտայքի մարզի Գառնի համայնքի «Գեղադիրի խմելու ջրագծի վերակառուցում,Գառնի գյուղի ջրամատակարարման համակարգում ջրաչափական հանգույցների տեղադրում » | | | | Փուլ | Թերթ | Թերթեր |
|---|---|---|---|---|---|---|
| | | | | ԱՆ | ԱՋ-6 | 11 |
| Ն.Գ.Ի. | Ա. Հարությունյան | | Ջրագծի տեղադիրքային հատակագիծ՝ Մ1:1000,ՆԿ10+00-ՆԿ14+00 | «Ալբերտ Հարությունյան» ԱՁ Գառնի 2024թ. | | |
| Գլխ. մաս. | Ա. Հարությունյան | | | | | |

015
076
018
077
019
078
020
079
021
080
022
081
Անկյուն-13,a=31⁰
ՆԿ16+73
ՆԿ17+00
ՆԹՀ-4
2032.84
2030.98
ՋՐ
2038.55
ՆԿ16+00
ՆԿ15+00
Անկյուն-12,a=11⁰
ՆԿ14+45
Սկիզբը՝թերթ-6
ՆԿ14+00
L=2015
DN110մմ
ՋՐ
2054.34
Շարունակությունը՝թերթ-8
001
002
003
004
006
007
008
009
010
005
011
016
017
018
019
000

## Պայմանական նշաններ

- ԳՋ — Գոյություն ունեցող ջրագիծ
- ՋՐ — Նախագծվող ջրագիծ
- ՆՓՀ — Նախագծվող փականային հոր
- ՆԹՀ — Նախագծվող թողարկ հոր
- ՆՕՀ — Նախագծվող թողարկ հոր

## խրամուղու լայնական կտրվածք

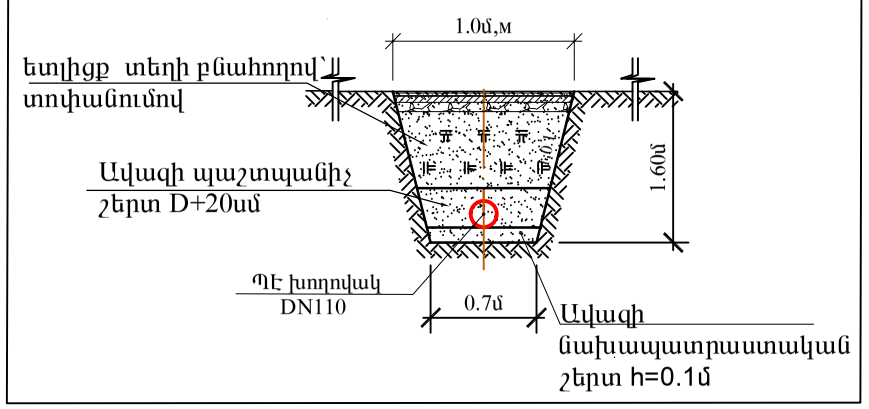


| ՀՀ Կոտայքի մարզի Գառնի համայնքի «Գեղադիրի խմելու ջրագծի վերակառուցում,Գառնի գյուղի ջրամատակարարման համակարգում ջրաչափական հանգույցների տեղադրում » | | | | Փուլ | Թերթ | Թերթեր |
|---|---|---|---|---|---|---|
| | | | | ԱՆ | ԱՋ-7 | 11 |
| Ն.Գ.Ի. | Ա. Հարությունյան | | Ջրագծի տեղադիրքային հատակագիծ՝ Մ1:1000,ՆԿ14+00-ՆԿ17+00 | «Ալբերտ Հարությունյան» ԱՁ Գառնի 2024թ. | | |
| Գլխ. մասն. | Ա. Հարությունյան | | | | | |

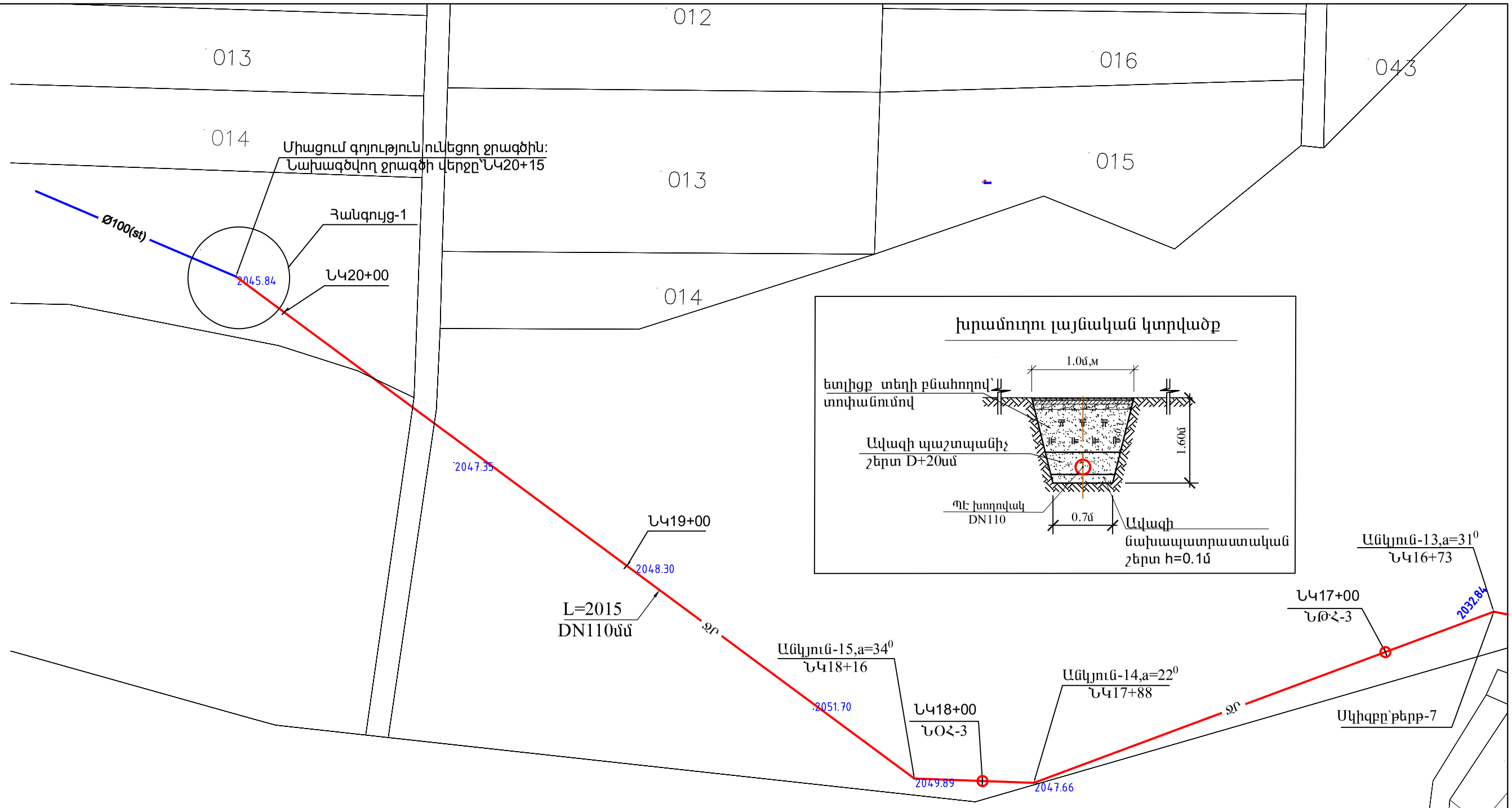


Թողարկ և օդահեռ հորերի տեղադիրքը

| Հ/Հ N | ԱՆՎԱՆՈՒՄԸ | ՆՇԱԿԵՏԸ |
|---|---|---|
| 1 | ԹՀ-1 | ՆԿ-6+00 |
| 2 | ԹՀ-2 | ՆԿ-8+00 |
| 3 | ԹՀ-3 | ՆԿ-12+00 |
| 4 | ԹՀ-4 | ՆԿ-17+00 |
| 5 | ՕՀ-1 | ՆԿ-10+00 |
| 6 | ՕՀ-2 | ՆԿ-13+00 |
| 7 | ՕՀ-3 | ՆԿ-18+00 |

Պայմանական նշաններ

- ԳՋ — Գոյություն ունեցող ջրագիծ
- ՋՐ — Նախագծվող ջրագիծ
- ՆՓՀ Նախագծվող փականային հոր
- ՆԹՀ Նախագծվող թողարկ հոր
- ՆՕՀ Նախագծվող թողարկ հոր

| | | | | | | | |
|---|---|---|---|---|---|---|---|
| ՀՀ Կոտայքի մարզի Գառնի համայնքի «Գեղադիրի խմելու ջրագծի վերակառուցում,Գառնի գյուղի ջրամատակարարման համակարգում ջրաչափական հանգույցների տեղադրում » | | | | | Փուլ | Թերթ | Թերթեր |
| | | | | | ԱՆ | ԱՋ-8 | 11 |
| Ն.Գ.Ի. | Ա. Հարությունյան | | | Ջրագծի տեղադիրքային հատակագիծ՝ Մ1:1000, ՆԿ17+00-ՆԿ20+15, ջրագծի վերջը | «Ալբերտ Հարությունյան» ԱՁ Գառնի 2024թ. | | |
| Գլխ. մաս. | Ա. Հարությունյան | | | | | | |

## Նախագծվող փականային (բաժանարար հանգույց) հորի հատակագիծ,Մ1:25

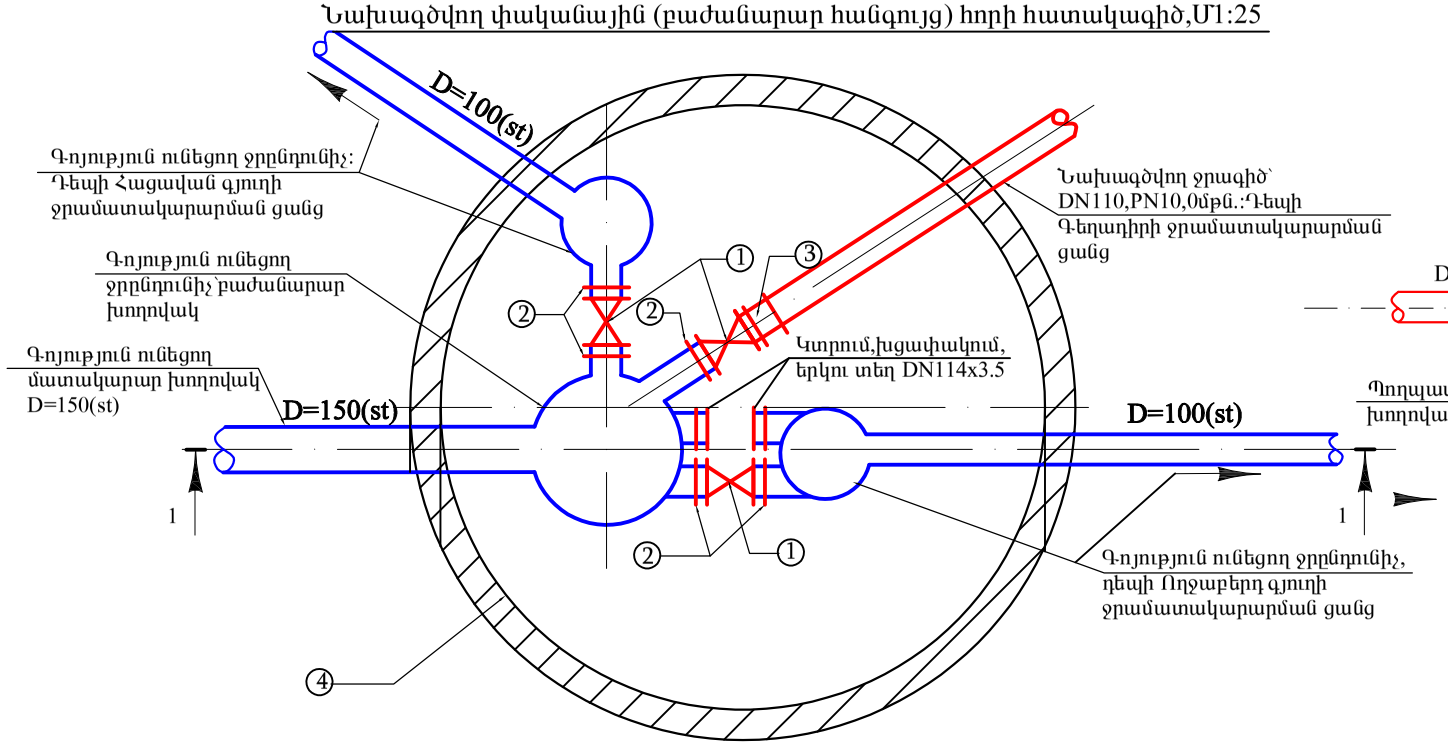


## Թողարկ հոր 1,2,3,4-ի հատակագիծ

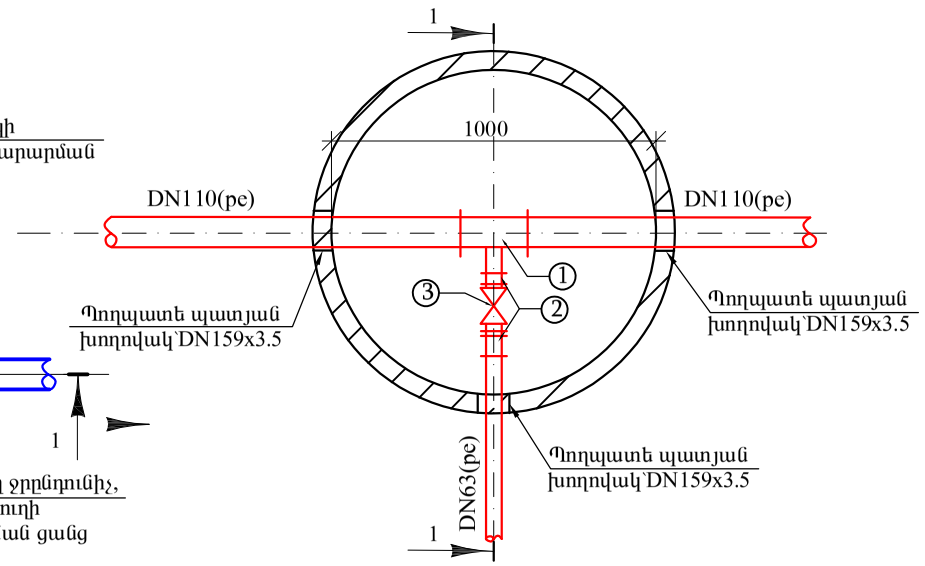


## Օդահեռ հոր 1,2,3-ի հատակագիծ

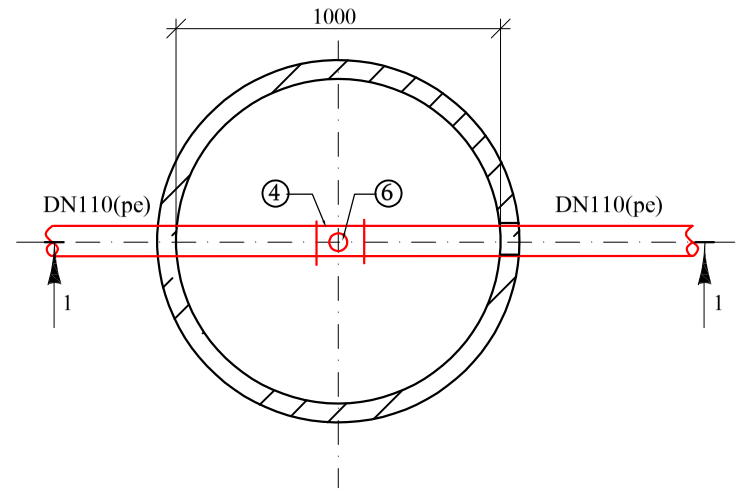


## ԿՏՐՎԱԾՔ 1-1

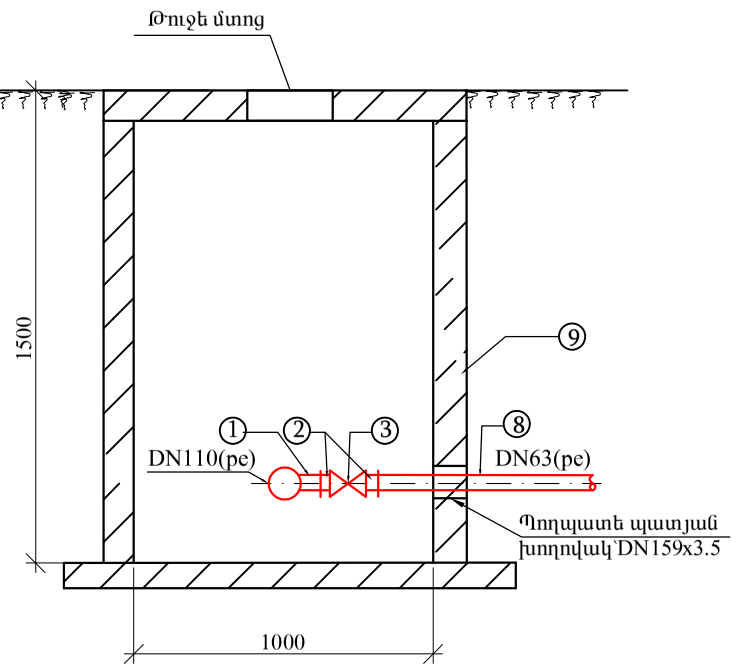


## ԿՏՐՎԱԾՔ 1-1

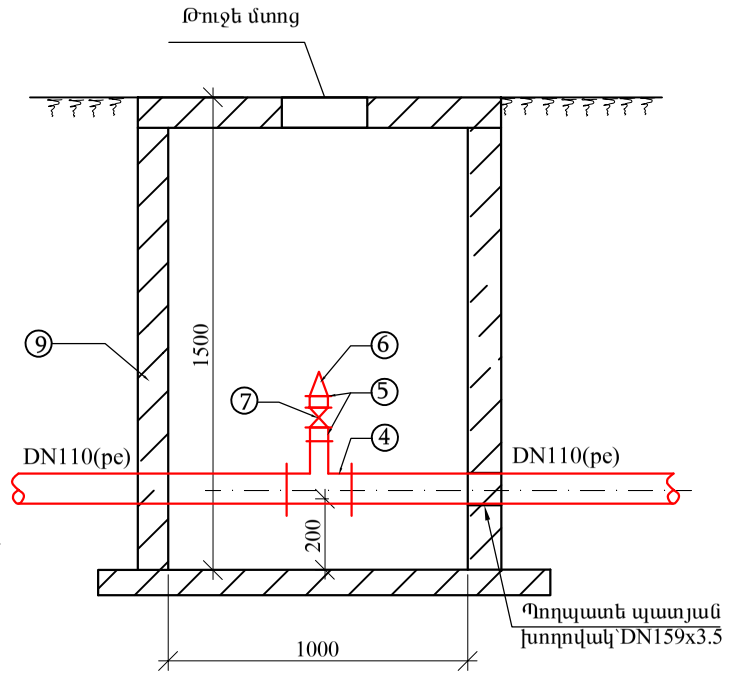


## Կտրվածք 1-1 Մ 1:25

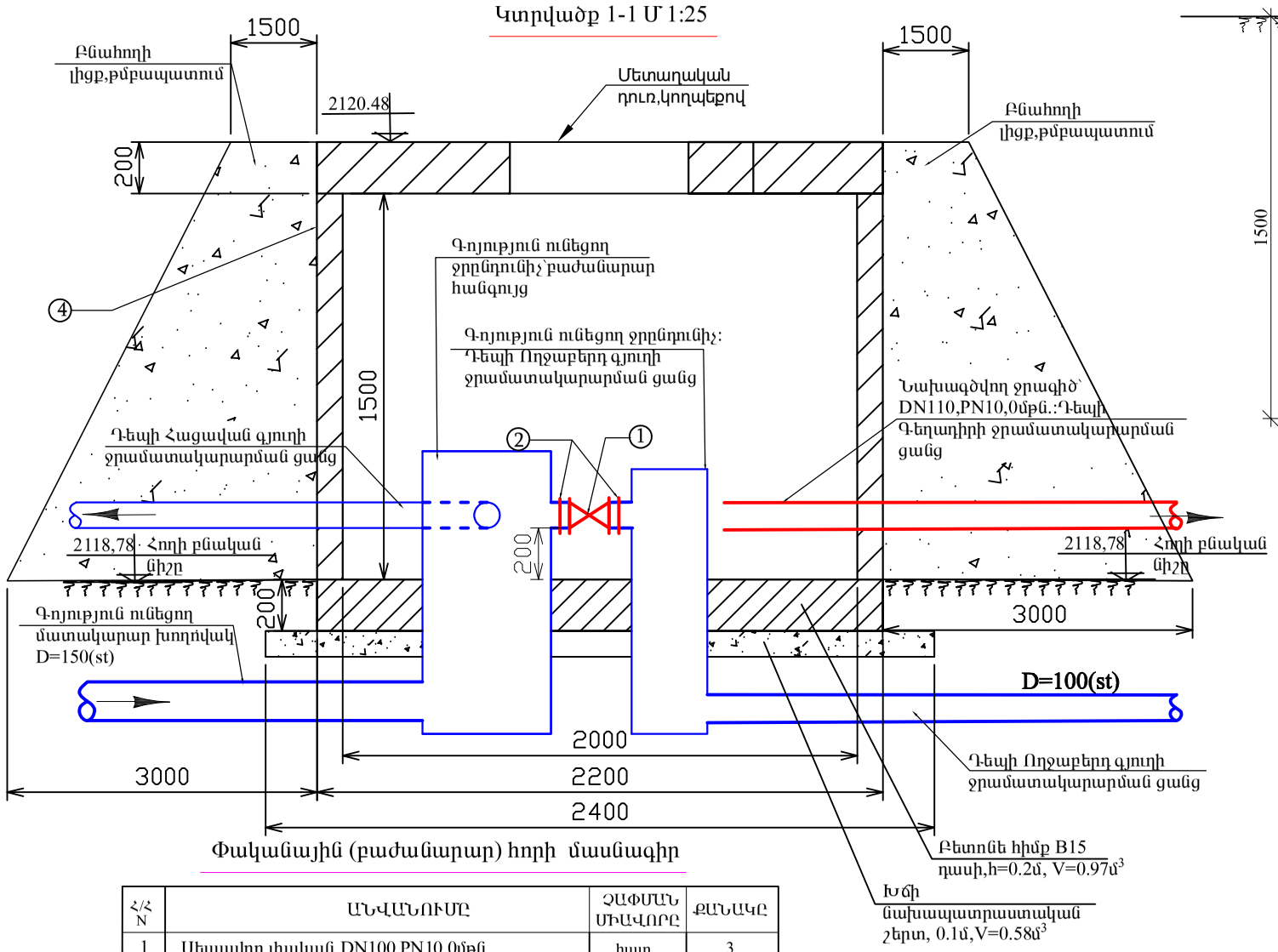


## Փականային (բաժանարար) հորի մասնագիր

| Հ/Հ N | ԱՆՎԱՆՈՒՄԸ | ՉԱՓՄԱՆ ՄԻԱՎՈՐԸ | ՔԱՆԱԿԸ |
|---|---|---|---|
| 1 | Սեպավոր փական DN100,PN10.0մթն. | հատ | 3 |
| 2 | Պողպատե կցաշուրթ DN100,PN10.0մթն. | հատ | 5 |
| 3 | Պոլիէթիլենե միջադիր պողպատե ազատ կցաշուրթով DN110, PN10.0մթն. | հատ | 1 |
| 4 | Ե/Բ կլոր հոր՝ D=2.0մ,H=1.5մ | հատ | 1 |
| | Բետոնե հիմք B15 դասի,h=0.2մ | մ³ | 0.97 |
| | Խճի նախապատրաստական շերտ, 0.1մ | մ³ | 0.58 |

## Թողարկ և օդահեռ հորերի մասնագիր մասնագիր

| Հ/Հ N | ԱՆՎԱՆՈՒՄԸ | ՉԱՓՄԱՆ ՄԻԱՎՈՐԸ | ՔԱՆԱԿԸ |
|---|---|---|---|
| 1 | Պոլիէթիլենե եռաբաշխիչ DN110/63,PN10.0մթն. | հատ | 4 |
| 2 | Պոլիէթիլենե միջադիր պողպատե ազատ կցաշուրթով DN63, PN10.0մթն. | հատ | 8 |
| 3 | Սեպավոր փական DN50,PN10.0մթն. | հատ | 4 |
| 4 | Պոլիէթիլենե գոտի միացում DN110/32,PN10.0մթն. | հատ | 3 |
| 5 | Պոլիէթիլենե կցամաս (էգ կամ որձ) DN32x25 | հատ | 6 |
| 6 | Օդահեռ DN25,PN10.0մթն | հատ | 3 |
| 7 | Գնդային փական DN25,PN10.0մթն | հատ | 3 |
| 8 | Պոլիէթիլենե խողովակ DN63,PN10.0մթն. | Գծմ | 20 |
| 9 | Ե/Բ կլոր հոր՝ D=1.0մ,H=1.5մ | հատ | 7 |

## Թողարկ և օդահեռ հորերի տեղադիրքը

| Հ/Հ N | ԱՆՎԱՆՈՒՄԸ | ՆՇԱԿԵՏԸ |
|---|---|---|
| 1 | ԹՀ-1 | ՆԿ-6+00 |
| 2 | ԹՀ-2 | ՆԿ-8+00 |
| 3 | ԹՀ-3 | ՆԿ-12+00 |
| 4 | ԹՀ-4 | ՆԿ-17+00 |
| 5 | ՕՀ-1 | ՆԿ-10+00 |
| 6 | ՕՀ-2 | ՆԿ-13+00 |
| 7 | ՕՀ-3 | ՆԿ-18+00 |

| | | | | | | |
|---|---|---|---|---|---|---|
| ՀՀ Կոտայքի մարզի Գառնի համայնքի «Գեղադիրի խմելու ջրագծի վերակառուցում,Գառնի գյուղի ջրամատակարարման համակարգում ջրաչափական հանգույցների տեղադրում » | | | | | Փուլ | Թերթ | Թերթեր |
| | | | | | ԱՆ | ԱՋ-9 | 11 |
| Ն.Գ.Ի. | Ա. Հարությունյան | | | Նախագծվող Փականային(բաժանարար),Թողարկ և օդահեռ հորերի հատակագիծ,կտրվածք, մասնագիր: | «Ալբերտ Հարությունյան» ԱՁ Գառնի 2024թ. | | |
| Գլխ. մաս. | Ա. Հարությունյան | | | | | | |

## Նախագծվող ջրագծի երկայնական կտրվածք ՆԿ00+00-ՆԿ10+00

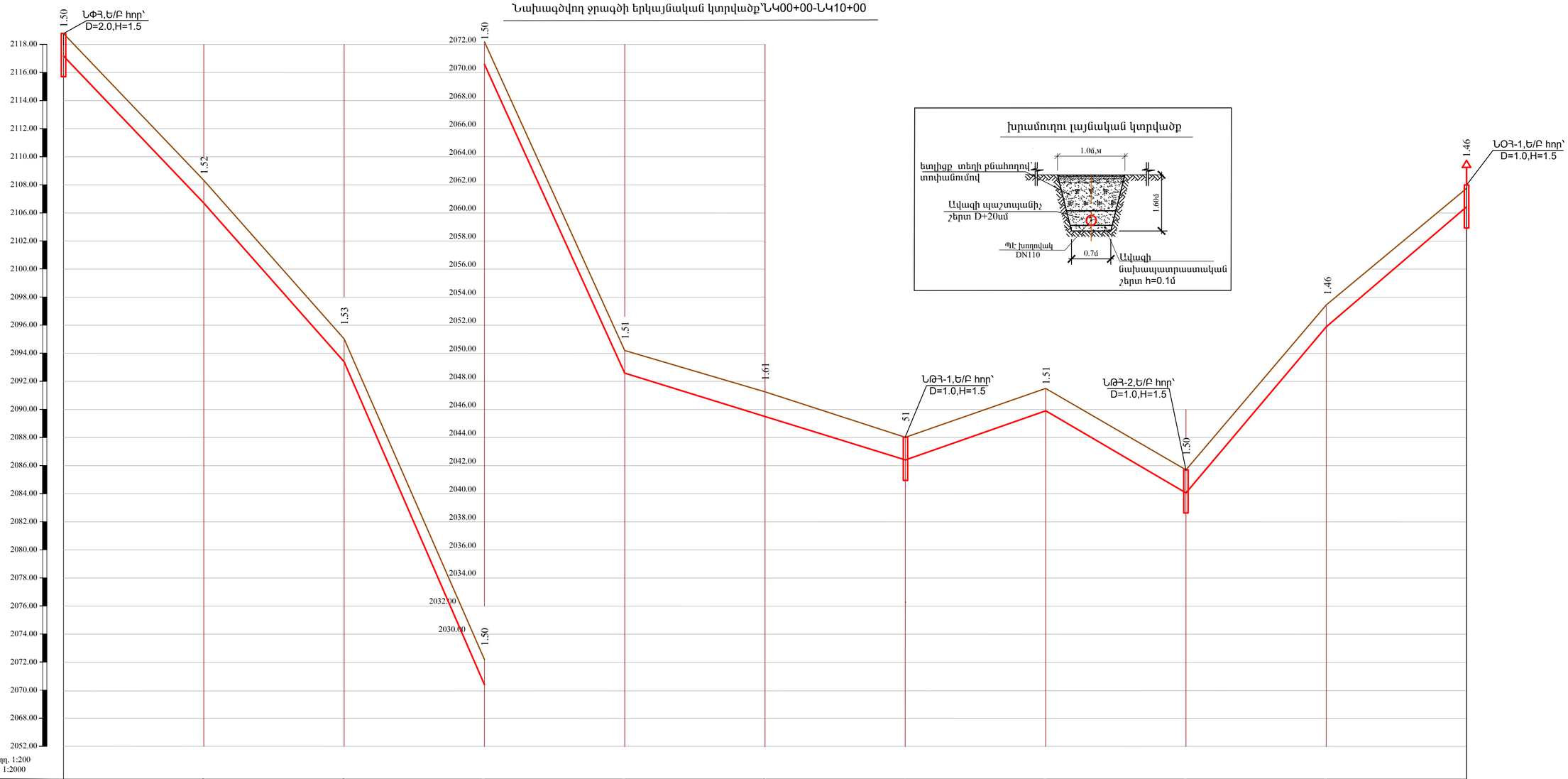





| | | | | | | | | | | |
|---|---|---|---|---|---|---|---|---|---|---|
| ԽՈՂՈՎԱԿԻ ՀԱՏԱԿԻ ՆԻՇԸ | 2117.08 | 2106.70 | 2093.30 | 2070.49 | 2048.49 | 2045.35 | 2042.25 | 2045.75 | 2039.99 | 2051.79 | 2060.09 |
| ՀՈՂԻ ՆԱԽԱԳԾԱՅԻՆ ՆԻՇԸ | 2118.78 | 2108.42 | 2095.03 | 2072.19 | 2050.20 | 2047.20 | 2044.00 | 2047.50 | 2041.69 | 2053.45 | 2061.75 |
| ՀՈՂԻ ԲՆԱԿԱՆ ՆԻՇԸ | 2118.78 | 2108.42 | 2095.03 | 2072.19 | 2050.20 | 2047.20 | 2044.00 | 2047.50 | 2041.69 | 2053.45 | 2061.75 |
| ԽՈՂՈՎԱԿԻ ՏԵՍԱԿԸ | Պոլիէթիլենե խողովակ DN110մմ, PN=10.0 մթն. | | | | | | | | | | |
| ԹԵՔՈՒԹ. | 0.104 | 0.134 | 0.228 | 0.220 | 0.031 | | 0.035 | 0.058 | 0.118 | 0.083 | |
| ԵՐԿԱՐՈՒԹՅՈՒՆԸ | 100 | 100 | 100 | 100 | 200 | | 100 | 100 | 100 | 100 | |
| ՀԵՌԱՎՈՐՈՒԹՅՈՒՆԸ (մ) | 100 | 100 | 100 | 100 | 100 | 100 | 100 | 100 | 100 | 100 | |
| ՀՈՐԻ ՀԱՄԱՐԸ,ԱՆԿՅՈՒՆ,(մ) | Ø150(st) ՆՓՀ | | | | | | ՆԹՀ-1 | | ՆԹՀ-2 | | ՆՕՀ-1 Շարունակությունը՝ թերթ-11 |
| ՆՇԱԿԵՏԵՐ | ՆԿ0+00 | ՆԿ1+00 | ՆԿ2+00 | ՆԿ3+00 | ՆԿ4+00 | ՆԿ5+00 | ՆԿ6+00 | ՆԿ7+00 | ՆԿ8+00 | ՆԿ9+00 | ՆԿ10+00 |
| ԵՐԿՐԱԲԱՆՈՒԹՅՈՒՆ | Շերտ-1, 0.0-0.3 IVP կարգ Շերտ-2, 0.3-3.0 40% IV կարգ, 30% Vp կարգ,30%V կարգ | | | | | | | | | | |

ՀՀ Կոտայքի մարզի Գառնի համայնքի, «Գեղարդի միջնակարգ դպրոցի մոտակայքում գտնվող ցրտահարությունից հետևանքով դեֆորմացիայի ենթարկված ջրագծի վերակառուցում Գառնի գյուղի ցրտահարությունից հետևանքով դեֆորմացիայի ենթարկված ջրագծերի տեղադրում»

| | | | | | | |
|---|---|---|---|---|---|---|
| Ն.Գ.Ի. | Ա. Հարությունյան | | | Փակ | Թերթ | Թերթեր |
| Գլխ. մաս. | Ա. Հարությունյան | | | ԱՆ | ԱՍ-10 | 11 |

Դաշնաձևող ջրագծի երկայնական կտրվածք ՆԿ0+00-ՆԿ10+00:Ջրագծի խրամուղու լայնական կտրվածք:

«Վերբերտ Հարությունյան» ԱՁ
Գառնի 2024թ.

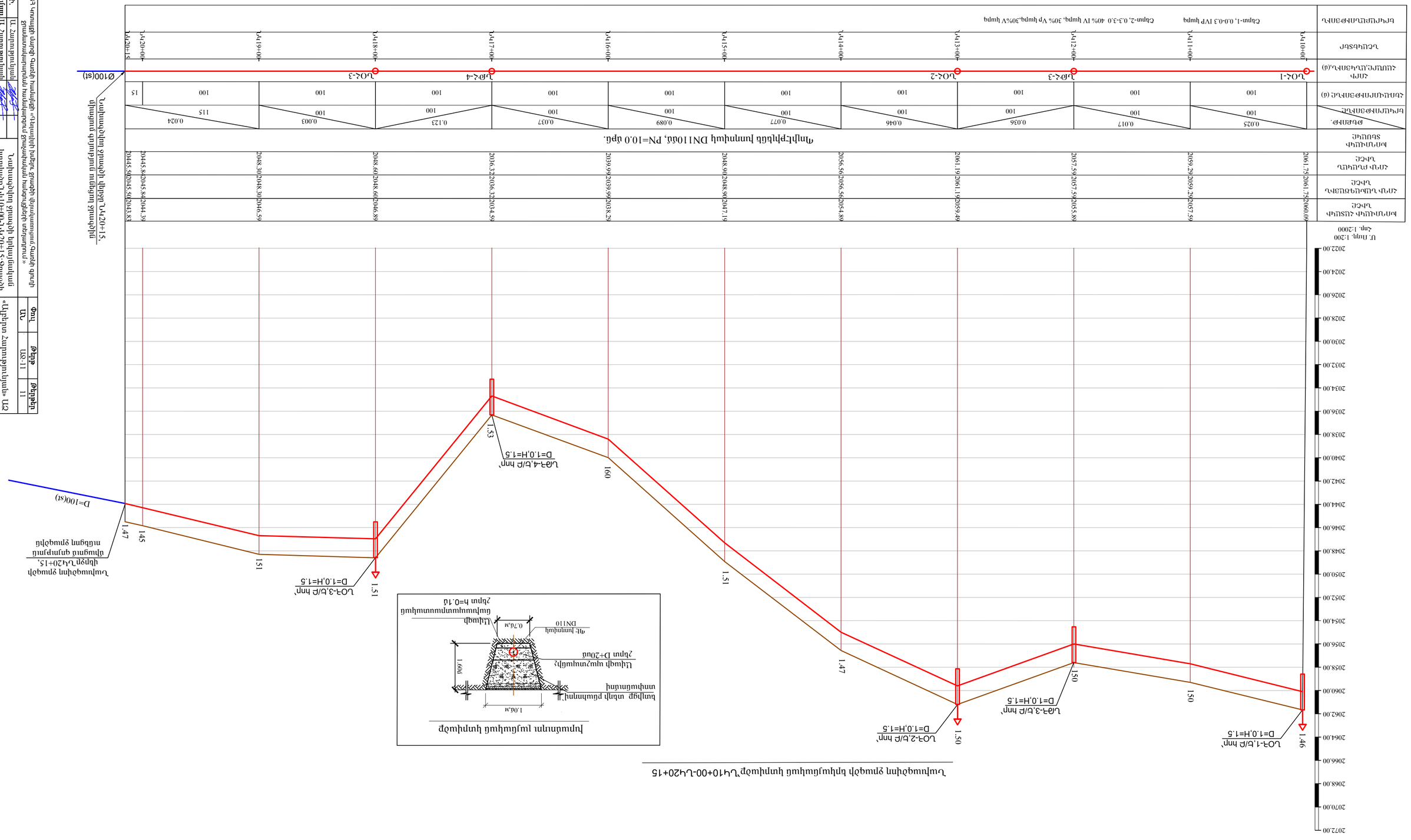
Խումբ 1
Խումբ 2
Խումբ 3
Խումբ 4
Խումբ 5
Խումբ 6
Խումբ 7
Խումբ 8
Խումբ 9
Խումբ 10
Խումբ 11
Խումբ 12
Խումբ 13
Խումբ 14
Խումբ 15
Խումբ 16
Խումբ 17
Խումբ 18
Խումբ 19
Խումբ 20
Խումբ