"ԱՐՏ. ԱԼԵՔՍ" ՍՊԸ

ՀՀ Կոտայքի մարզ Գառնի համայքի Գառնի գյուղի խմելու ջրի խողովակների

անցկացման նախագիծ և նախահաշիվ

«Արտ. Ալեքս» ՍՊԸ-ի
տնօրեն *Ա.Ալեքսանյան*

Համաձայնեցված է
Գառնի համայքի ղեկավար *Տ. Պողոսյան*

ՄՊ-ԱԼ 2022

ГИДРАВЛИЧЕСКИЙ РАСЧЕТ НАРУЖНЫХ СЕТЕЙ ВОДОПРОВОДА

ОБЪЕКТ Կոտայկի մարզի Գարնի գյուղի ջրամատակարարման նորոգման նախագիծը

Наименование участка	Длина участка м.	Расход q л/сек.	Внутренний диаметр d мм.	Скорость м/сек.	Потери напора по таблице .
ՀԱՄԲԱՐՁՈՒՄՅԱՆ ՓՈՂՈՑԻ ՋՐԱԳԻԾ B1-1	1750	6	Φ160x14.6	0.6	6.2
ՀԱՄԲԱՐՁՈՒՄՅԱՆ ՓՈՂՈՑԻ ՋՐԱԳԻԾ B1-2	1234	4	Φ110x10	0.63	7.0
ԲԱՂՐԱՄՅԱՆ ՓՈՂՈՑԻ ՋՐԱԳԾԵՐ B1-1	786	4	Φ110x6.6	0.63	4.5
ՋՈՀՐԱՊ ՓՈՂՈՑԻ ՋՐԱԳԾԵՐ B1-1	540	8	Φ160x9.5	0.51	1.3
ՋՈՀՐԱՊ ՓՈՂՈՑԻ ՋՐԱԳԾԵՐ B1-2	540	3	Φ75x4.5	0.88	8.2
ԽԱՉԱՏՐՅԱՆ ՓՈՂՈՑԻ ՋՐԱԳԻԾ B1-1					
ՊԿ0+00 - ՊԿ3+91	391	2.5	Φ90x5.4	0.5	1.8
ԽԱՉԱՏՐՅԱՆ ՓՈՂՈՑԻ ՋՐԱԳԻԾ B1-1					
ՊԿ3+91 - ՊԿ7+28	337	1.5	Φ75x4.5	0.44	1.5
ԽԱՉԱՏՐՅԱՆ ՓՈՂՈՑԻ ՋՐԱԳԻԾ B1-1					
ՊԿ7+28 - ՊԿ9+92	264	1.0	Φ63x3.8	0.42	1.4
ՆԱԼԲԱՆԴՅԱՆ ՓՈՂՈՑԻ ՋՐԱԳԻԾ B1-2					
ՊԿ0+00 - ՊԿ0+37	37	4.2	Φ110x6.6	0.57	1.7
ՆԱԼԲԱՆԴՅԱՆ ՓՈՂՈՑԻ ՋՐԱԳԻԾ B1-2					
ՊԿ0+37 - ՊԿ3+29	292	2.0	Φ75x4.5	0.59	2.2
ՆԱԼԲԱՆԴՅԱՆ ՓՈՂՈՑԻ ՋՐԱԳԻԾ B1-2					
ՊԿ3+29 - ՊԿ5+25	196	1.0	Φ63x3.8	0.42	1.0
ՆԱԼԲԱՆԴՅԱՆ ՓՈՂՈՑԻ ՋՐԱԳԻԾ B1-3					
ՊԿ0+00 - ՊԿ2+34	234	2.50	Φ75x4.5	0.73	2.57
ՆԱԼԲԱՆԴՅԱՆ ՓՈՂՈՑԻ ՋՐԱԳԻԾ B1-3					
ՊԿ2+34 - ՊԿ5+00	266	1.5	Φ63x3.8	0.62	2.7

ԳԾԱԳՐԵՐԻ ԱՄՓՈՓԱԳԻՐ

ԳԾԱԳՐԵՐԻ ՀԱՄԱՐԸ	ԱՆՎԱՆՈՒՄԸ	ՄԱՍՇՏԱԲ.
ԱՋ-1	ԸՆԴՀԱՆՈՒՐ ՏՎՅԱԼՆԵՐ	
ԱՋ-2	ՀԱՄԲԱՐՁՈՒՄՅԱՆ ՓՈՂՈՑԻ ՋՐԱԳԾԵՐԻ ԸՆԴՀԱՆՈՒՐ ՀԱՏԱԿԱԳԻԾ	Մ1:4000
ԱՋ-3	ՀԱՄԲԱՐՁՈՒՄՅԱՆ ՓՈՂՈՑԻ ՋՐԱԳԾԵՐԻ ՀԱՏԱԿԱԳԻԾ ՊԿ0+00 - ՊԿ7+00	Մ1:2000
ԱՋ-4	ՀԱՄԲԱՐՁՈՒՄՅԱՆ ՓՈՂՈՑԻ ՋՐԱԳԾԵՐԻ ՀԱՏԱԿԱԳԻԾ ՊԿ7+00 - ՊԿ14+00	Մ1:2000
ԱՋ-5	ՀԱՄԲԱՐՁՈՒՄՅԱՆ ՓՈՂՈՑԻ ՋՐԱԳԾԵՐԻ ՀԱՏԱԿԱԳԻԾ ՊԿ14+00 - ՊԿ17+55	Մ1:2000
ԱՋ-6	ՀԱՄԲԱՐՁՈՒՄՅԱՆ ՓՈՂՈՑԻ ՋՐԱԳԾԵՐԻ ԿԱՌՈՒՑՄԱՆ ԱՇԽԱՏԱՆՔԱՅԻՆ ՇԱՎԱԼՆԵՐ	
ԱՋ-7	ԲԱՂՐԱՄՅԱՆ , ՋՈՀՐԱՊ , ՍԱՀԻՆՅԱՆ ՓՈՂՈՑՆԵՐԻ ՋՐԱԳԾԵՐԻ ՀԱՏԱԿԱԳԻԾ	Մ1:2000
ԱՋ-8	ԲԱՂՐԱՄՅԱՆ , ՋՈՀՐԱՊ , ՍԱՀԻՆՅԱՆ ՓՈՂՈՑՆԵՐԻՋՐԱԳԾԵՐԻ ԿԱՌՈՒՑՄԱՆ ԱՇԽԱՏԱՆՔԱՅԻՆ ՇԱՎԱԼՆԵՐ	
ԱՋ-9	ՆԱԼԲԱՆԴՅԱՆ և ԽԱՉԱՏՐՅԱՆ ՓՈՂՈՑՆԵՐԻ ՋՐԱԳԾԵՐԻ ԸՆԴՀԱՆՈՒՐ ՀԱՏԱԿԱԳԻԾ	Մ1:4000
ԱՋ-10	ԽԱՉԱՏՐՅԱՆ ՓՈՂՈՑԻ ՋՐԱԳԾԵՐԻ ՀԱՏԱԿԱԳԻԾ	Մ1:2000
ԱՋ-11	ՆԱԼԲԱՆԴՅԱՆ ՓՈՂՈՑՆԵՐԻ ՋՐԱԳԾԵՐԻ ՀԱՏԱԿԱԳԻԾ	Մ1:2000
ԱՋ-12	ՆԱԼԲԱՆԴՅԱՆ ԵՎ ԽԱՉԱՏՐՅԱՆ ՓՈՂՈՑՆԵՐԻ ՋՐԱԳԾԵՐԻ ԿԱՌՈՒՑՄԱՆ ԱՇԽԱՏԱՆԿԱՅԻՆ ՇԱՎԱՍԼՆԵՐ	
ԱՋ-13	1-ԻՆ ԹԱՂԱՄԱՍԻ 3-ՐԴ ՓՈՂՈՑԻ ՋՐԱԳԾԻ ՀԱՏԱԿԱԳԻԾ	Մ1:1000
ԱՋ-14	ՀԱՄԲԱՐՁՈՒՄՅԱՆ ՓՈՂՈՑԻ ՋՐԱԳԾԵՐԻ ԵՐԿԱՅՆԱԿԱՆ ՊՐՈՖԻԼ ՊԿ0+00- ՊԿ6+00	
ԱՋ-15	ՀԱՄԲԱՐՁՈՒՄՅԱՆ ՓՈՂՈՑԻ ՋՐԱԳԾԵՐԻ ԵՐԿԱՅՆԱԿԱՆ ՊՐՈՖԻԼ ՊԿ6+00 - ՊԿ12+34	
ԱՋ-16	ՀԱՄԲԱՐՁՈՒՄՅԱՆ ՓՈՂՈՑԻ ՋՐԱԳԾԵՐԻ ԵՐԿԱՅՆԱԿԱՆ ՊՐՈՖԻԼ ՊԿ12+34 - ՊԿ17+55	
ԱՋ-17	ՋՈՀՐԱՊ ՓՈՂՈՑԻ ՋՐԱԳԾԵՐԻ ԵՐԿԱՅՆԱԿԱՆ ՊՐՈՖԻԼ	
ԱՋ-18	ԲԱՂՐԱՄՅԱՆ ՓՈՂՈՑԻ ՋՐԱԳԾԻ ԵՐԿԱՅՆԱԿԱՆ ՊՐՈՖԻԼ	
ԱՋ-19	ԽԱՉԱՏՐՅԱՆ ՓՈՂՈՑԻ ՋՐԱԳԾԻ ԵՐԿԱՅՆԱԿԱՆ ՊՐՈՖԻԼ	
ԱՋ-20	ՆԱԼԲԱՆԴՅԱՆ ՓՈՂՈՑԻ ՋՐԱԳԾԻ ԵՐԿԱՅՆԱԿԱՆ ՊՐՈՖԻԼ ՊԿ0+00 - ՊԿ5+25	
ԱՋ-21	ՆԱԼԲԱՆԴՅԱՆ ՓՈՂՈՑԻ ՋՐԱԳԾԻ ԵՐԿԱՅՆԱԿԱՆ ՊՐՈՖԻԼ ՊԿ0+00 - ՊԿ5+00	
ԱՋ-22	ՋՐԱՉԱՓԱԿԱՆ ՀՈՐ ԲԱԺԱՆՈՐԴՆԵՐԻ ՍՆՈՒԾՈՂ ԽՈՂՈՎԱԿԻ ԿՏՐՎԱԾՔ ՋՐԱՉԱՓԱԿԱՆ ՀԱՆԳՈՒՅՑՈՎ	
ԱՋ-23	ՋՐՄՈՒՂԻ ՀԱՎԱՔՈՎԻ ԵՐԿԱԹԵՏՈՆԵ ՀՈՐ	

ԸՆԴՀԱՆՈՒՐ ՑՈՒՑՈՒՄՆԵՐ

Կոտայկի մարզի Գարնի գյուղի ջրամատակարարման նորոգման նախագիծը կատարված է ըստ առաջադրանքի և համաձայն գործող շինարարական նորմերի և կանոնների: Նախագծով նախատեսված է :Ներքին բաշխիչ ջրամատակարարման ցանցեր: Ջրամատակարարման ցանցը նախատեսված է անցկացնել համայնքի փողոցներով ճնշումային պոլիէթիլենային խողովակներով Φ160,110,90,75,63,50մմ տրամագծով: Ջրագծի վրա նախատեսված է տեղադրել ջրամատակարարման հորեր ե/բ հավաքովի էլեմենտներից 1.0մ տրամագծով: Պոլիէթիլենային խողովակները անցկացվում են խրամուղու վեջ 1.20մ խորության վրա. Խողովակների վրա նախատեսված է իրականացնել պաշտպանիչ շերտ ավազից 20սմ հաստությամբ:
Բոլոր հողային աշխատանքները և միացումները գործող ցանցերին,կատարել համապատասխան ծառայությունների ներկայացուցիչների ներկայությամբ և ջրագծի ուղեգիծը համաձայնացնել տեղական իշխանությունների հետ:

«ԼԱՎՈ» ՍՊԸ
ՓՈՐՁԱԳՔՆՆՈՒԹՅՈՒՆ
«___» _____ 20___ թ.

Տնօրեն	Ալեքսանյան Ա.		Գառնի հ-ի Գառնի գ. խմելու ջրի խողովակների անցկացման նախագիծ և նախահաշիվ		ԱՋ
Կատարող	Աղամյան Ա.		Պատվիրատու՝ Գառնու համայնքապետարան	Փուլ	Թերթ	Թերթեր
				ԱՆ	ԱՋ-1	23
			ԸՆԴՀԱՆՈՒՐ ՏՎՅԱԼՆԵՐ	Նախագծող "ԱՐՏ. ԱԼԵՔՍ" ՍՊԸ	

ՀԱՄԲԱՐՁՈՒՄՅԱՆ ՓՈՂՈՑԻ ՋՐԱԳԾԵՐԻ ԸՆԴՀԱՆՈՒՐ ՀԱՏԱԿԱԳԻԾ

Մ1:4000

«ԼԱՎՈ» ՍՊԸ
ՓՈՐՁԱՔՆՆՈՒՄՅՈՒՆ
«___» _____ 20____ թ.

ԽՐԱՄՈՒՂՈՒ ԿՏՐՎԱԾՔ

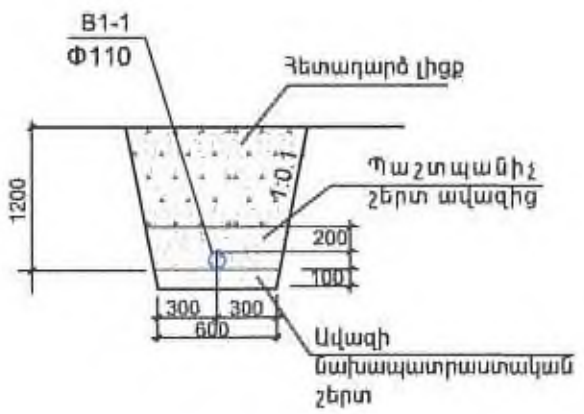

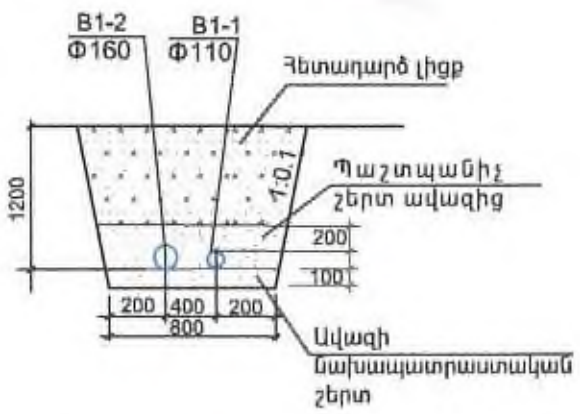

B1-1 — Նախագծվող ջրագիծ Φ110մմ

B1-2 — Նախագծվող ջրագիծ Φ160մմ

ԱՐՏ ԱԼԵՔՍ	Տնօրեն	Ա.Ալեքսանյան		Գառնի հ-ի Գառնի գ. խմելու ջրի խողովակների անցկացման նախագիծ և նախահաշիվ		ԱՋ
	Կատարող	Ա. Աղամյան		Պատվիրատու՝ Գառնու համայնքապետարան	Փուլ	Թերթ	Թերթեր
					ԱՆ	ԱՋ-2	23
				ՀԱՄԲԱՐՁՈՒՄՅԱՆ ՓՈՂՈՑԻ ՋՐԱԳԾԵՐԻ ԸՆԴՀԱՆՈՒՐ ՀԱՏԱԿԱԳԻԾ	Նախագծող "ԱՐՏ. ԱԼԵՔՍ" ՍՊԸ	

ՀԱՄԲԱՐՁՈՒՄՅԱՆ ՓՈՂՈՑԻ ՁՐԱԳԾԵՐԻ ՀԱՏԱԿԱԳԻԾ

ՊԿ0+00 - ՊԿ7+00

Մ1:2000

«ԼԱՎՈ» ՍՊԸ
ՓՈՐՁԱՔՆՆՈՒԹՅՈՒՆ
«____» _____ 20____ թ.

ԽՐԱՄՈՒՂՈՒ ԿՏՐՎԱՑՔ

B1-1 Նախագծվող խողովակ Φ110մմ

B1-2 Նախագծվող խողովակ Φ160մմ

ԱՐՏ ԱԼԵՔՍ	Տնօրեն	Ա.Ալեքսանյան		Գառնի հ-ի Գառնի գ. խմելու ջրի խողովակների անցկացման նախագիծ և նախահաշիվ		ԱՁ
	Կատարող	Ա. Ադամյան		Պատվիրատու՝ Գառնու համայնքապետարան	Փուլ / Թերթ / Թերթեր	
					ԱՆ / ԱՁ-3 / 28	
				ՀԱՄԲԱՐՁՈՒՄՅԱՆ ՓՈՂՈՑԻ ՁՐԱԳԾԵՐԻ ՀԱՏԱԿԱԳԻԾ ՊԿ0+00 - ՊԿ7+00	Նախագծող "ԱՐՏ. ԱԼԵՔՍ" ՍՊԸ	

ՀԱՄԲԱՐՁՈՒՄՅԱՆ ՓՈՂՈՑԻ ՋՐԱԳԾԵՐԻ ՀԱՏԱԿԱԳԻԾ

ՊԿ7+00 - ՊԿ14+00

Մ1:2000

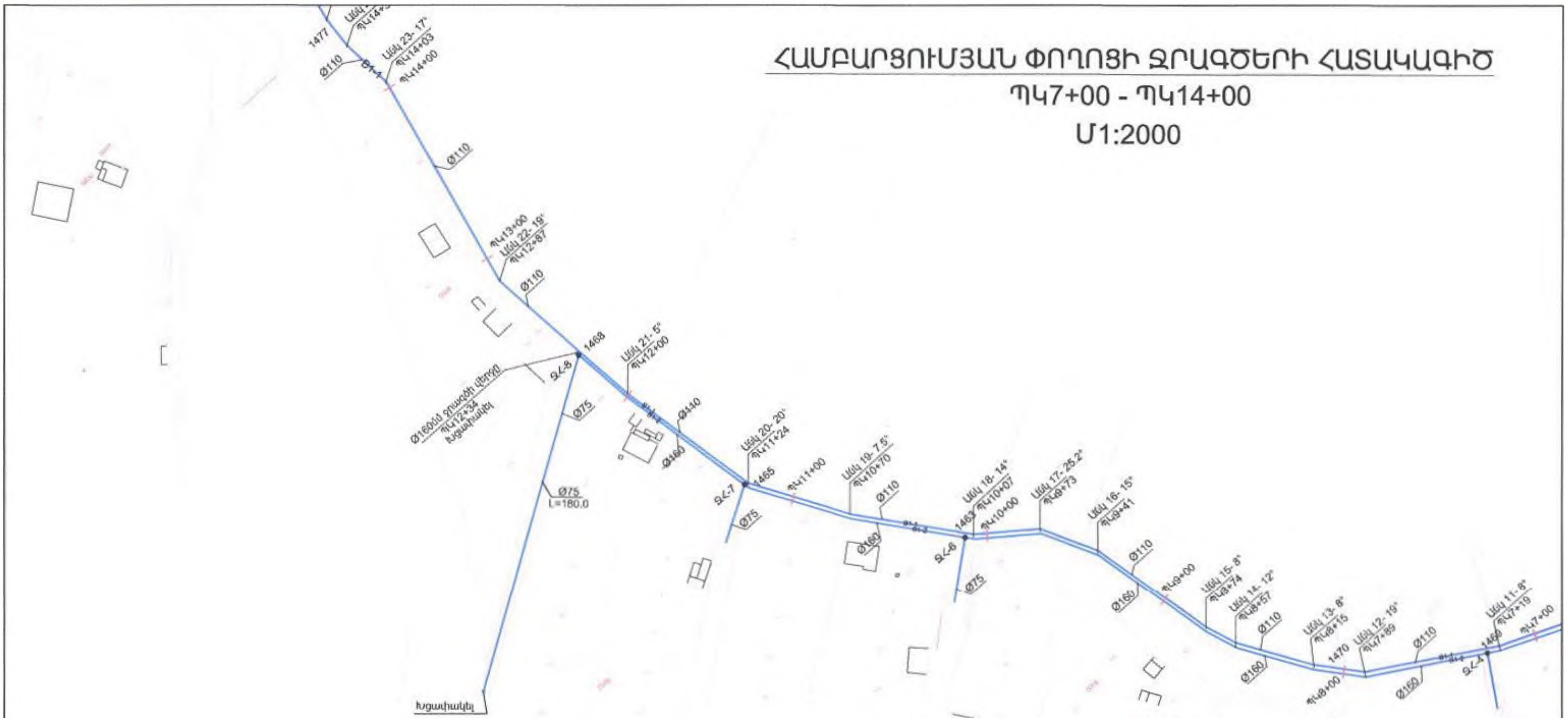

ԽՐԱՄՈՒՂՈՒ ԿՏՐՎԱԾՔ

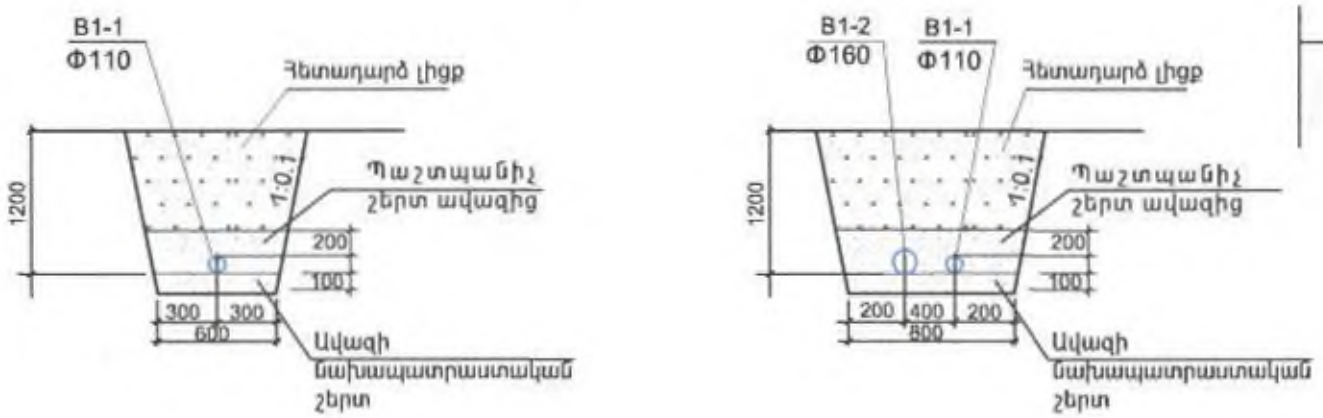

«ԼԱՎԱ» ՍՊԸ
ՓՈՐՁԱՔՆՆՈՒԹՅՈՒՆ
«___» _____ 20___ թ.

B1-1 Նախագծվող ջրագիծ Φ110մմ

B1-2 Նախագծվող ջրագիծ Φ160մմ

ԱՐՏ ԱԼԵՔՍ	Տնօրեն	Ա.Ալեքսանյան		Գառնի հ-ի Գառնի գ. խմելու ջրի խողովակների անցկացման նախագիծ և նախահաշիվ		ԱՋ
	Կատարող	Ա. Աղամյան		Պատվիրատու՝ Գառնու համայնքապետարան	Փուլ / Թերթ / Թերթեր	
					ԱՆ / ԱՋ-4 / 39	
				ՀԱՄԲԱՐՁՈՒՄՅԱՆ ՓՈՂՈՑԻ ՋՐԱԳԾԵՐԻ ՀԱՏԱԿԱԳԻԾ ՊԿ7+00 - ՊԿ14+00	Նախագծող "ԱՐՏ. ԱԼԵՔՍ" ՍՊԸ	

ՀԱՄԲԱՐՁՈՒՄՅԱՆ ՓՈՂՈՑԻ ՋՐԱԳԾԵՐԻ ՀԱՏԱԿԱԳԻԾ

ՊԿ14+00 - ՊԿ17+55

Մ1:2000

ԽՐԱՄՈՒՂՈՒ ԿՏՐՎԱԾՔ

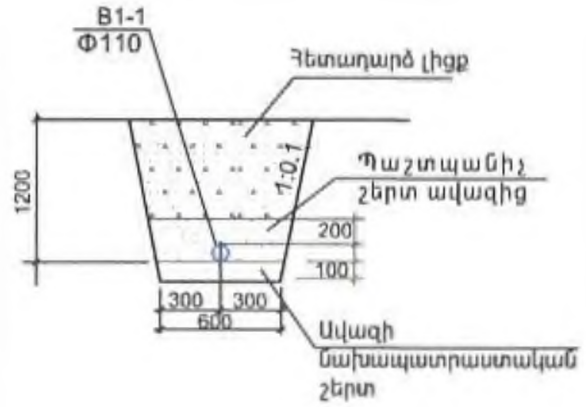

ՋՐՄՈՒՂԻ ՀՈՐԵՐԻ ՄԱՍԱՎՈՐՈՒՄ

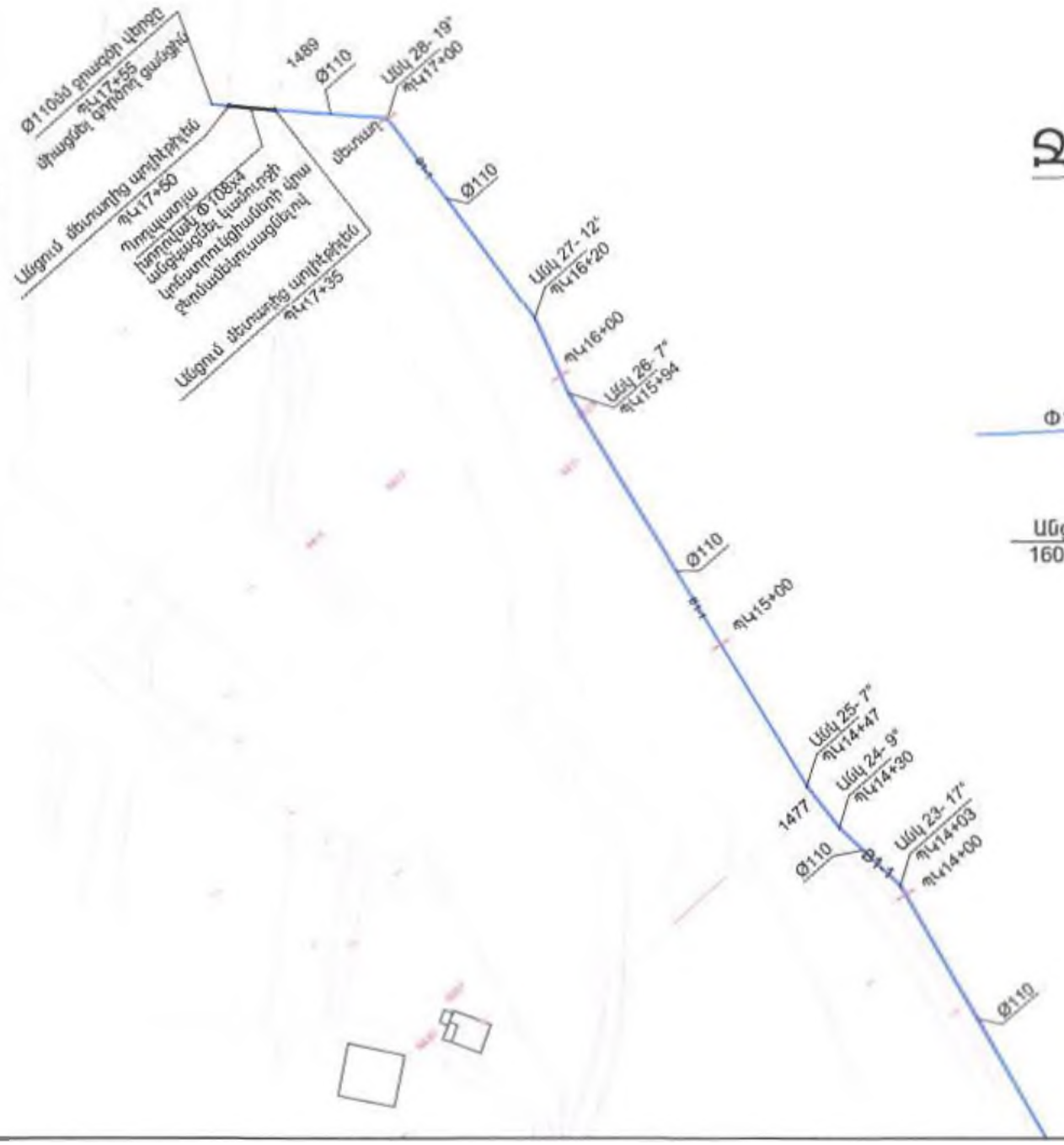

ՋՀ-2,3,4,5,6,7

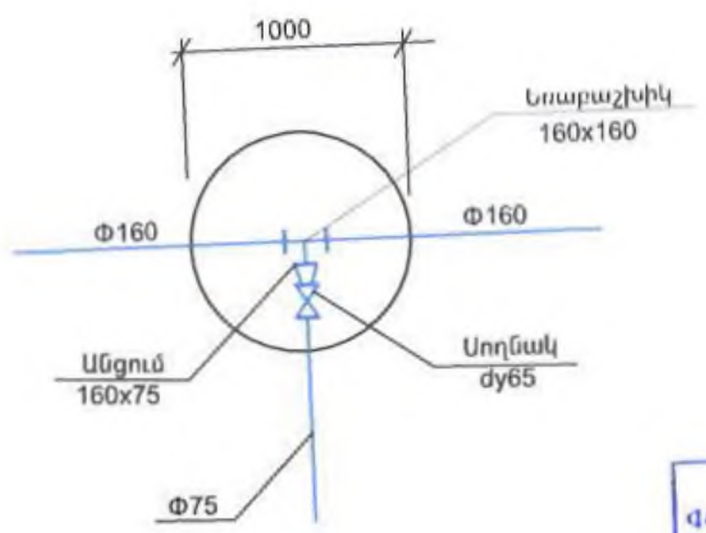

ՋՀ-1

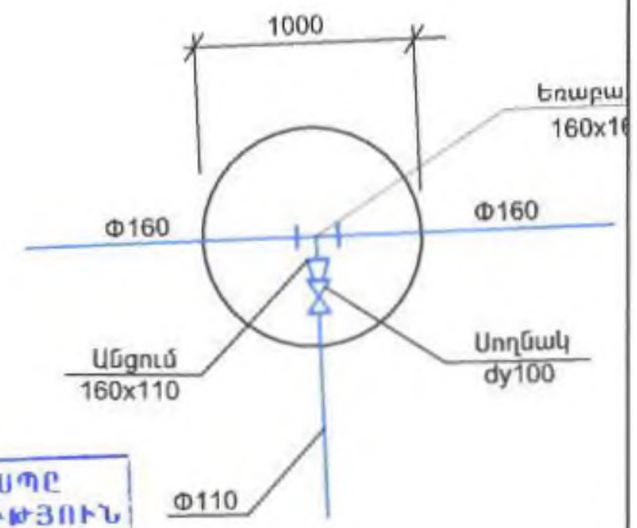

«ԼԱՎՈ» ՍՊԸ
ԳՈՒՐՁԱԲԱՆՈՒԹՅՈՒՆ
«___» _____ 20 ____ թ.

B1-1 Նախագծվող ջրագիծ Φ110մմ

B1-2 Նախագծվող ջրագիծ Φ160մմ

ԱՐՏ ԱԼԵՔՍ	Տնօրեն	Ա.Ալեքսանյան		Գառնի հ-ի Գառնի գ. խմելու ջրի խողովակների անցկացման նախագիծ և նախահաշիվ		ԱՋ
	Կատարող	Ա. Ադամյան		Պատվիրատու՝ Գառնու համայնքապետարան	Փուլ / Թերթ / Թերթեր	
					ԱՆ / ԱՋ-5 / 23	
				ՀԱՄԲԱՐՁՈՒՄՅԱՆ ՓՈՂՈՑԻ ՋՐԱԳԾԵՐԻ ՀԱՏԱԿԱԳԻԾ ՊԿ14+00 - ՊԿ17+55	Նախագծող "ԱՐՏ. ԱԼԵՔՍ" ՍՊԸ	

ՀԱՍԲԱՐՁՈՒՅԱՆ ՓՈՂՈՑԻ ՋՐԱԳԾԵՐԻ ԿԱՌՈՒՑՄԱՆ ԱՇԽԱՏԱՆՔԱՅԻՆ ՕԱՎԱԼՆԵՐ

Հ/Հ	Աշխատանքների տեսակները և անվանումը	չ.մ.	քանակ	ծանոթ.
1	Խրամուղու մշակում IV կարգի գրունտում էքսկավատորով	խ.մ	3106.0	
2	Խրամուղու լրամշակում ձեռքով III կարգի գրունտում	խ.մ	196.0	
3	Ավազի նախապատրաստական շերտ	խ.մ	196.0	
4	Պողպատյա եռակցված խողովակների մոնտաժում կամուրջի կոնստրուկցիաների վրայով Φ108x4	գ.մ.	20.0	
5	Պոլիէթիլենային ճնշումային խողովակների մոնտաժում խրամուղում PE PN-16 Φ160x14.6	գ.մ.	1234.0	
6	Պոլիէթիլենային ճնշումային խողովակների մոնտաժում խրամուղում PE PN-16 Φ110x10	գ.մ.	1750.0	
7	Պոլիէթիլենային ճնշումային խողովակների մոնտաժում խրամուղում PE PN-10 Φ75x6.8	գ.մ.	240.0	
8	Թուջե կցաշուրթավոր սողնակ d_y100	հատ	1	
9	Թուջե կցաշուրթավոր սողնակ d_y65	հատ	7	
10	Պոլիէթիլենային եռաբաշխիկ 160x160	հատ	8	
11	Պոլիէթիլենային անցում 160x110	հատ	1	
12	Պոլիէթիլենային անցում 160x75	հատ	7	
13	Պողպատե կցաշուրթ d_y100	հատ	2	
14	Պոլիէթիլենային կցաշուրթային միջադիր պողպատե կցաշուրթով	հատ	2	Φ110
15	Պոլիէթիլենային կցաշուրթային միջադիր պողպատե կցաշուրթով	հատ	14	Φ75
16	Ջրմուղի հորի հատակի սալի խճի նախաշերտի պատրաստում	խ.մ	2.6	H =10սմ
17	Ջրմուղի հորի ե/բ հատակի սալի տեղադրում	հատ	8	B20 3.9խ.մ
18	Ջրմուղի հորի պատերի պատրաստում ե/բ կլոր հավաքովի էլեմենտներից	հատ խ.մ	8 3.0	H =1.5մ D=1000մմ
19	Ե/բ ծածկի սալերի տեղադրում դիտահորի վրա T տիպի թուջե մտոցով	հատ	8	B20 2.32խ.մ
20	Դիտահորի մետաղական էլեմենտներ	կգ.	240.0	
21	Բաժանորդների պոլիէթիլենային խողովակների անցկացում Φ25x2 L=7.0մ	հատ	16	112.0 գ.մ
22	Պատրաստի ե/բ մետաղական մտոցով ջրաչափական դիտահորի տեղադրում	հատ	7	ԹԵՐԹ ԱՋ-6
23	Միացում գործող ցանցին Φ110	տեղ	2	
24	Միացում գործող ցանցին Φ160	տեղ	1	
25	Միացում նախագծվող ցանցին խամուտային միացումով բաժանորդների համար 160x25	տեղ	10	
26	Միացում նախագծվող ցանցին խամուտային միացումով բաժանորդների համար 110x25	տեղ	6	
27	Ցանցի փորձարկում, լվացում, ախտահանում	խ.մ	3356.0	
28	Պաշտպանիչ շերտի իրականացում պոլիէթիլենային խողովակի վրա ավազով	խ.մ	392.0	
29	Խրամուղու ետլիցք	խ.մ	2706.0	
30	Ավելորդ հողի տեղափոխում	խ.մ	596.0	
31	Պողպատյա եռակցված խողովակների ներկում հակակոռոզիոն ներկով	ք.մ.	6.0	
32	Պողպատյա եռակցված խողովակների մեկուսացում ֆոլգապատած հանքային բամբակով 60մմ հաստությամբ	խ.մ.	0.8	
33	Դատարկման փական dy=32	հատ	2	

«ԼԱՎՈ» ՍՊԸ
ՓՈՐՁԱՔՆՆՈՒԹՅՈՒՆ
«___» _____ 20____ թ.

ԱՐՏ ԱԼԵՔՍ	Տնօրեն	Ա.Ալեքսանյան		Գառնի հ-ի Գառնի գ. խմելու ջրի խողովակների անցկացման նախագիծ և նախահաշիվ		ՋԿ
	Կատարող	Ա. Ադամյան		Պատվիրատու՝ Գառնու համայնքապետարան	Փուլ	Թերթ	Թերթեր
					ԱՆ	ԱՋ-6	23
				ՀԱՍԲԱՐՁՈՒՅԱՆ ՓՈՂՈՑԻ ՋՐԱԳԾԵՐԻ ԿԱՌՈՒՑՄԱՆ ԱՇԽԱՏԱՆՔԱՅԻՆ ՕԱՎԱԼՆԵՐ	Նախագծող ՊԱՐՏ. ԱԼԵՔՍ՝ ՍՊԸ	

ԲԱՂՐԱՄՅԱՆ , ԶՈՐՐԱՊ , ՍԱՀԻՆՅԱՆ ՓՈՂՈՑՆԵՐԻ ՋՐԱԳԾԵՐԻ ՀԱՏԱԿԱԳԻԾ Մ1:2000

ԽՐԱՄՈՒՂՈՒ ԿՏՐՎԱԾՔ

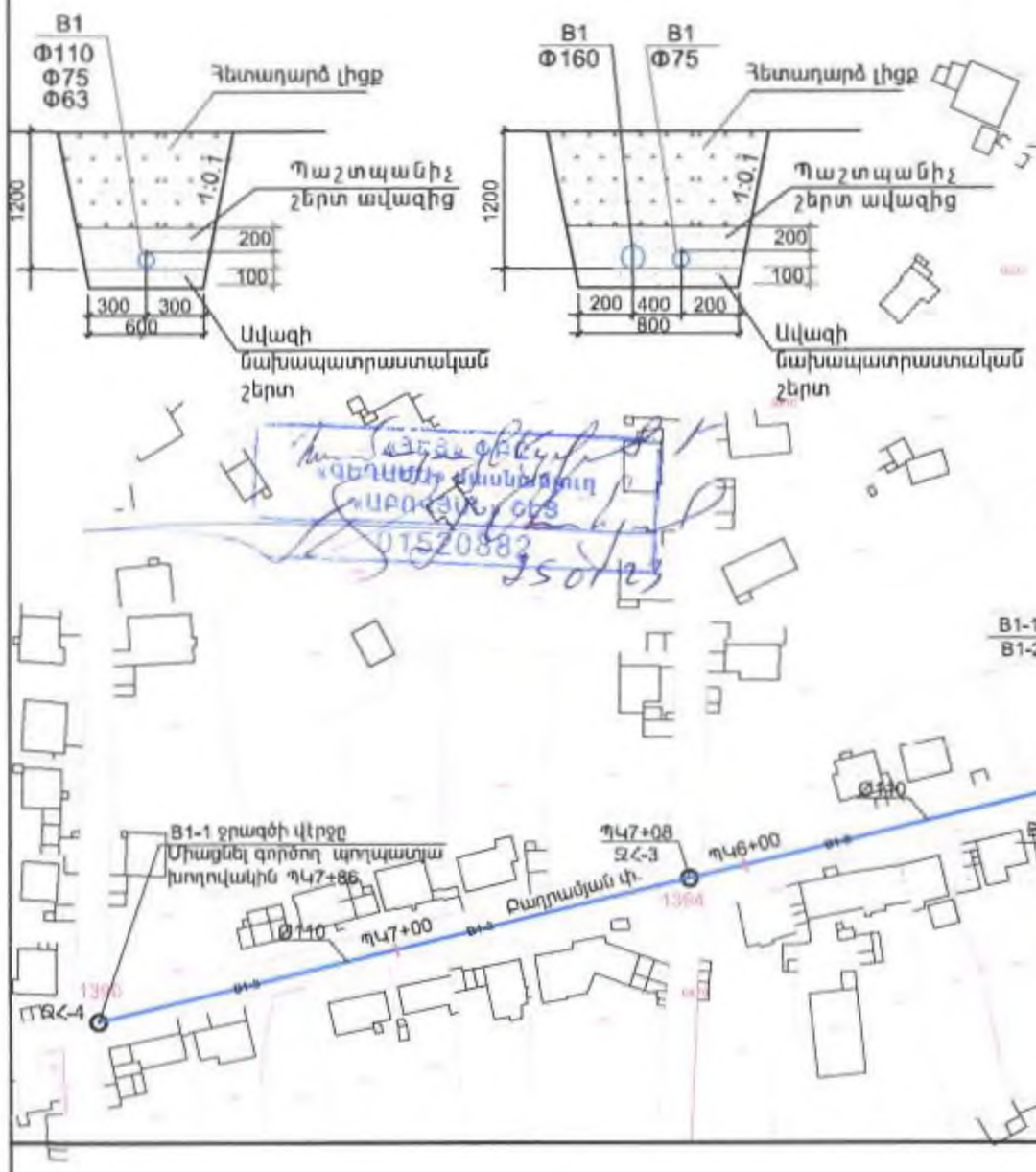

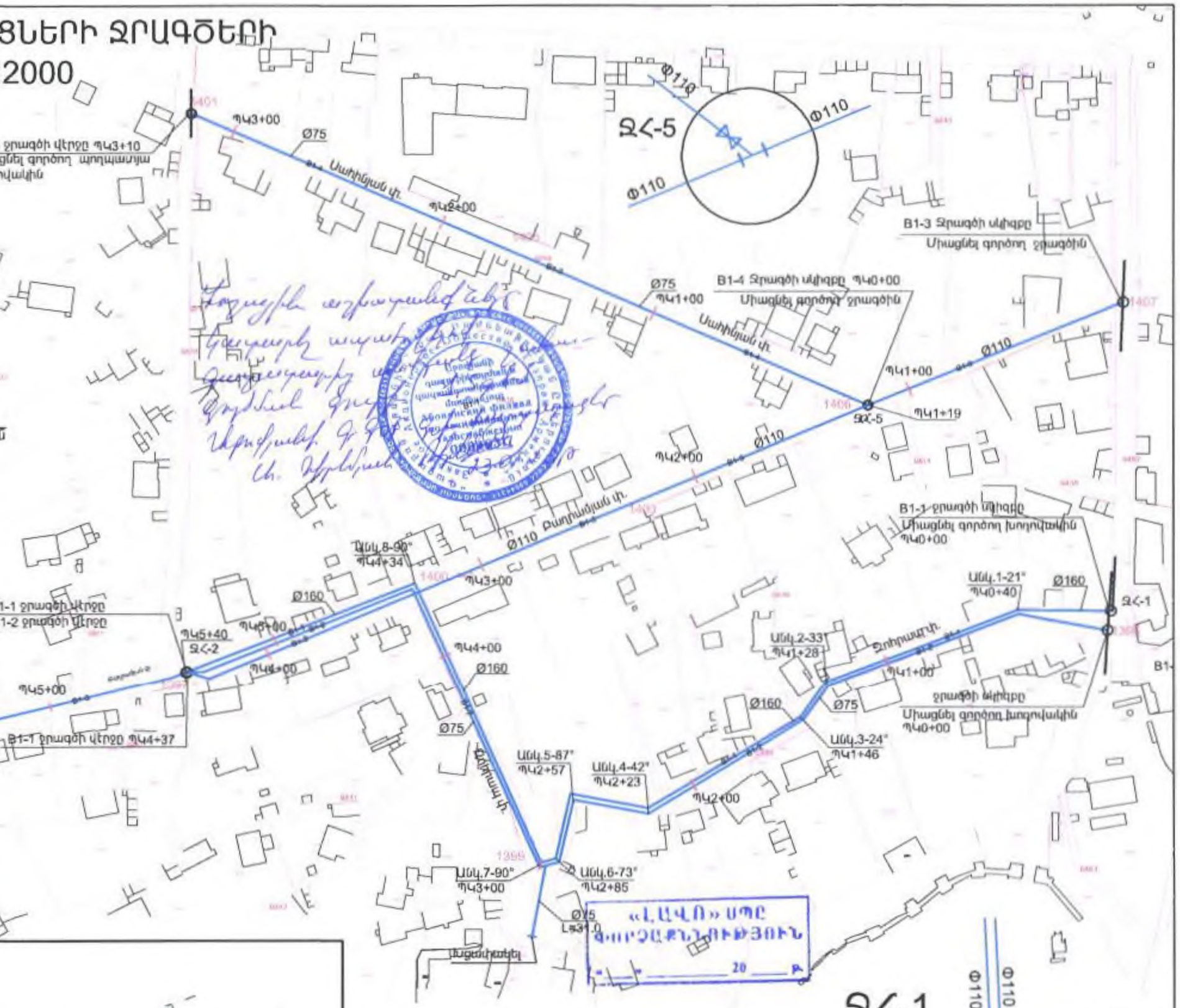

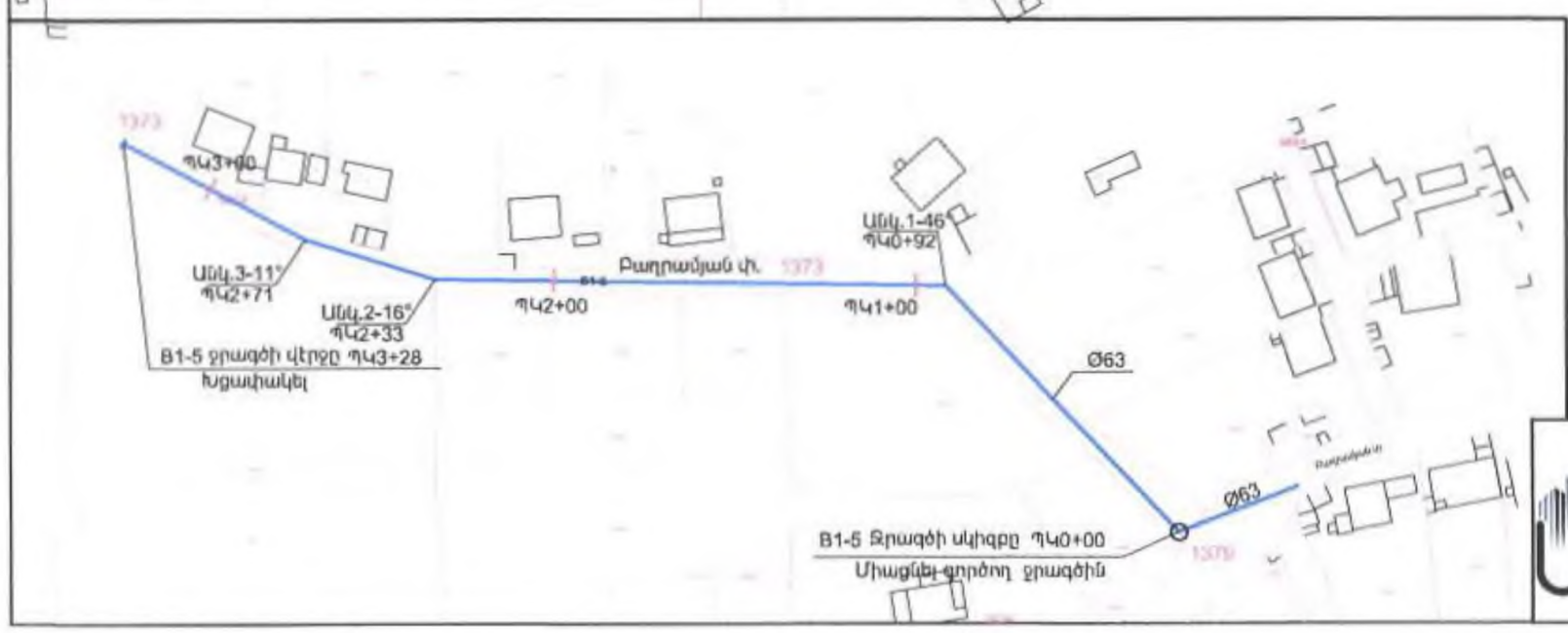

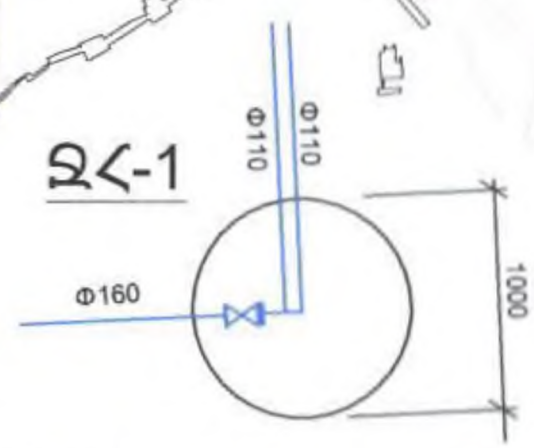

B1-1	Զորրապ. փ ջրագիծ Φ160մմ
B1-2	Զորրապ. փ ջրագիծ Φ75մմ
B1-3	Բաղրամյան. փ ջրագիծ Φ110մմ
B1-4	Սահինյան. փ ջրագիծ Φ110մմ
B1-5	Բաղրամյան. փ ջրագիծ Φ63մմ

ԱՐՏ ԱԼԵՔՍ	Տնօրեն	Ա.Ալեքսանյան		Գառնի հ-ի Գառնի գ. խմելու ջրի խողովակների անցկացման նախագիծ և նախահաշիվ		ԱՋ
	Կատարող	Ա. Ադամյան		Պատվիրատու՝ Գառնու համայնքապետարան	Փուլ / Թերթ / Թերթեր	
					ԱՆ / ԱՋ-7 / 23	
				ԲԱՂՐԱՄՅԱՆ , ԶՈՐՐԱՊ , ՍԱՀԻՆՅԱՆ ՓՈՂՈՑՆԵՐԻ ՋՐԱԳԾԵՐԻ ՀԱՏԱԿԱԳԻԾ	Նախագծող "ԱՐՏ. ԱԼԵՔՍ" ՍՊԸ	

ԲԱՂՐԱՍՅԱՆ , ՋՈՒՐԱՊ , ՍԱՀԻՆՅԱՆ ՓՈՂՈՑՆԵՐԻ ՋՐԱԳԾԵՐԻ ԿԱՌՈՒՑԱՍԱՆ ԱՇԽԱՏԱՆՔԱՅԻՆ ԾԱՎԱԼՆԵՐ

Հ/Հ	Աշխատանքների տեսակները և անվանումը	չ.մ	քանակ	մակնիշ
1	Խրամուղու մեխանիկական [illegible] էքսկավատորով	խ.մ	2346.0	
2	Խրամուղու [illegible] III կարգի գրունտում	խ.մ	63.0	
3	Ավազի նախապատրաստական շերտ	խ.մ	183.0	
4	Պոլիէթիլենային ճնշումային խողովակների մոնտաժում խրամուղում PE PN-10 Φ160x9.5	գ.մ	540.0	
5	Պոլիէթիլենային ճնշումային խողովակների մոնտաժում խրամուղում PE PN-10 Φ110x8.3	գ.մ	786.0	
6	Պոլիէթիլենային ճնշումային խողովակների մոնտաժում խրամուղում PE PN-10 Φ75x4.5	գ.մ	88[illegible].0	
7	Պոլիէթիլենային ճնշումային խողովակների մոնտաժում խրամուղում PE PN-10 Φ63x3.8	գ.մ	329.0	
8	Ճուղ կցաշուրթավոր սողնակ դ.150	հատ	[illegible]	
9	Թուջե կցաշուրթավոր սողնակ դ.65	հատ	1	
10	Պոլիէթիլենային տեսաբաշխում 110x110	հատ	[illegible]	
11	Պոլիէթիլենային անցում [illegible]x110	հատ	[illegible]	
12	Պոլիէթիլենային անցում 110x75	հատ	[illegible]	
13	Պողպատե կցաշուրթ դ.80	հատ	[illegible]	
14	Պոլիէթիլենային կցաշուրթա ին միջադիր պողպատե կցաշուրթով	հատ	2	Φ160
15	Պոլիէթի ենային կցաշուրթային միջադիր պողպատե կցաշուրթով	հատ	2	Φ75
16	Ջրմուղի հորերի հատակի խճի նախապատրաստում	խ.մ	[illegible]7	[illegible]
17	Ջրմուղի հորերի հատակի տեղադրում	հատ	5	Ø20 [illegible]
18	Ջրմուղի հորի պատերի պատրաստում բետոնե դասավորվածքի էլեմենտներից	հատ խ.մ	5 1.9	[illegible]
19	Հորերի [illegible] դրում դիտահորերի վրա Տոպրակի [illegible] մտոցով	հատ	5	Ø20 [illegible]
20	Դիտահորի մետաղական էլեմենտներ	կգ	[illegible]	
21	Բաժանարարների պոլիէթիլենային խողովակների անցկացում Φ25x2 L=7.0մ	հատ	97	Ø79.0գ.մ
22	Պատրաստի ե/բ մետաղական մտոցով ջրաչափական դիտահորի տեղադրում	հատ	97	ԹԵՐԹ ԱՋ-6
23	Միացում գործող ցանցին Φ160	տեղ	1	
24	Միացում գործող ցանցին Φ110	տեղ	2	
25	Միացում գործող ցանցին Φ75	տեղ	1	
26	Միացում գործող ցանցին Φ63	տեղ	1	
27	Միացում նախագծվող ցանցին խամուտային միացումով բաժանորդների համար 160x25	տեղ	7	
28	Միացում նախագծվող ցանցին խամուտային միացումով բաժանորդների համար 110x25	տեղ	42	
29	Միացում նախագծվող ցանցին խամուտային միացումով բաժանորդների համար 75x25	տեղ	29	
30	Միացում նախագծվող ցանցին խամուտային միացումով բաժանորդների համար 63x25	տեղ	19	
31	Ցանցի փորձարկում, լվացում, ախտահանում	խ.մ	2535.0	
32	Պաշտպանիչ շերտի իրականացում պոլիէթիլենային խողովակի վրա ավազով	խ.մ	330.0	
33	Խրամուղու ետլիցք	խ.մ	1706.0	
34	Ավելորդ հողի տեղափոխում	խ.մ	503.0	
35	Օդահան dy=50	հատ	1	

«ԼԱՎՈ» ՍՊԸ
ՓՈՐՁԱՔՆՆՈՒԹՅՈՒՆ
«___» _____ 20___ թ.

ԱՐՏ ԱԼԵՔՍ	Տնօրեն	Ա.Ալեքսանյան	Գառնի հ-ի Գառնի գ. խմելու ջրի խողովակների անցկացման նախագիծ և նախահաշիվ		ՁԿ
	Կատարող	Ա. Ադամյան	Պատվիրատու՝ Գառնու համայնքապետարան	Փուլ / Թերթ / Թերթեր	
				ԱՆ / ԱՁ-8 / 23	
			ԲԱՂՐԱՍՅԱՆ , ՋՈՒՐԱՊ , ՍԱՀԻՆՅԱՆ ՓՈՂՈՑՆԵՐԻ ՋՐԱԳԾԵՐԻ ԿԱՌՈՒՑԱՍԱՆ ԱՇԽԱՏԱՆՔԱՅԻՆ ԾԱՎԱԼՆԵՐ	Նախագծող "ԱՐՏ. ԱԼԵՔՍ" ՍՊԸ	

ՆԱԼԲԱՆԴՅԱՆ և ԽԱՉԱՏՐՅԱՆ ՓՈՂՈՑՆԵՐԻ ՋՐԱԳԾԵՐԻ ԸՆԴՀԱՆՈՒՐ ՀԱՏԱԿԱԳԻԾ
Մ1:4000

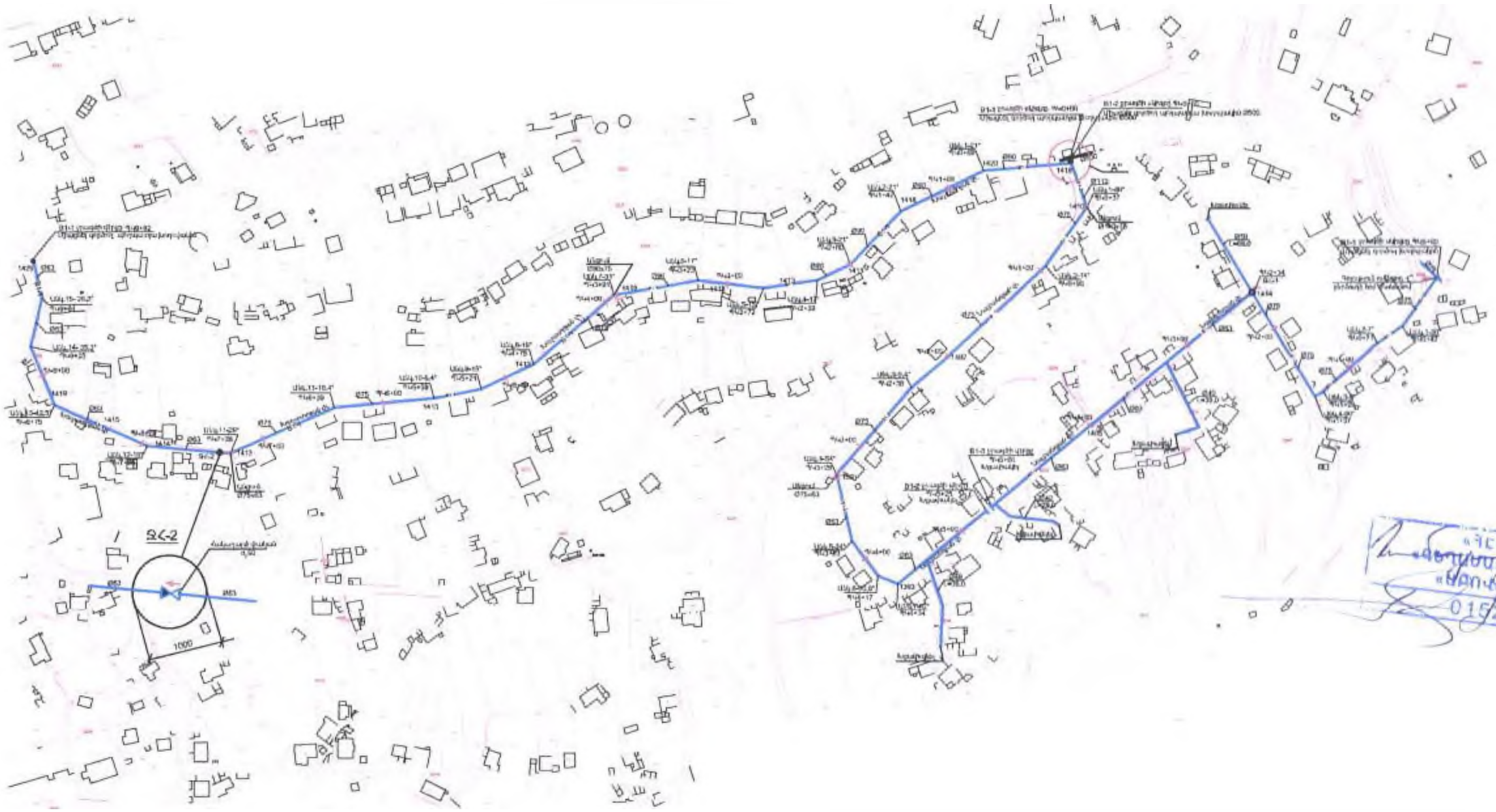

ԽՐԱՄՈՒՂՈՒ ԿՏՐՎԱԾՔ

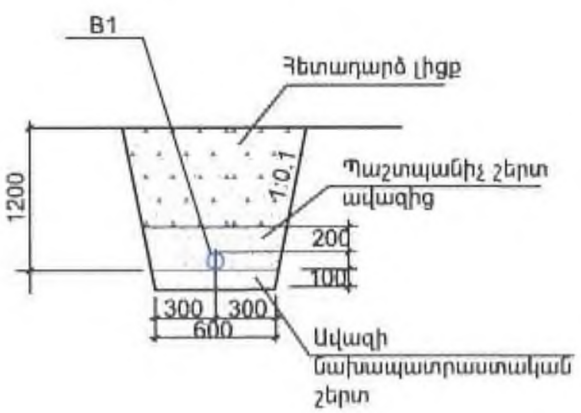

B1-1	Խաչատրյան. փ	ջրագիծ
B1-2	Նալբանդյան. փ	ջրագիծ Φ75մմ
B1-3	Նալբանդյան. փ	ջրագիծ Φ75,63մմ

«ԵՐՏ» ՍՊԸ
«Գեոդեզիա» մասնաճյուղ
«ՄՈՒՏՔԱՆՈՒՅՑ»
01520882
05/23

«ԼԱՎՈ» ՍՊԸ
ԳՈՒՐՅԱՆՈՒԹՅՈՒՆ
«____» _____ 20____ թ.

ԱՐՏ ԱԼԵՔՍ	Տնօրեն	Ա.Ալեքսանյան		Գառնի հ-ի Գառնի գ. խմելու ջրի խողովակների անցկացման նախագիծ և նախահաշիվ		ԱՋ
	Կատարող	Ա. Ադամյան		Պատվիրատու՝ Գառնու համայնքապետարան	Փուլ / Թերթ	Թերթեր
					ԱՆ / ԱՋ-Θ	23
				ՆԱԼԲԱՆԴՅԱՆ և ԽԱՉԱՏՐՅԱՆ ՓՈՂՈՑՆԵՐԻ ՋՐԱԳԾԵՐԻ ԸՆԴՀԱՆՈՒՐ ՀԱՏԱԿԱԳԻԾ	Նախագծող "ԱՐՏ. ԱԼԵՔՍ" ՍՊԸ	

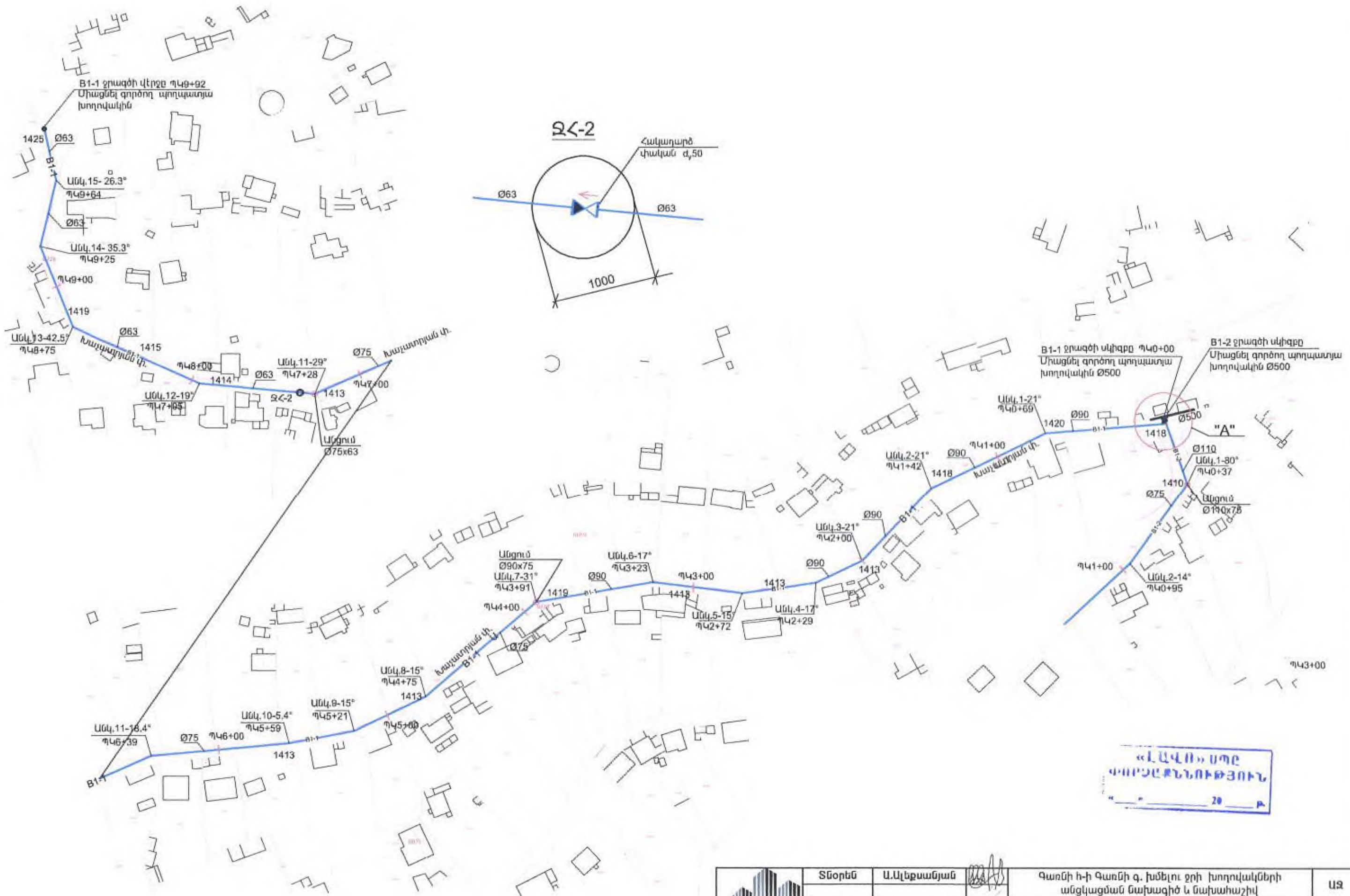

ԱՐՏ ԱԼԵՔՍ	Տնօրեն	Ա.Ալեքսանյան		Գառնի հ-ի Գառնի գ. խմելու ջրի խողովակների անցկացման նախագիծ և նախահաշիվ		ԱՋ
	Կատարեց	Ա. Ադամյան		Պատվիրատու՝ Գառնու համայնքապետարան	Փուլ / Թերթ / Թերթեր	
					ԱՆ / ԱՋ-10 / 23	
				ԽԱՉԱՏՐՅԱՆ ՓՈՂՈՑԻ ՋՐԱԳԾԵՐԻ ՀԱՏԱԿԱԳԻԾ	Նախագծող "ԱՐՏ. ԱԼԵՔՍ" ՍՊԸ	

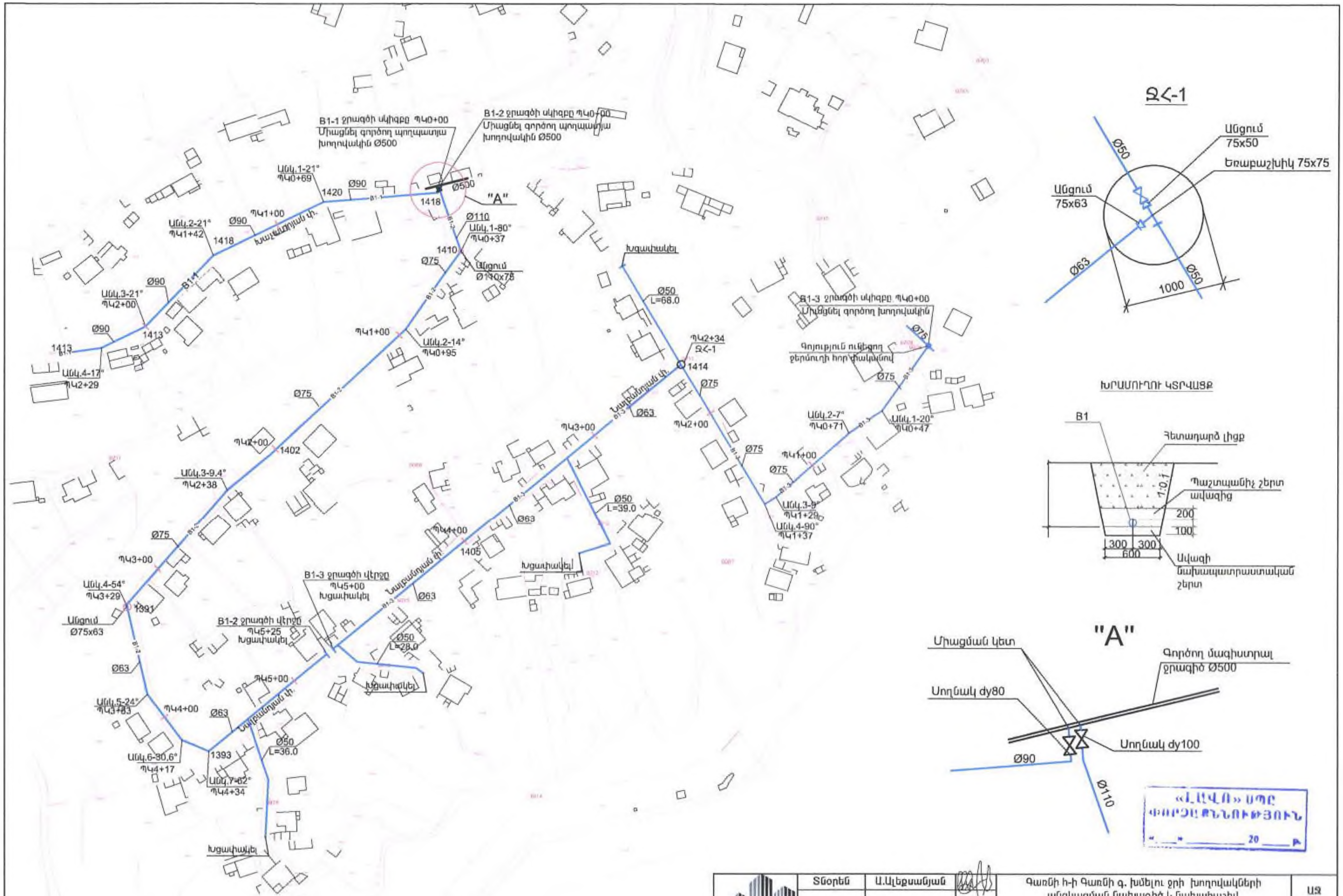

«ԼԱՎԱՌ» ՍՊԸ
ՓՈՐՁԱՐԿՈՒԹՅՈՒՆ
"___" _____ 20____ թ.

ԱՐՏ ԱԼԵՔՍ	Տնօրեն	Ա.Ալեքսանյան		Գառնի հ-ի Գառնի գ. խմելու ջրի խողովակների անցկացման նախագիծ և նախահաշիվ		ԱՋ
	Կատարող	Ա. Ադամյան		Պատվիրատու՝ Գառնու համայնքապետարան	Փուլ / Թերթ / Թերթեր	
					ԱՆ / ԱՋ-11 / 23	
				ՆԱԼԲԱՆԴՅԱՆ ՓՈՂՈՑՆԵՐԻ ՋՐԱԳԾԵՐԻ ՀԱՏԱԿԱԳԻԾ	Նախագծող "ԱՐՏ. ԱԼԵՔՍ" ՍՊԸ	

ՆԱԼԲԱՆԴՅԱՆ ԵՎ ԽԱՉԱՏՐՅԱՆ ՓՈՂՈՑՆԵՐԻ ՋՐԱԳԾԵՐԻ ԿԱՌՈՒՑՄԱՆ ԱՇԽԱՏԱՆԿԱՅԻՆ ՇԱՎԱՍԼՆԵՐ

Հ/Հ	Աշխատանքների տեսակները և անվանումը	չ.մ.	քանակ	ծանոթ.
1	Ասֆալտե ծածկույթի կտրում սղոցով	գ.մ.	3000.0	
2	Ասֆալտի շերտի քանդում հանքահատ մուրճով	խ.մ	50.0	
3	Խրամուղու մշակում IV կարգի գրունտում էքսկավատորով	խ.մ	2500.0	
4	Խրամուղու լրամշակում ձեռքով III կարգի գրունտում	խ.մ	126.0	
5	Ավազի նախապատրաստական շերտ	խ.մ	158.0	
6	Պոլիէթիլենային ճնշումային խողովակների մոնտաժում խրամուղում PE PN-10 Φ110x6.6	գ.մ.	37.0	
7	Պոլիէթիլենային ճնշումային խողովակների մոնտաժում խրամուղում PE PN-10 Φ90x5.4	գ.մ.	391.0	
8	Պոլիէթիլենային ճնշումային խողովակների մոնտաժում խրամուղում PE PN-10 Φ75x4.5	գ.մ.	883.0	
9	Պոլիէթիլենային ճնշումային խողովակների մոնտաժում խրամուղում PE PN-10 Φ63x3.8	գ.մ.	726.0	
10	Պոլիէթիլենային ճնշումային խողովակների մոնտաժում խրամուղում PE PN-10 Φ50x3	գ.մ.	206.0	
11	Թուջե կցաշուրթավոր սողնակ d_y100	գ.մ.	1	
12	Թուջե կցաշուրթավոր սողնակ d_y80	հատ	1	
13	Թուջե կցաշուրթավոր սողնակ d_y50	հատ	1	
14	Թուջե կցաշուրթավոր հակադարձ փական d_y50	հատ	1	
15	Պոլիէթիլենային եռաբաշխիկ 75x75	հատ	1	
16	Պոլիէթիլենային անցում 110x75	հատ	1	
17	Պոլիէթիլենային անցում 90x75	հատ	1	
18	Պոլիէթիլենային անցում 75x63	հատ	2	
19	Պոլիէթիլենային անցում 63x50	հատ	1	
20	Պողպատե կցաշուրթ d_y100	հատ	1	
21	Պողպատե կցաշուրթ d_y80	հատ	1	
22	Պոլիէթիլենային կցաշուրթային միջադիր պողպատե կցաշուրթով	հատ	1	Φ110
23	Պոլիէթիլենային կցաշուրթային միջադիր պողպատե կցաշուրթով	հատ	1	Φ90
24	Պոլիէթիլենային կցաշուրթային միջադիր պողպատե կցաշուրթով	հատ	1	Φ75
25	Պոլիէթիլենային կցաշուրթային միջադիր պողպատե կցաշուրթով	հատ	2	Φ63
26	Պոլիէթիլենային կցաշուրթային միջադիր պողպատե կցաշուրթով	հատ	2	Φ50
27	Ջրմուղի հորի հատակի սալի խճի նախաշերտի պատրաստում	խ.մ	0.65	H =10սմ
28	Ջրմուղի հորի ե/բ հատակի սալի տեղադրում	հատ	4	B20 1.94խ.մ
29	Ջրմուղի հորի պատերի պատրաստում ե/բ կլոր հավաքովի էլեմենտներից	հատ խ.մ	4 1.5	H =1.5մ D=1000մմ
30	Ե/բ ծածկի սալերի տեղադրում դիտահորի վրա Т տիպի թուջե մտոցով	հատ	4	B20 1.16խ.մ
31	Դիտահորի մետաղական էլեմենտներ	կգ.	120.0	
32	Բաժանորդների պոլիէթիլենային խողովակների անցկացում Φ25x2 L=7.0մ	հատ	90	630.0 գ.մ
33	Պատրաստի ե/բ մետաղական մտոցով ջրաչափական դիտահորի տեղադրում	հատ	90	ԹԵՐԹ ԱՋ-6
34	Միացում գործող ցանցին Φ110 Φ90 Φ75 Φ63	տեղ	4	
35	Միացում նախագծվող ցանցին խամուտային միացումով բաժանորդների համար 90x25	տեղ	17	
36	Նույնը 75x25	տեղ	32	
37	Նույնը 63x25	տեղ	23	
38	Նույնը 50x25	տեղ	4	
39	Ցանցի փորձարկում, լվացում, ախտահանում	գ.մ.	2873.0	
40	Պաշտպանիչ շերտի իրականացում պոլիէթիլենային խողովակի վրա ավազով	խ.մ	320.0	
41	Խրամուղու ետլիցք	խ.մ	2126.0	
42	Ավելորդ հողի տեղափոխում	խ.մ	500.0	
43	Ասֆալտե ծածկույթի վերականգնում	ք.մ.	1200.0	
44	Օդահան dy=50	հատ	1	
45	Դատարկման փական dy=32	հատ	2	

«ԼԱՎՈ» ՍՊԸ
ՓՈՐՁԱՔՆՆՈՒԹՅՈՒՆ
«___» _____ 20____ թ.

ԱՐՏ ԱԼԵՔՍ	Տնօրեն	Ա.Ալեքսանյան		Գառնի հ-ի Գառնի գ. խմելու ջրի խողովակների անցկացման նախագիծ և նախահաշիվ		ՋԿ
	Կատարող	Ա. Ադամյան		Պատվիրատու՝ Գառնու համայնքապետարան	Փուլ / Թերթ / Թերթեր	
					ԱՆ / ԱՋ-12 / 23	
				ՆԱԼԲԱՆԴՅԱՆ ԵՎ ԽԱՉԱՏՐՅԱՆ ՓՈՂՈՑՆԵՐԻ ՋՐԱԳԾԵՐԻ ԿԱՌՈՒՑՄԱՆ ԱՇԽԱՏԱՆԿԱՅԻՆ ՇԱՎԱՍԼՆԵՐ	Նախագծող "ԱՐՏ. ԱԼԵՔՍ" ՍՊԸ	

1-ԻՆ ԹԱՂԱՄԱՍԻ 3-ՐԴ ՓՈՂՈՑԻ ՋՐԱԳԾԻ ՀԱՏԱԿԱԳԻԾ

Մ1:1000

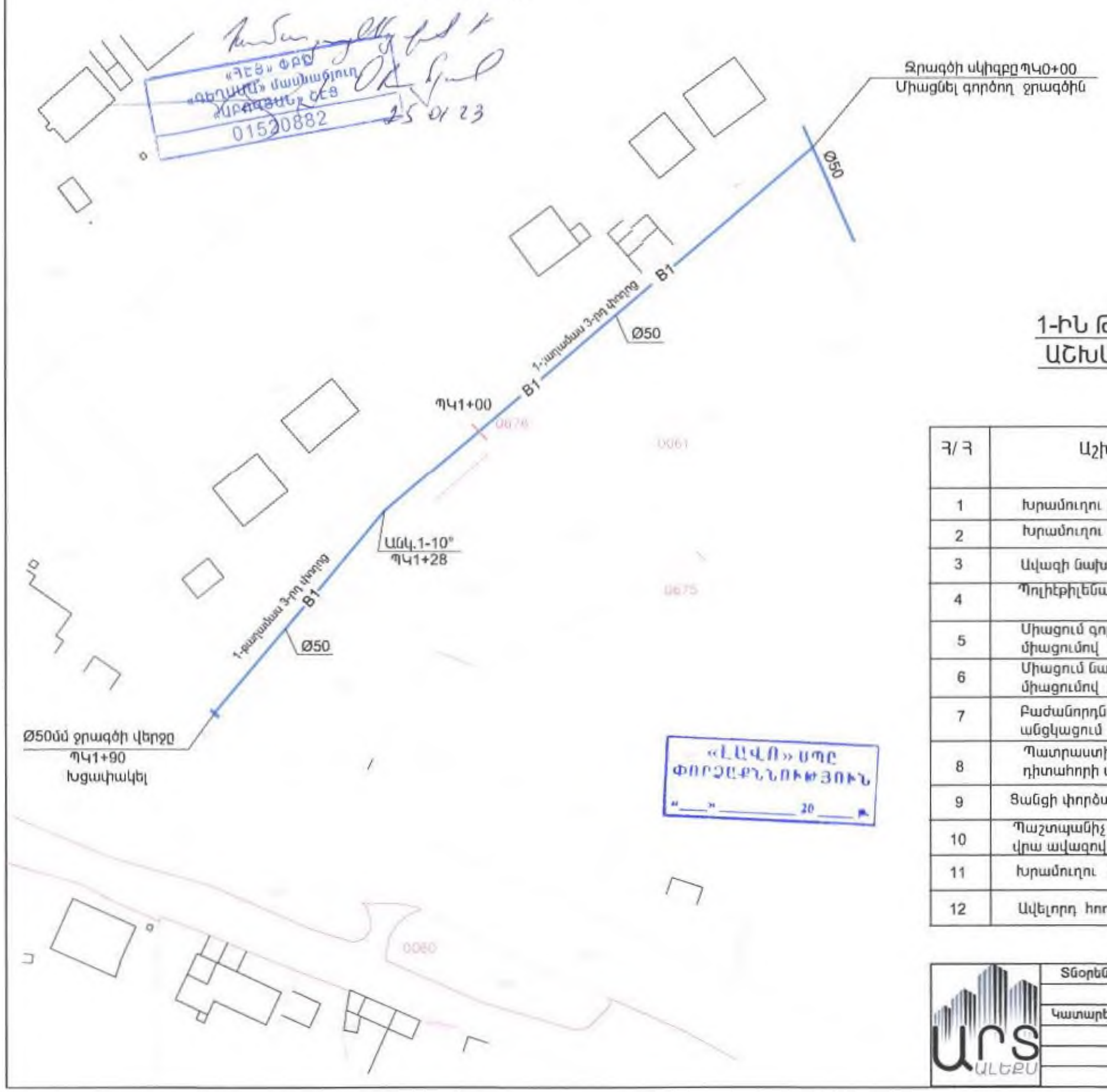

«ԷԷՏ» ՓԲԸ
«ԳԵՂԱՄ» մասնաճյուղ
«ԱՐԱՐԱՏՅԱՆ ՀԷՑ»
01520882
25.01.23

«ԷԼԱՎՈ» ՍՊԸ
ՓՈՐՁԱԳՔՆՆՈՒԹՅՈՒՆ
"____" _____ 20____ թ.

ԽՐԱՄՈՒՂՈՒ ԿՏՐՎԱԾՔ

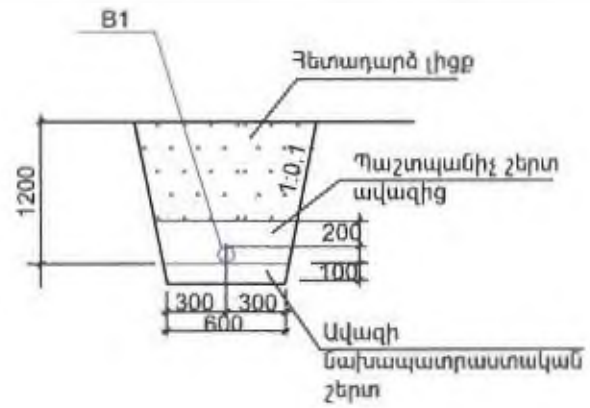

1-ԻՆ ԹԱՂԱՄԱՍԻ 3-ՐԴ ՓՈՂՈՑԻ ՋՐԱԳԾԻ ԿԱՌՈՒՑՄԱՆ ԱՇԽԱՏԱՆԿԱՅԻՆ ԾԱՎԱԼՆԵՐ

Հ/Հ	Աշխատանքների տեսակները և անվանումը	չ.մ.	քանակ	ծանոթ.
1	Խրամուղու մշակում IV կարգի գրունտում էքսկավատորով	խ.մ	260.0	
2	Խրամուղու լրամշակում ձեռքով III կարգի գրունտում	խ.մ	16.0	
3	Ավազի նախապատրաստական շերտ	խ.մ	17.8	
4	Պոլիէթիլենային ճնշումային խողովակների մոնտաժում խրամուղում PE PN-10 Φ50x3	գ.մ.	190.0	
5	Միացում գործող ցանցին խամուտային միացումով 50x50	տեղ	1	
6	Միացում նախագծվող ցանցին խամուտային միացումով բաժանորդների համար 50x25	տեղ	12	
7	Բաժանորդների պոլիէթիլենային խողովակների անցկացում Φ25x2 L=7.0մ	հատ	12	84.0 գ.մ
8	Պատրաստի ե/բ մետաղական մտոցով ջրաչափական դիտահորի տեղադրում	հատ	12	ԹԵՐԹ ԱՋ-6
9	Ցանցի փորձարկում, լվացում, ախտահանում	գ.մ.	190.0	
10	Պաշտպանիչ շերտի իրականացում պոլիէթիլենային խողովակի վրա ավազով	խ.մ.	36.0	
11	Խրամուղու ետլիցք	խ.մ.	222.0	
12	Ավելորդ հողի տեղափոխում	խ.մ.	55.0	

ԱՐՏ ԱԼԵՔՍ	Տնօրեն	Ա.Ալեքսանյան		Գառնի հ-ի Գառնի գ. խմելու ջրի խողովակների անցկացման նախագիծ և նախահաշիվ		ԱՋ
	Կատարող	Ա. Ադամյան		Պատվիրատու՝ Գառնու համայնքապետարան	Փուլ ԱՆ	Թերթ ԱՋ-13	Թերթեր 23
				1-ԻՆ ԹԱՂԱՄԱՍԻ 3-ՐԴ ՓՈՂՈՑԻ ՋՐԱԳԾԻ ՀԱՏԱԿԱԳԻԾ	Նախագծող "ԱՐՏ. ԱԼԵՔՍ" ՍՊԸ	

ՀԱՄԲԱՐՁՈՒՄՅԱՆ ՓՈՂՈՑԻ ՋՐԱԳԾԵՐԻ ԵՐԿԱՅՆԱԿԱՆ ՊՐՈՖԻԼ

ՊԿ0+00 - ՊԿ6+00

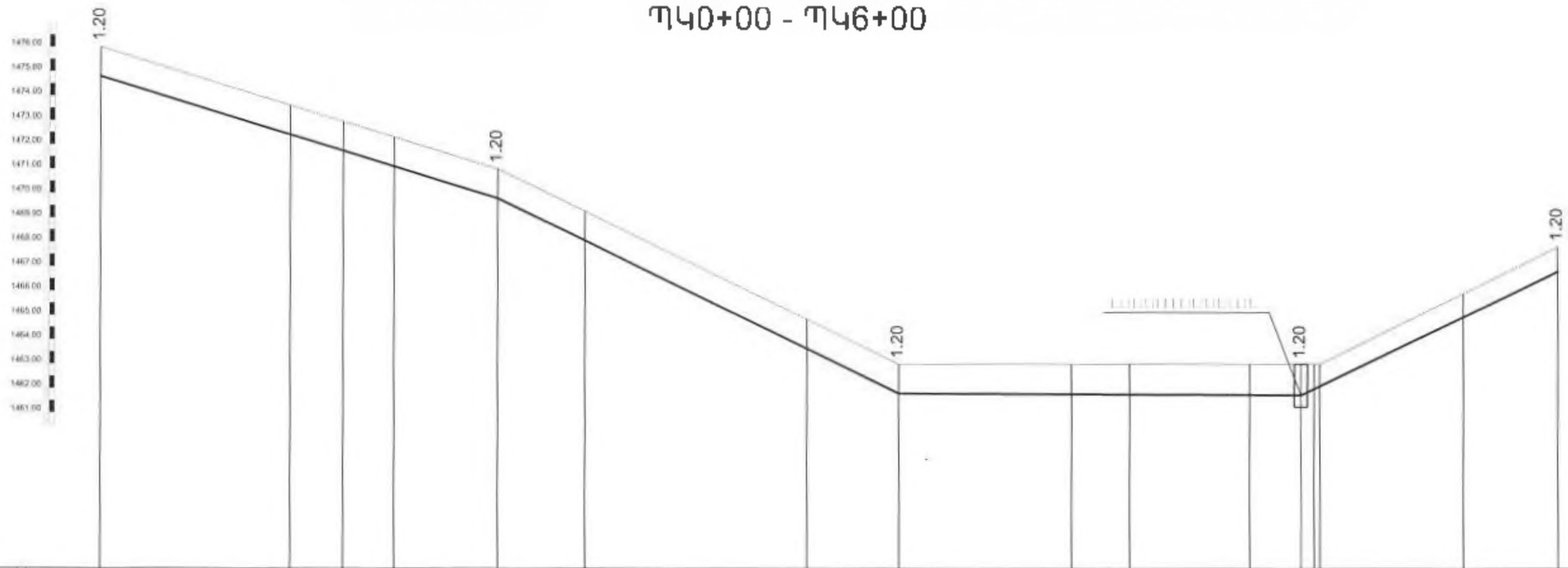

Մ Հոր. 1: 2000
Ուհ. 1: 200

Խողովակի առվակի նիշը	1474.80					1469.80				1461.80				1461.72	1461.80	1466.80
Հողի նիշը	1476.00					1471.00				1463.00				1463.00		1467.80
Խողովակի և մեկուսացման տիպը	Պոլիէթիլենային ճնշումային խողովակներ PE PN-16 Φ110x10 Φ160x14.6								Պոլիէթիլենային ճնշումային խողովակներ PE PN-16 Φ110x10 Φ160x14.6							
Խողովակի հիմքը	Ավազի նախապատրաստական շերտ h=10սմ								Ավազի նախապատրաստական շերտ h=10սմ							
Թեքություն / Երկարություն	164	0.03			167	0.048			166	0.0005				0.049	103	
Հեռավորություն	78	22	21	43	36	100		31	69	24	49	24	3.0 4.0	58	40	
Պիկետներ	ՊԿ0+00	+78	ՊԿ1+00	+21	+64	ՊԿ2+00		ՊԿ3+00	+20	ՊԿ4+00	+24	+73	ՊԿ5+00 +02		+60	ՊԿ6+00
Դիտահորի կամ կետի համարը	ՋՀ-1	Անկ.1- 7°		Անկ.2- 26°	Անկ.3- 8.5°		ՀԱՄԲԱՐՁՈՒՄՅԱՆ ՓՈՂՈՑ	Անկ.4- 12°	ՋՀ-2		Անկ.5- 16°	Անկ.6- 20.7°	ՋՀ-3 Անկ.7- 25.7°		Անկ 8- 27°	

«ԼԱՎՎՈ» ՍՊԸ
ՓՈՐՁԱՔՆՆՈՒԹՅՈՒՆ
«___» _____ 20___ թ.

ԱՐՏ ԱԼԵՔՍ	Տնօրեն	Ա.Ալեքսանյան		Գառնի հ-ի Գառնի գ. խմելու ջրի խողովակների անցկացման նախագիծ և նախահաշիվ		ՋԿ
	Կատարեց	Ա. Ադամյան		Պատվիրատու՝ Գառնու համայնքապետարան	Փուլ / Թերթ / Թերթեր	
					ԱՆ / ԱՋ-14 / 23	
				ՀԱՄԲԱՐՁՈՒՄՅԱՆ ՓՈՂՈՑԻ ՋՐԱԳԾԵՐԻ ԵՐԿԱՅՆԱԿԱՆ ՊՐՈՖԻԼ ՊԿ0+00- ՊԿ6+00	Նախագծող "ԱՐՏ. ԱԼԵՔՍ" ՍՊԸ	

ՀԱՄԲԱՐՁՈՒՄՅԱՆ ՓՈՂՈՑԻ ՋՐԱԳԾԵՐԻ ԵՐԿԱՅՆԱԿԱՆ ՊՐՈՖԻԼ

ՊԿ6+00 - ՊԿ12+34

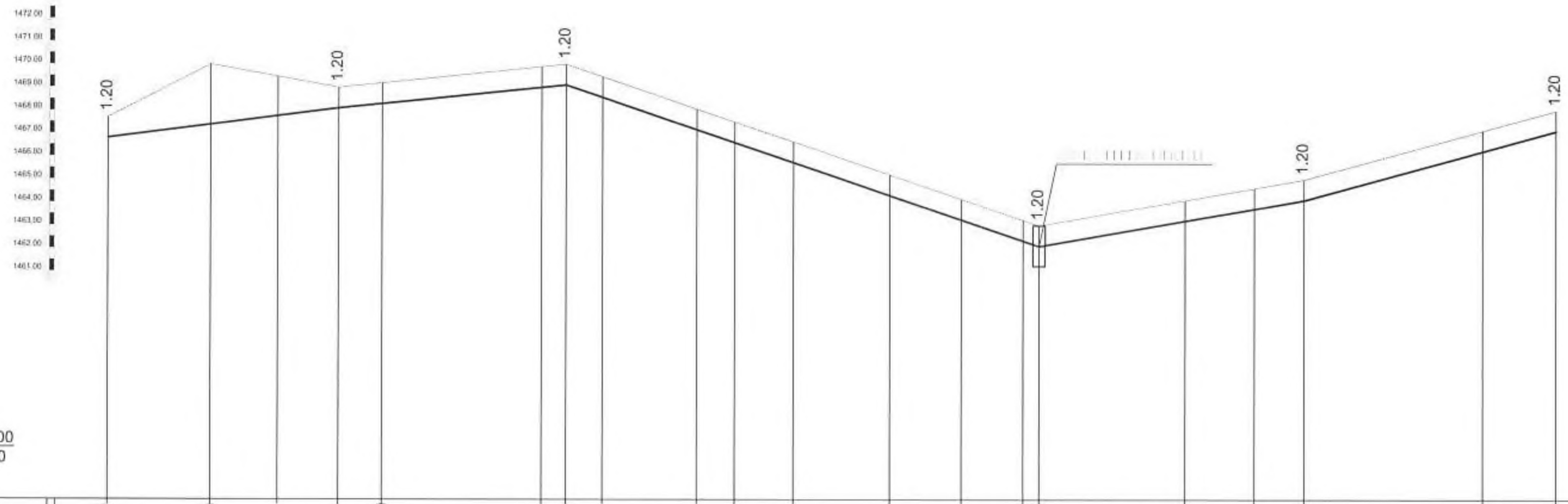

Մ Հոր. 1: 2000
Ուհ. 1: 200

Խողովակի առվակի նիշը	1466.80	1467.40	1467.80	1468.80	1461.80	1463.80	1466.80
Հողի նիշը	1467.80	1470.00	1469.00	1470.00	1463.00	1465.00	1468.00
Խողովակի և մեկուսացման տիպը	Պոլիէթիլենային ճնշումային խողովակներ PE PN-16 Φ110x10 Φ160x14.6				Պոլիէթիլենային ճնշումային խողովակներ PE PN-16 Φ110x10 Φ160x14.6		
Խողովակի հիմքը	Ավազի նախապատրաստական շերտ h=10սմ				Ավազի նախապատրաստական շերտ h=10սմ		
Թեքություն / Երկարություն	0.01 / 189				0.034 / 207	0.017 / 117	0.027 / 110
Հեռավորություն	44	30	26	19	70	11	15	42	17	26	41	32	27	7	63	30	24	76	34
Պիկետներ	ՊԿ6+00	+44	+74	ՊԿ7+00	+19	+89	ՊԿ8+00	ՊԿ8+15	+57	+74	ՊԿ9+00	+41	+73	ՊԿ10+00	+07	+70	ՊԿ11+00	+24	ՊԿ12+00	+34
Դիտահորի կամ կետի համարը	ՀԱՄԲԱՐՁՈՒՄՅԱՆ ՓՈՂՈՑ																	ՋԿ-6		ՋԿ-7
	Անկ 9- 27°	Անկ 10- 38.7°	Անկ 11- 8°	Անկ 12- 19°	Անկ 13- 8°	Անկ 14- 12°	Անկ 15- 8°	Անկ 16- 15°	Անկ 17- 25.2°	Անկ 18- 14°	Անկ 19- 7.5°	Անկ 20- 20°	Անկ 21- 5°							

Ø160մմ ջրագծի վերջը
խցափակել

«ԼԱՎՈ» ՍՊԸ
ՓՈՐՁԱՔՆՆՈՒԹՅՈՒՆ
«____» _____ 20____ թ.

ԱՐՏ ԱԼԵՔՍ	Տնօրեն	Ա.Ալեքսանյան		Գառնի հ-ի Գառնի գ. խմելու ջրի խողովակների անցկացման նախագիծ և նախահաշիվ		ՋԿ
	Կատարող	Ա. Ադամյան		Պատվիրատու՝ Գառնու համայնքապետարան	Փուլ / Թերթ / Թերթեր	
					ԱՆ / ԱՋ-15 / 23	
				ՀԱՄԲԱՐՁՈՒՄՅԱՆ ՓՈՂՈՑԻ ՋՐԱԳԾԵՐԻ ԵՐԿԱՅՆԱԿԱՆ ՊՐՈՖԻԼ ՊԿ6+00 - ՊԿ12+34	Նախագծող "ԱՐՏ. ԱԼԵՔՍ" ՍՊԸ	

ՀԱՄԲԱՐՁՈՒՄՅԱՆ ՓՈՂՈՑԻ ՋՐԱԳԾԵՐԻ ԵՐԿԱՅՆԱԿԱՆ ՊՐՈՖԻԼ

ՊԿ12+34 - ՊԿ17+55

Մ Հոր. 1: 2000
Ուհ. 1: 200

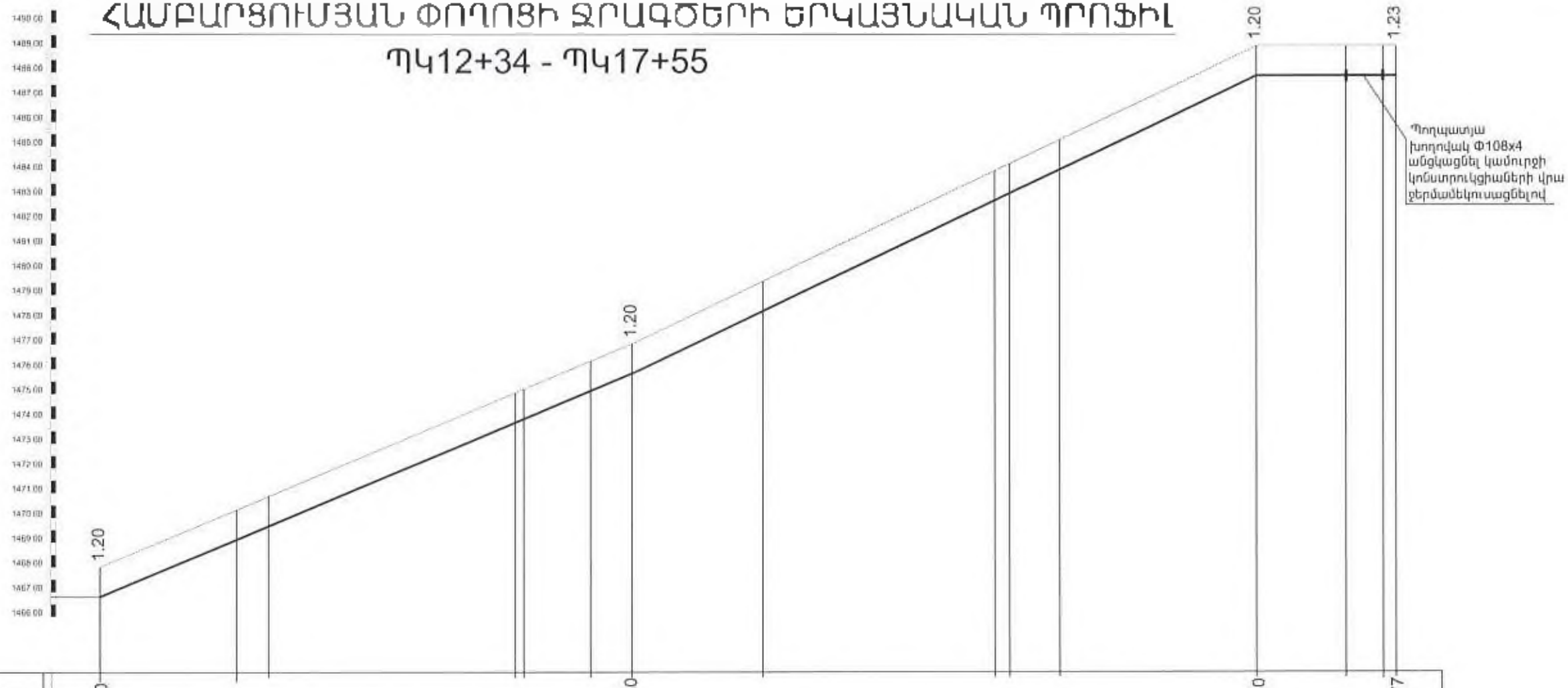

Խողովակի առվակի նիշը	1466.80						1475.80						1487.80				1487.77
Հողի նիշը	1468.00	1470.30	1470.85				1477.00						1489.00	1489.00		1489.00	1489.00
Խողովակի և մեկուսացման տիպը	Պոլիէթիլենային ճնշումային խողովակներ PE PN-16 Φ110x10									Պոլիէթիլենային ճնշումային խողովակներ PE PN-16 Φ110x10							
Խողովակի հիմքը	Ավազի նախապատրաստական շերտ h=10սմ									Ավազի նախապատրաստական շերտ h=10սմ							
Թեքություն / Երկարություն	0.042 / 213									0.052 / 233						0.0005 / 55	
Հեռավորություն	53	13	100	3.0	27	17	53	94	6.0	20	80		35	15	5		
Պիկետներ	ՊԿ12+34	+87	ՊԿ13+00		ՊԿ14+00 +03	+30	+47	ՊԿ15+00	+94	ՊԿ16+00	+20		ՊԿ17+00	+35	+50	ՊԿ17+55	
Դիտահորի կամ կետի համարը	ՋԿ-7	Անկ 22- 19°	ՀԱՄԲԱՐՁՈՒՄՅԱՆ ՓՈՂՈՑ		Անկ 23- 17°	Անկ 24- 9°	Անկ 25- 7°			Անկ 26- 7°	Անկ 27- 12°	ՀԱՄԲԱՐՁՈՒՄՅԱՆ ՓՈՂՈՑ	Անկ 28- 19°				

Պողպատյա խողովակ Φ108x4 անցկացնել կամուրջի կոնստրուկցիաների վրա ջերմամեկուսացնելով

Ø160մմ ջրագծի վերջը
Խցափակել

Ø110մմ ջրագծի վերջը
միացնել գործող ցանցին

«ԼԱՎՈ» ՍՊԸ
ՓՈՐՁԱՔՆՆՈՒԹՅՈՒՆ
«___» _____ 20____ թ.

Տնօրեն	Ա.Ալեքսանյան		Գառնի հ-ի Գառնի գ. խմելու ջրի խողովակների անցկացման նախագիծ և նախահաշիվ		ՋԿ
Կատարեց	Ա. Ադամյան		Պատվիրատու՝ Գառնու համայնքապետարան	Փուլ / Թերթ / Թերթեր	
				ԱՆ / ԱՋ-16 / 23	
			ՀԱՄԲԱՐՁՈՒՄՅԱՆ ՓՈՂՈՑԻ ՋՐԱԳԾԵՐԻ ԵՐԿԱՅՆԱԿԱՆ ՊՐՈՖԻԼ ՊԿ12+34 - ՊԿ17+55	Նախագծող "ԱՐՏ. ԱԼԵՔՍ" ՍՊԸ	

ՁՈՀՐԱՊ ՓՈՂՈՑԻ ՁՐԱԳԾԵՐԻ ԵՐԿԱՅՆԱԿԱՆ ՊՐՈՖԻԼ

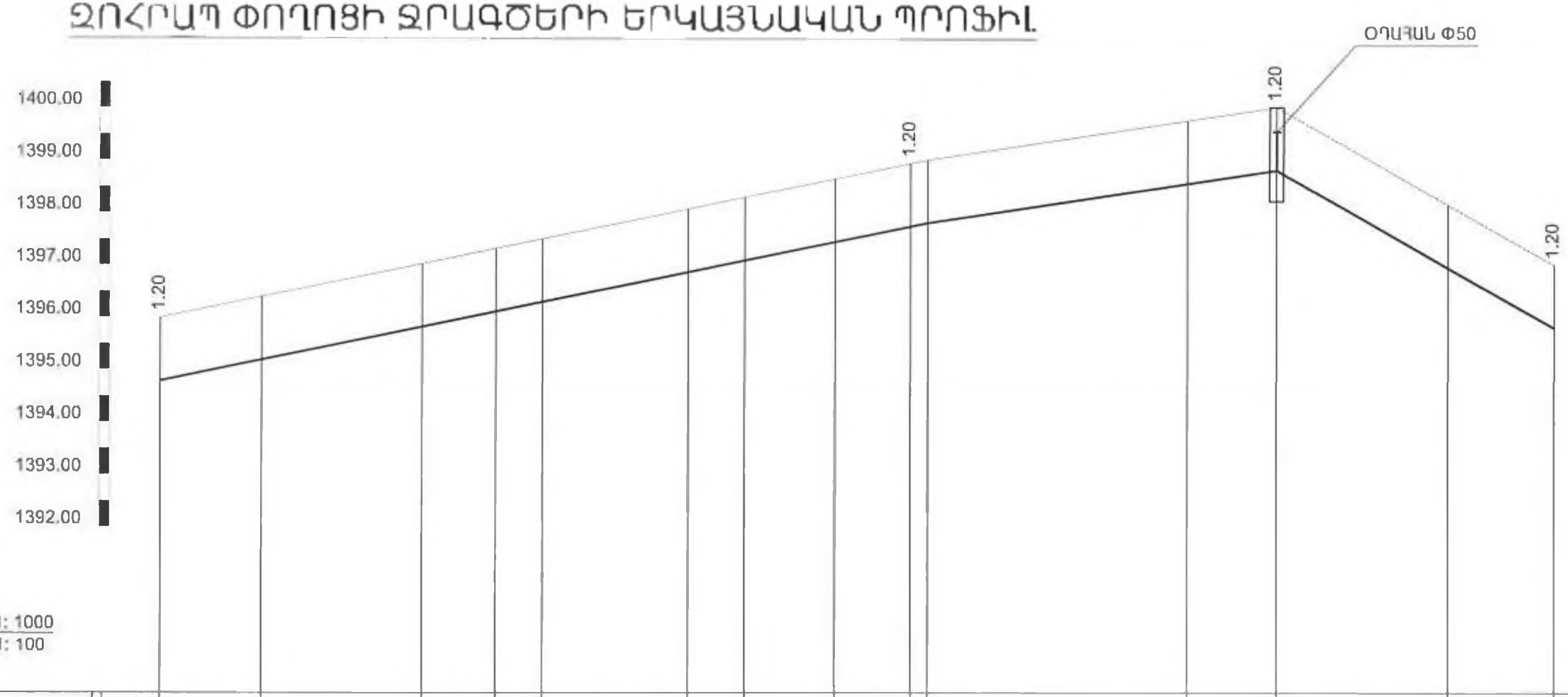

Մ Հոր. 1: 1000
Ուհ. 1: 100

Խողովակի առվակի նիշը	1396.00-1394.80								1399.00-1397.80			1400.00-1398.80		1397.00-1395.80
Հողի նիշը														
Խողովակի և մեկուսացման տիպը	Պոլիէթիլենային ճնշումային խողովակներ PE PN-16 Φ75x4.5 Φ160x9.5									Պոլիէթիլենային ճնշումային խողովակներ PE PN-16 Φ75x4.5 Φ160x9.5				
Խողովակի հիմքը	Ավազի նախապատրաստական շերտ h=10սմ									Ավազի նախապատրաստական շերտ h=10սմ				
Թեքություն / Երկարություն	0.01					300				0.015	134	106	0.028	
Հեռավորություն		40	60	28	18	54	23	34	28	3	100	34	66	40
Պիկետներ	ՊԿ0+00	+40	ՊԿ1+00	+28	+46	ՊԿ2+00	+23	+57	+85	ՊԿ3+00	ՊԿ4+00	+34	ՊԿ5+00	+40
Դիտահորի կամ կետի համարը		Զոհրապ փ.									Զոհրապ փ.			
	Անկ.1-21°		Անկ.2-33°	Անկ.3-24°		Անկ.4-42°		Անկ.5-87°	Անկ.6-73°	Անկ.7-90°		Անկ.8-90°		ՁՀ-2

«ԼԱՎԱ» ՍՊԸ
ՓՈՐՁԱՔՆՆՈՒԹՅՈՒՆ
«___» _____ 20___ թ.

Տնօրեն	Ա.Ալեքսանյան		Գառնի հ-ի Գառնի գ. խմելու ջրի խողովակների անցկացման նախագիծ և նախահաշիվ		ՁԿ
Կատարող	Ա. Աղամյան		Պատվիրատու Գառնու համայնքապետարան	Փուլ	Թերթ	Թերթեր
				ԱՆ	ԱՁ-17	23
			ՁՈՀՐԱՊ ՓՈՂՈՑԻ ՁՐԱԳԾԵՐԻ ԵՐԿԱՅՆԱԿԱՆ ՊՐՈՖԻԼ	Նախագծող "ԱՐՏ. ԱԼԵՔՍ" ՍՊԸ	

ԲԱՂՐԱՄՅԱՆ ՓՈՂՈՑԻ ՁՐԱԳԾԻ ԵՐԿԱՅՆԱԿԱՆ ՊՐՈՖԻԼ

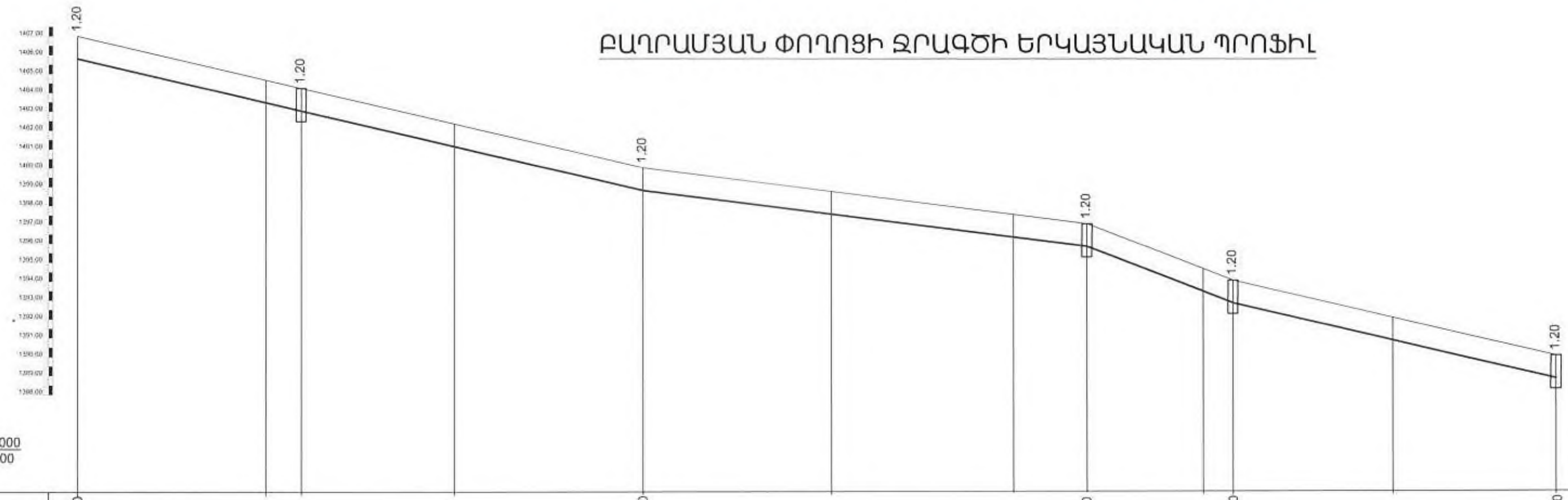

Մ Հոր. 1: 1000
Ուհ. 1: 200

Խողովակի առվակի նիշը	1405.80				1398.80			1395.80	1392.80		1388.80
Հողի նիշը	1407.00				1400.00			1397.00	1394.00		1390.00
Խողովակի և մեկուսացման տիպը		Պոլիէթիլենային ճնշումային խողովակներ PE PN-10 Φ110x6.6						Պոլիէթիլենային ճնշումային խողովակներ PE PN-10 Φ110x6.6			
Խողովակի հիմքը		Ավազի նախապատրաստական շերտ h=10սմ						Ավազի նախապատրաստական շերտ h=10սմ			
Թեքություն / Երկարություն	300										
Հեռավորություն	100	18	82	100	100	100	40	60	16	100	86
Պիկետներ	ՊԿ0+00	ՊԿ1+00	+18	ՊԿ2+00	ՊԿ3+00	ՊԿ4+00	ՊԿ5+00	+40	ՊԿ6+00	+16	ՊԿ7+00	+86
Դիտահորի կամ կետի համարը			ՁՀ-5	Բաղրամյան փ.		Բաղրամյան փ.		ՁՀ-2		ՁՀ-3		ՁՀ-4

Բ1-3 Ձրագծի սկիզբը
Միացնել գործող ջրագծին

Ջրագծի վերջը
Միացնել գործող պողպատյա խողովակին ՊԿ7+86

«ԼԱՎՈ» ՍՊԸ
ՓՈՐՁԱՔՆՆՈՒԹՅՈՒՆ
«____» _____ 20____ թ.

Տնօրեն	Ա.Ալեքսանյան		Գառնի հ-ի Գառնի գ. խմելու ջրի խողովակների անցկացման նախագիծ և նախահաշիվ		ՁԿ
Կատարող	Ա. Ադամյան		Պատվիրատու՝ Գառնու համայնքապետարան	Փուլ / Թերթ / Թերթեր	
				ԱՆ / ԱՁ-18 / 23	
			ԲԱՂՐԱՄՅԱՆ ՓՈՂՈՑԻ ՁՐԱԳԾԻ ԵՐԿԱՅՆԱԿԱՆ ՊՐՈՖԻԼ	Նախագծող "ԱՐՏ. ԱԼԵՔՍ" ՍՊԸ	

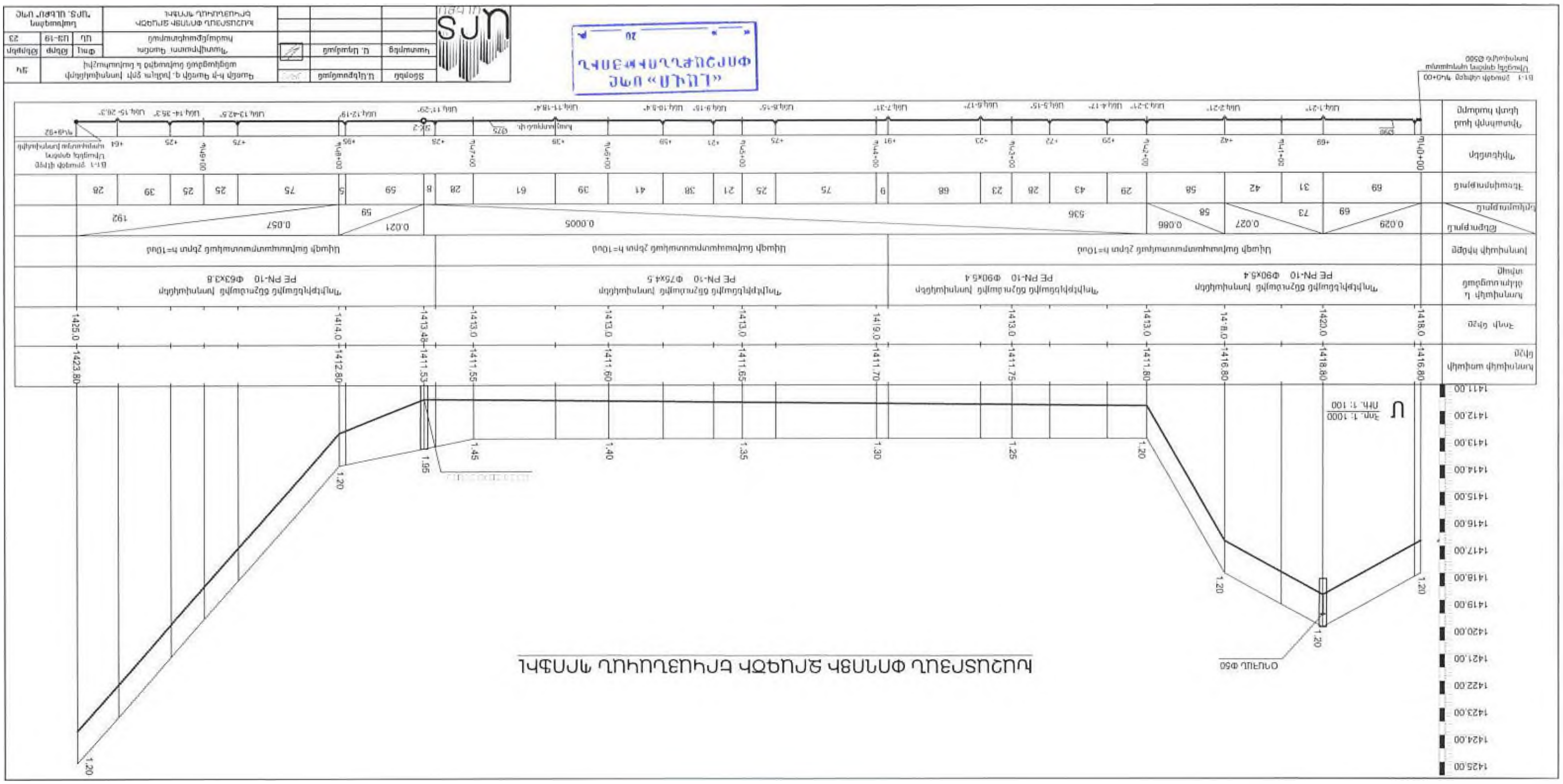
ԽՈՇՏՅԱՆԸ ՓՈՂՈՑ ՁՐԱԳԾԻՐ ԵՐԱՍԱՆԱՆԸ ԳՈՏԵԼԻ
Օգտագործված փող Φ50
Հոր. 1: 1000
Ուղղ. 1: 100
Ս
Հատակագիծ
Ուղղահայաց մասշտաբ
Դիտակետի կետանշում
Խողովակի տեսակը և չափը
Հողի գիծը
Նախագծային նիշերը
Ելակետի նիշերը
Հեռավորություն
Երկարություն
Թեքություն
Խողովակի բնութագիր
Խողովակի և ձևավորումների տիպը
Հողի գիծը
Նախագծային նիշերը
Մակերևույթի ցնցուղային ներծծումը խողովակներ PE PN-10 Φ90x5.4
Մակերևույթի ցնցուղային ներծծումը խողովակներ PE PN-10 Φ75x4.5
Մակերևույթի ցնցուղային ներծծումը խողովակներ PE PN-10 Φ63x3.8
Ավազի ներծծարտարանի շերտ h=10սմ
Ավազի ներծծարտարանի շերտ h=10սմ
Ավազի ներծծարտարանի շերտ h=10սմ
0.029
0.027
0.066
0.0005
0.021
0.057
69
73
58
536
59
192
69
31
42
58
29
43
26
23
68
9
75
25
21
38
41
39
61
28
8
59
5
75
25
25
39
26
00+0.00
00+1.00
00+2.00
00+3.00
00+4.00
00+5.00
00+6.00
00+7.00
00+8.00
00+9.00
Ելակետ գիծ՝ 1425.00
Հատակագիծ 1:500
Ուղղահայաց մասշտաբ 1:100
Ելակետ գիծ՝ 1425.00
Հատակագիծ 1:500
Ուղղահայաց մասշտաբ 1:100
Հայ.արտանետ գիծ
Ս.Ն.Թ.Ա.Ն.Ի.Ն.Ի.Ն.Ի

ՆԱԼԲԱՆԴՅԱՆ ՓՈՂՈՑԻ ՁՐԱԳԾԻ ԵՐԿԱՅՆԱԿԱՆ ՊՐՈՖԻԼ

ՊԿ0+00 - ՊԿ5+25

Մ Հոր. 1: 1000
Ուհ. 1: 100

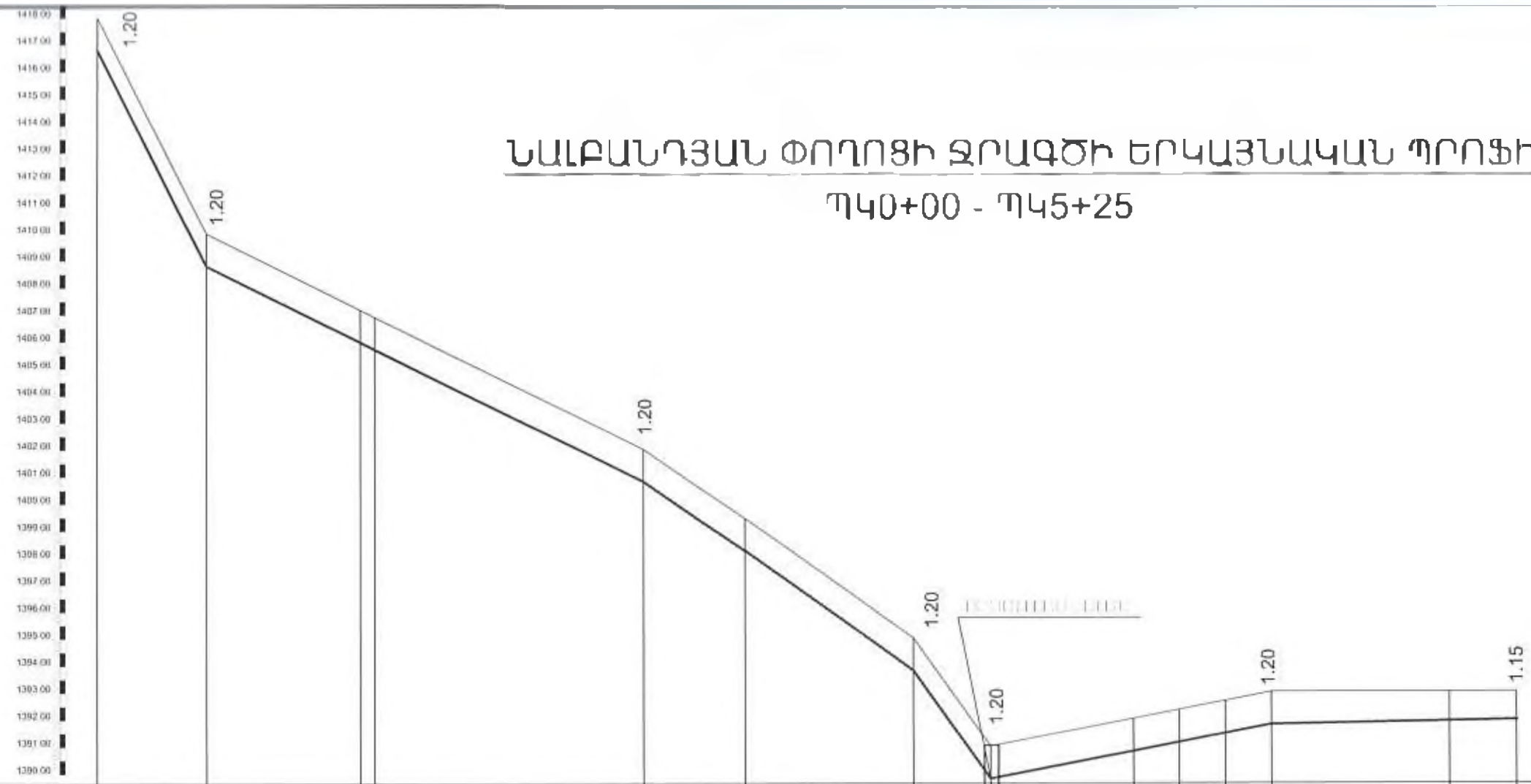

Խողովակի առավակի նիշը	1416.80	1408.80			1400.80			1393.80	1389.80			1391.80			1391.85	
Հողի նիշը	1418.0	1410.0		1406.90	1402.0		1399.45	1395.0	1391.0			1393.0			1393.0	
Խողովակի և մեկուսացման տիպը		PE PN-10 Φ110x6.6	Պոլիէթիլենային ճնշումային խողովակներ PE PN-10 Φ75x4.5						Պոլիէթիլենային ճնշումային խողովակներ PE PN-10 Φ63x3.8							
Խողովակի հիմքը		Ավազի նախապատրաստական շերտ h=10սմ							Ավազի նախապատրաստական շերտ h=10սմ							
Թեքություն / Երկարություն		0.21 / 37	0.049 / 163				0.07 / 100		0.13 / 29	0.019 / 105				0.0005 / 91		
Հեռավորություն		37	58	5	100		38	62	29	54	17	17	17	66	25	
Պիկետներ	ՊԿ0+00	+37	+95	ՊԿ1+00		ՊԿ2+00	+38		ՊԿ3+00	+29	+83	ՊԿ4+00	+17	+34	ՊԿ5+00	ՊԿ5+25
Դիտահորի կամ կետի համարը		Անկ.1-80° Անցում Ø110x75		Անկ.2-14°	Նալբանդյան փ.			Անկ.3-9.4°		Անկ.4-54° Անցում Ø75x63	Անկ.5-24°		Անկ.6-30.6°	Անկ.7-62°		B1-2 ջրագծի վերջը ՊԿ5+25 Խցափակել

«ԼԱՎՈ» ՍՊԸ
ՓՈՐՁԱՔՆՆՈՒԹՅՈՒՆ
«___» _____ 20____ թ.

Տնօրեն	Ա.Ալեքսանյան		Գառնի հ-ի Գառնի գ. խմելու ջրի խողովակների անցկացման նախագիծ և նախահաշիվ		ՁԿ
Կատարեց	Ա. Ադամյան		Պատվիրատու Գառնու համայնքապետարան	Փուլ / Թերթ / Թերթեր	
				ԱՆ / ԱՁ-20 / 23	
			ՆԱԼԲԱՆԴՅԱՆ ՓՈՂՈՑԻ ՁՐԱԳԾԻ ԵՐԿԱՅՆԱԿԱՆ ՊՐՈՖԻԼ ՊԿ0+00 - ՊԿ5+25	Նախագծող "ԱՐՏ. ԱԼԵՔՍ" ՍՊԸ	

ՆԱԼԲԱՆԴՅԱՆ ՓՈՂՈՑԻ ԶՐԱԳԾԻ ԵՐԿԱՅՆԱԿԱՆ

ՊՐՈՖԻԼ ՊԿ0+00 - ՊԿ5+00

Մ Յոր. 1: 1000
Ոrh. 1: 100

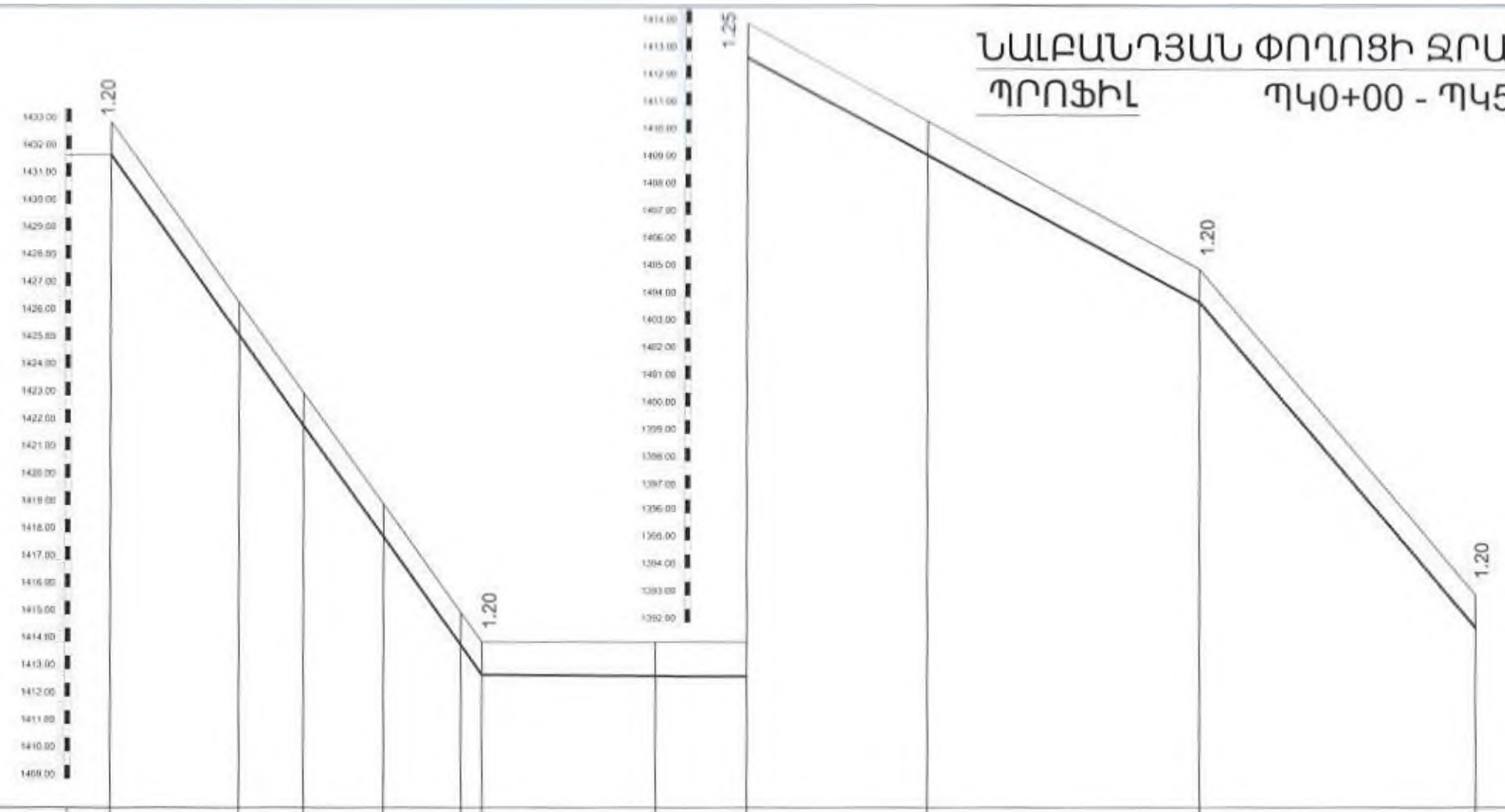

Խողովակի առվակի նիշը	1431.30					1412.80			1412.75			1403.80		1391.80
Հողի նիշը	1433.00					1414.00			1414.00			1405.00		1393.00
Խողովակի և մեկուսացման տիպը	Պոլիէթիլենային ճնշումային խողովակներ PE PN-10 Φ75x4.5								Պոլիէթիլենային ճնշումային խողովակներ PE PN-10 Φ63x3.8					
Խողովակի հիմքը	Ավազի նախապատրաստական շերտ h=10սմ								Ավազի նախապատրաստական շերտ h=10սմ					
Թեքություն / Երկարություն	24	137			0.14		97	0.0005	166		0.054	66	0.18	
Հեռավորություն		47	24	29	29	8	63	34	66	100		66		
Պիկետներ	ՊԿ0+00	+47	+71	ՊԿ1+00	+29	+37	ՊԿ2+00	+34	ՊԿ3+00			ՊԿ4+00		ՊԿ5+00
Դիտահորի կամ կետի համարը	Ø75	Ø75							Ø63				Ø63	
		Անկ.1-20°	Անկ.2-7°		Անկ.3-9°	Անկ.4-90°		ՁՀ-1	Նալբանդյան փ.					

B1-3 ջրագծի վերջը
ՊԿ5+00
Խցափակել

ջրագծի սկիզբը ՊԿ0+00
Միացնել գործող խողովակին
Գոյություն ունեցող ջերմուղի հոր փականով

«ԼԱՎՈ» ՍՊԸ
ՓՈՐՁԱՔՆՆՈՒԹՅՈՒՆ
«___» _____ 20 ____ թ.

Տնօրեն	Ա.Ալեքսանյան		Գառնի հ-ի Գառնի գ. խմելու ջրի խողովակների անցկացման նախագիծ և նախահաշիվ			ՁԿ
Կատարեց	Ա. Ադամյան		Պատվիրատու Գառնու համայնքապետարան	Փուլ	Թերթ	Թերթեր
				ԱՆ	ԱՁ-21	23
			ՆԱԼԲԱՆԴՅԱՆ ՓՈՂՈՑԻ ԶՐԱԳԾԻ ԵՐԿԱՅՆԱԿԱՆ ՊՐՈՖԻԼ ՊԿ0+00 - ՊԿ5+00	Նախագծող "ԱՐՏ. ԱԼԵՔՍ" ՍՊԸ		

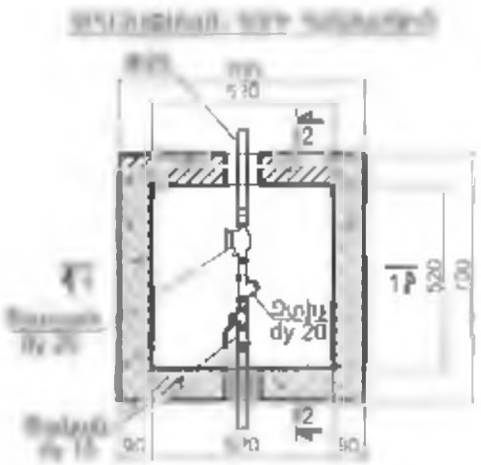

ԿՏՐՎԱԾՔ 2-2
ՋՐԱՉԱՓԱԿԱՆ ՇԱՐԺԱՆԿԻ

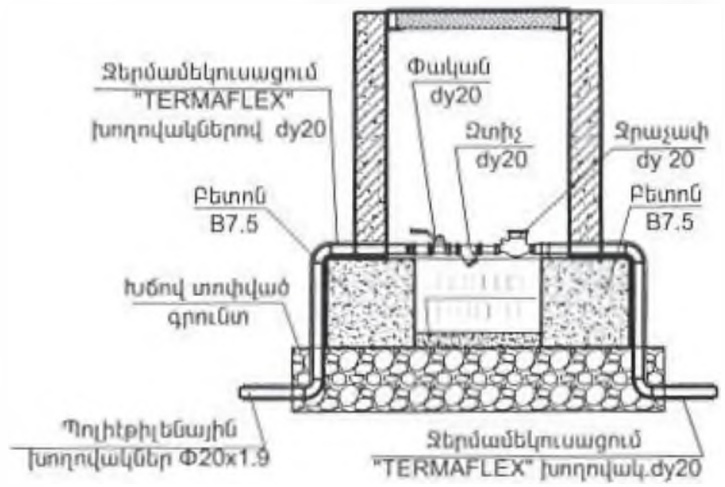

1	[illegible]	խ.մ	0.95
2	[illegible]	խ.մ	0.2
3	[illegible]	հատ	1
4	[illegible]	ք.մ	2.2
5	[illegible]	կգ	1.7
6	Փական dy 20	հատ	1
7	Ջտիչ dy 20	հատ	1
8	Ջրաչափ dy 20	հատ	1
9	Կարիք խարտ	խ.մ	0.005
10	[illegible] PE PN10 Φ2[illegible]	գ.մ	2.0
11	[illegible] "TERMAFLEX" [illegible] dy20	գ.մ	2.0

ԿՏՐՎԱԾՔ 1-1

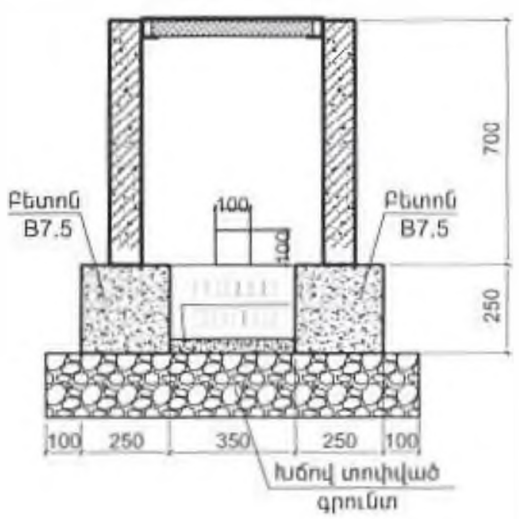

ԲԱԺԱՆՈՐԴՆԵՐԻ ՍՆՈՒՑՈՂ ԽՈՂՈՎԱԿԻ ԿՏՐՎԱԾՔ ՋՐԱՉԱՓԱԿԱՆ ՀԱՆԳՈՒՅՑՈՎ

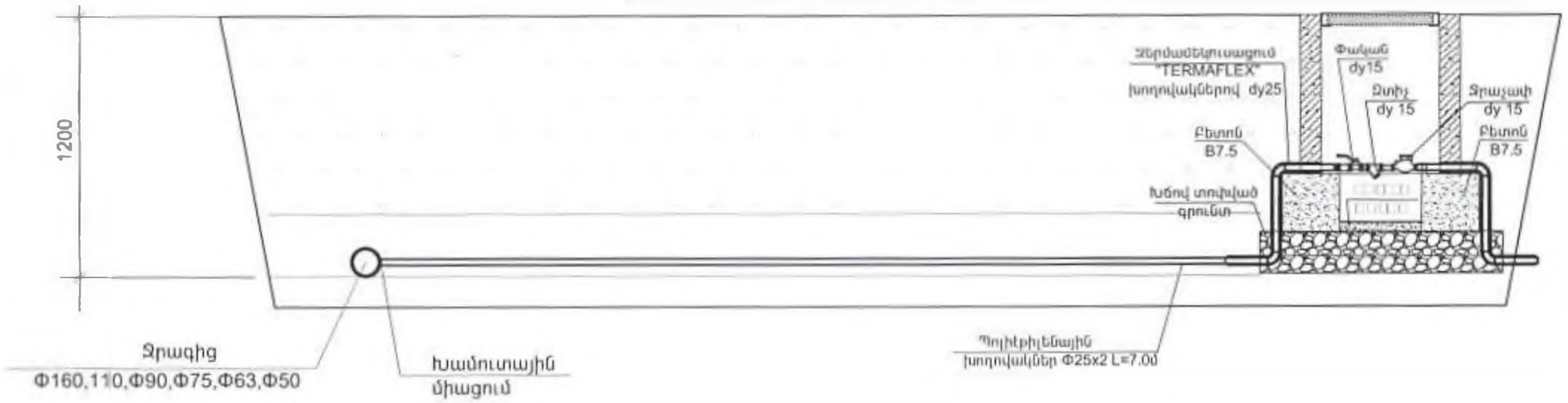

ՋՐԱՉԱՓԱԿԱՆ ՀՈՐԻ ՀԱՏԱԿԱԳԻԾ

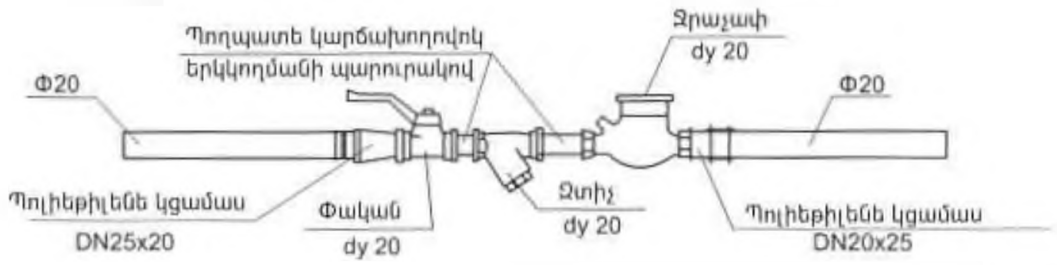

«ԼԱՎՈ» ՍՊԸ
ՓՈՐՁԱՔՆՆՈՒԹՅՈՒՆ
«___» _____ 20__ թ.

ԱՐՏ ԱԼԵՔՍ	Տնօրեն	Ա.Ալեքսանյան		Գառնի հ-ի Գառնի գ. խմելու ջրի խողովակների անցկացման նախագիծ և նախահաշիվ		ՋԿ
	Կատարող	Ա. Ադամյան		Պատվիրատու Գառնու համայնքապետարան	Փուլ / Թերթ / Թերթեր	
					ԱՆ / ԱՋ-22	23
				ՋՐԱՉԱՓԱԿԱՆ ՀՈՐ ԲԱԺԱՆՈՐԴՆԵՐԻ ՍՆՈՒՑՈՂ ԽՈՂՈՎԱԿԻ ԿՏՐՎԱԾՔ ՋՐԱՉԱՓԱԿԱՆ ՀԱՆԳՈՒՅՑՈՎ	Նախագծող "ԱՐՏ. ԱԼԵՔՍ" ՍՊԸ	

ՁՀ-1,2

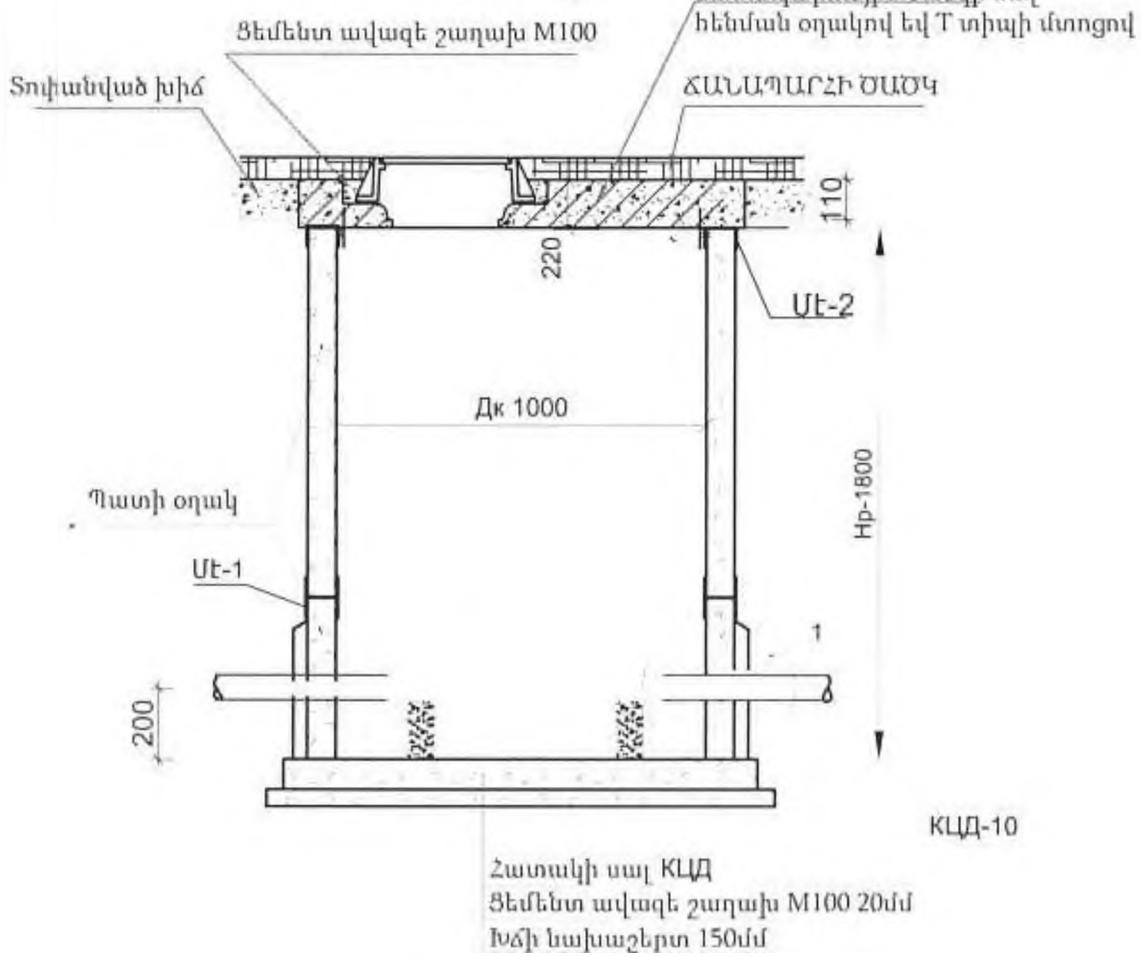

ՍԵՅՍՄԻԿ ԷԼԵՄԵՆՏՆԵՐԻ ՏԵՂԱԴՐՄԱՆ ՍԽԵՄԱ

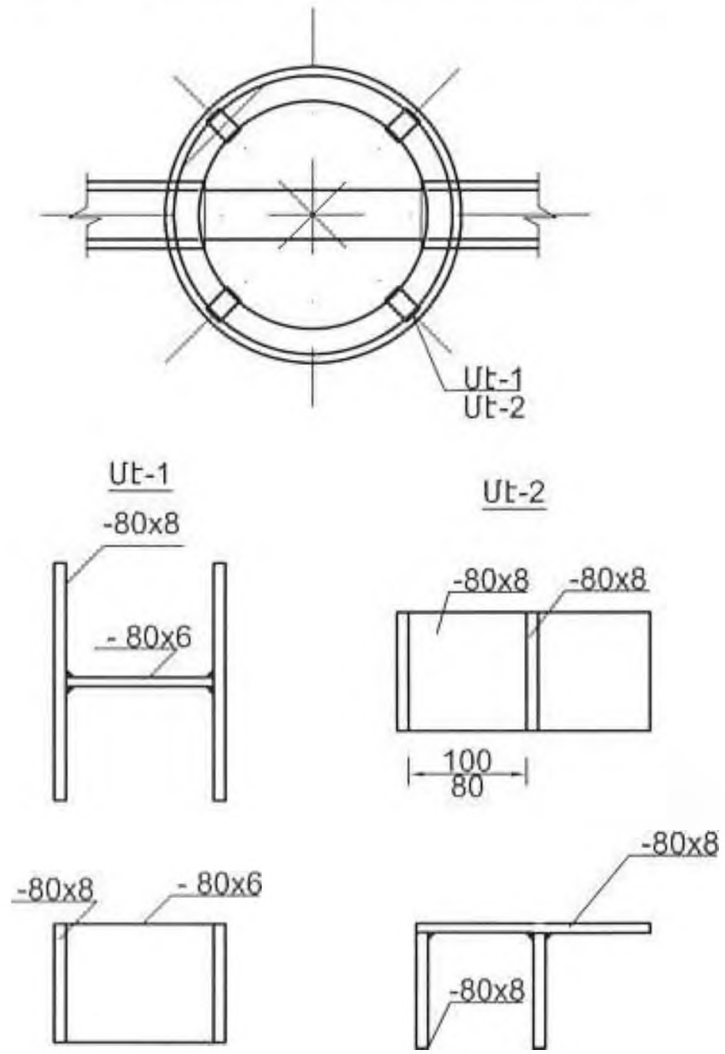

ԿՏՐՎԱԾՔ 2-2

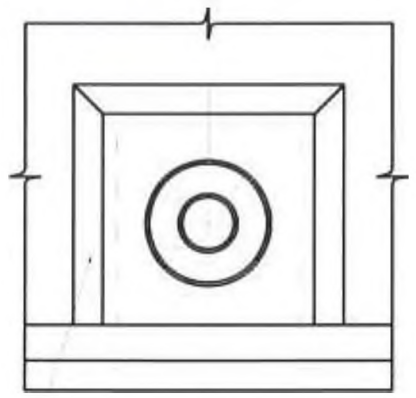

ՀԱՏԱԿԱԳԾ 1

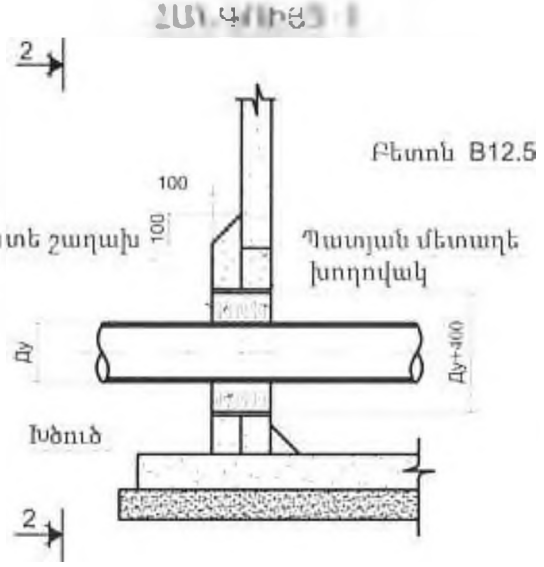

Գ[illegible] բետոն B12.5

«ԼԱՎՈ» ՍՊԸ
ՓՈՐՁԱԳՆՈՒԹՅՈՒՆ
«___» _____ 20___ թ.

ԱՐՏ ԱԼԵՔՍ	Տնօրեն	Ա.Ալեքսանյան		Գառնի հ-ի Գառնի գ. խմելու ջրի խողովակների անցկացման նախագիծ և նախահաշիվ		ՁԿ
	Կատարող	Ա. Ադամյան		Պատվիրատու՝ Գառնու համայնքապետարան	Փուլ / Թերթ / Թերթեր	
					ԱՆ / ԱՁ-23 / 23	
				ՁՐՄՈՒՂԻ ՀԱՎԱՔՈՎԻ ԵՐԿԱԹԲԵՏՈՆԵ ՀՈՐ	Նախագծող "ԱՐՏ. ԱԼԵՔՍ" ՍՊԸ	