«ԱԼԲԵՐՏ ՀԱՐՈՒԹՅՈՒՆՅԱՆ» ԱՁ
ԼԻՑԵՆԶԻԱ ՔՊԼ-000746,1-ԻՆ ԴԱՍ
ԼԻՑԵՆԶԻԱՅԻ ՆԵՐԴԻՐ ՔՊՆ-000746-08

Հեռ. +37477 32 17 17, +37491 72 74 72
ՀՀ Կոտայքի մարզ գ.Գառնի, Երևանյան փողոց փակուղի 1 տուն 2
E-mail: albertgarni@mail.ru

ՀՀ ԿՈՏԱՅՔԻ ՄԱՐԶԻ ԳԱՌՆԻ ՀԱՄԱՅՆՔԻ Գ.ԳԱՌՆԻ «Գ.ԳՈՒՐԶԱԴՅԱՆ ԹԱՂԱՄԱՍ ԹԻՎ 11ա 11բ ԲՆԱԿԵԼԻ ՇԵՆՔԵՐԻ ԿՈՅՈՒՂԱԳԾԻ ՎԵՐԱԿԱՌՈՒՑՈՒՄ»

Պայմանագիր ԱՆ 21.10.2024թ. «Գառնիի Կոմունալ Տնտեսություն» ՀՈԱԿ

ԱՇԽԱՏԱՆՔԱՅԻՆ ՆԱԽԱԳԻԾ

ԳԻՐՔ-2

ԳԾԱԳՐԱԿԱՆ ՄԱՍ

Գառնի 2024թ

	Ընդհանուր տվյալներ / Общие данные	Ծանոթություն Примрчание
ՀՀ NN	Անվանումը /Наименование	
1	2	3
ԱՋ-1	Ընդհանուր տվյալներ	
ԱՋ-2	Նախագծվող կոյուղագծի տեղադիրքային հատակագիծ:Համաձայնություններ	
ԱՋ-3	Նախագծվող կոյուղագծի երկայնական կտրվածք: Կոյուղագծի խրամուղու լայնական կտրվածք:	
ԱՋ-4	Նախագծվող կոյուղագծի դիտահորերի մասնագիր	
ԱՋ-5	Ե/Բ հավաքովի էլեմենտներով կոյուղու կլոր դիտահոր`D=1.0մ,H=1.0մ	

ԸՆԴՀԱՆՈՒՐ ՏԵՂԵԿՈՒԹՅՈՒՆՆԵՐ

Սույն աշխատանքային նախագծի նախագծա-նախահաշվային փաստաթղթերը կազմվել են համաձայն Գառնի Համայնքի «Գառնիի կոմունալ տնտեսություն»ՀՈԱԿ-ի հետ կնքված պայմանագրի, որով պահանջվում է կազմել ՀՀ Կոտայքի մարզի, Գառնի Համայնքի «Գիրգոր Գուրզադյան թաղամասի թիվ 11ա և 11բ բնակելի շենքերի կոյուղագծի վերակառուցման» աշխատանքային նախագիծը:

Աշխատանքային նախագիծը կատարվել է ՀՀ-ում նախատեսված շինարարական նորմերի և կանոնների համապատասխան:

ՀՀՇՆ 40.01.-02 Ջրամատակարարում.Արտաքին ցանցեր և կառուցվածքներ

1. ՀՀՇՆ 40.01-.03 Կոյուղի.Արտաքին ցանցեր և կառուցվածքներ
2. ՀՀՇՆ 20.04-2020 Երկրաշարժադիմացկանություն շինարարության նախագծման նորմեր

ՆԳԵ՝ / / Ա.Հարությունյան

					Փուլ	Թերթ	Թերթեր
ՀՀ Կոտայքի մարզի, Գառնի համայնքի Գ.Գառնի «Գ.Գուրզադյան թաղամաս թիվ 11ա և 11բ բնակելի շենքերի կոյուղագծի վերակառուցում»: Պայմանագիր՝ ԱՆ/ 21.10.2024թ.					ԱՆ	ԱՋ-1	5
Ն.Գ.Ի.	Ա. Հարությունյան			Ընդհանուր տվյալներ	«Ալբերտ Հարությունյան» ԱՁ Գառնի 2024թ.		
Գլխ. մաս.	Ռ.Խաչատրյան						
Նախագծող	Մ.Օհանյան						

ՆԱԽԱԳԾՎՈՂ ԿՈՅՈՒՂԱՍԱՐԻ ՏԵՂԱԴԻՐՔԱՅԻՆ ՀԱՏԱԿԱԳԻԾ Մ1:1000

ՀՀ Կոտայքի մարզ Գառնի Համայնք,Գրիգոր Գուրզադյանի անվան թաղամաս

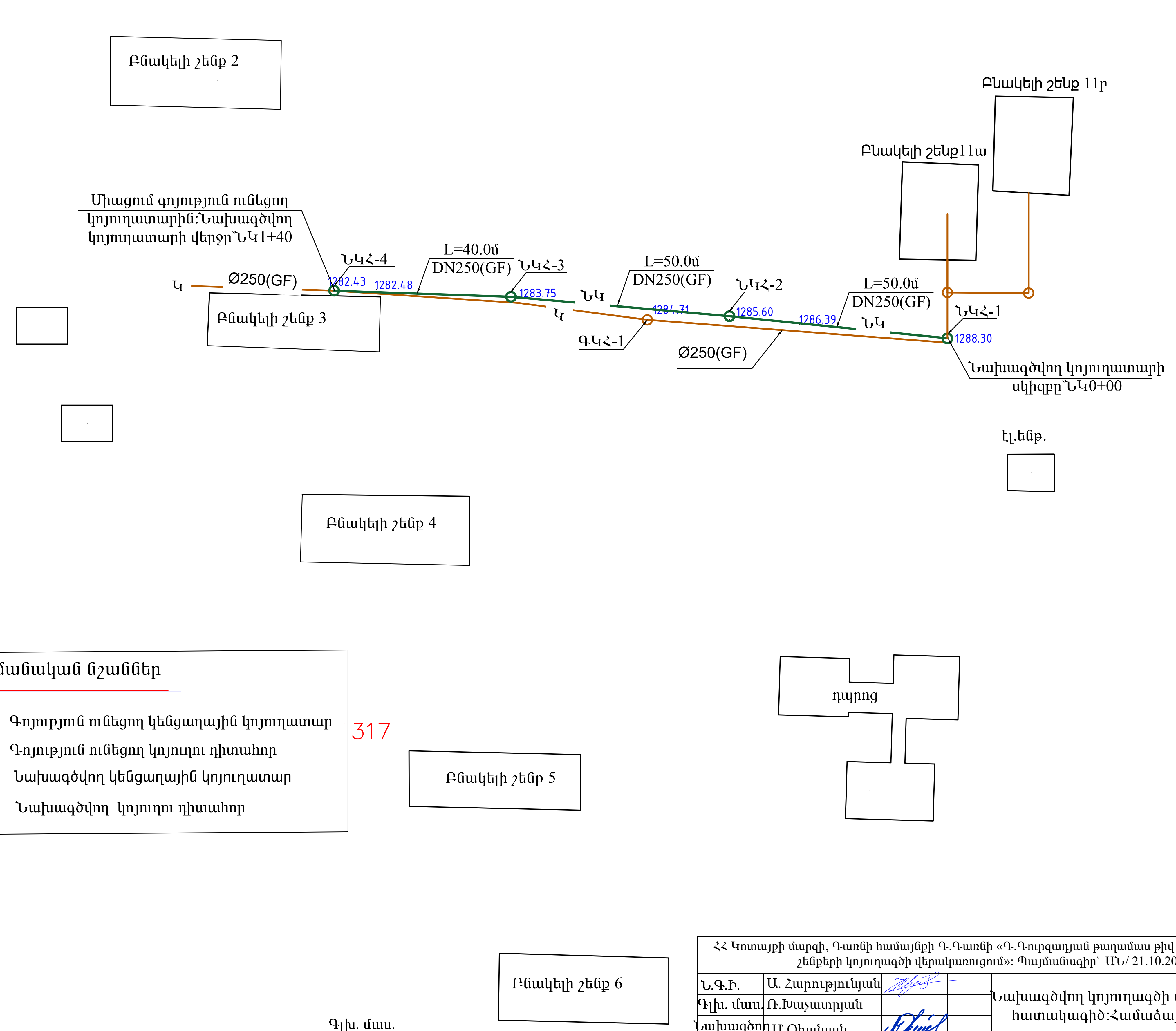

ՀԱՄԱՁԱՅՆԵՑՎԱԾ Է
СОГЛАСОВАНО

Հ/Հ N	Կազմակերպության անվանումը	Ստորագ.	Անուն ազգանուն	Ամսա թվական
1	ԳԱՌՆԻ ՀԱՄԱՅՆՔԻ ՂԵԿԱՎԱՐ		Տ.ՊՈՂՈՍՅԱՆ	
2	ՄԱՐԶԱՅԻՆ ԳՓԾ		Ա.ՄԵՓՈԿՅԱՆ	
3	«ՀԷՑ» ՓԲԸ		Ս.ԽԱՉԱՏՐՅԱՆ	
4	«ՏԵԼԵԿՈՄ ԱՐՄԵՆԻԱ» ՓԲԸ		Է.ՄԵԼՔՈՒՄՅԱՆ	

10

ՀՀ Կոտայքի մարզի, Գառնի համայնքի Գ.Գառնի «Գ.Գուրզադյան թաղամաս թիվ 11ա և 11բ բնակելի շենքերի կոյուղագծի վերակառուցում»: Պայմանագիր՝ ԱՆ/ 21.10.2024թ.	Փուլ	Թերթ	Թերթեր
	ԱՆ	ԱՋ-2	5

Ն.Գ.Ի.	Ա. Հարությունյան	
Գլխ. մաս.	Ռ.Խաչատրյան	
Նախագծող	Մ.Օհանյան	

Նախագծվող կոյուղագծի տեղադիրքային հատակագիծ:Համաձայնություններ

«Ալբերտ Հարությունյան» ԱՁ
Գառնի 2024թ.

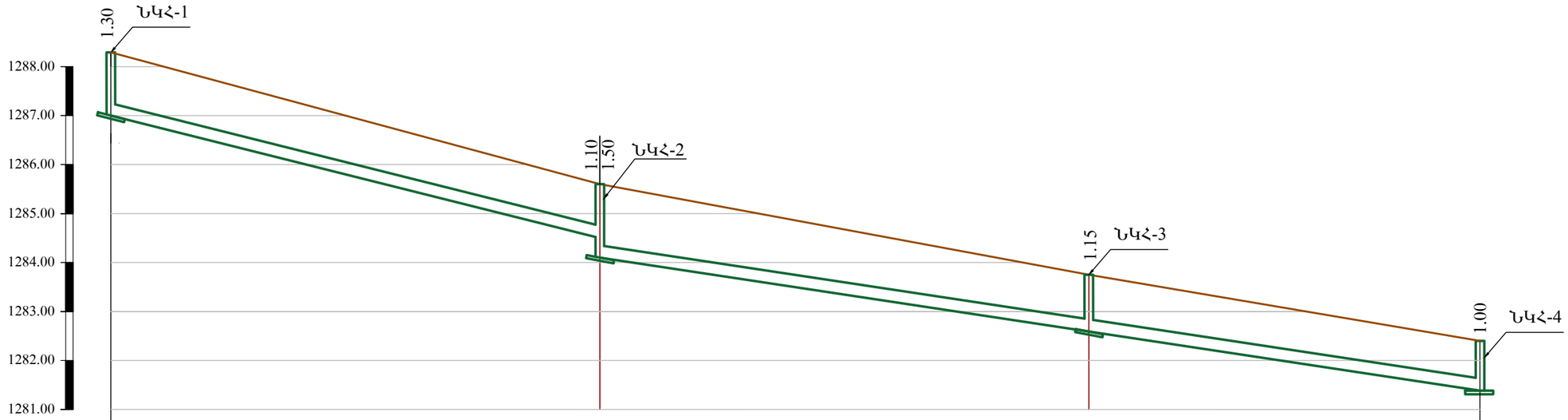

Մ. Ուղղ. 1:100
Հոր. 1:500

ԱՌՎԱԿԻ ՀԱՏԱԿԻ ՆԻՇԸ	1287.00	1284.50 1284.10	1282.60	1281.40
ՀՈՂԻ ՆԱԽԱԳԾԱՅԻՆ ՆԻՇԸ	1288.30	1285.60	1283.75	1282.40
ՀՈՂԻ ԲՆԱԿԱՆ ՆԻՇԸ	1288.30	1285.60	1283.75	1282.40
ԽՈՂՈՎԱԿԻ ՏԵՍԱԿԸ	Պոլիէթիլենե ակոսավոր խողովակ de 250մմ(GF)			
ԹԵՔՈՒԹ. / ԵՐԿԱՐՈՒԹՅՈՒՆԸ	0.05 / 50	0.03 / 90		
ՀԵՌԱՎՈՐՈՒԹՅՈՒՆԸ (մ)	50	50	40	
ՀՈՐԻ ՀԱՄԱՐԸ,ԱՆԿՅՈՒՆ,(մ)	ՆԿՀ-1	ՆԿՀ-2	ՆԿՀ-3	ՆԿՀ-4
ՆՇԱԿԵՏԵՐ	ՆԿ0+00	ՆԿ0+50	ՆԿ1+00	ՆԿ1+40
ԵՐԿՐԱԲԱՆՈՒԹՅՈՒՆ	Շերտ-1, 0.0-0.2 IVp կարգ, Շերտ-2 ,0.2-3.0 50% V,50% Vp կարգ,			

Միացում գոյություն ունեցող կոյուղատարին DN250

Նախագծվող կոյուղագծի խրամուղու լայնական կտրվածք՝

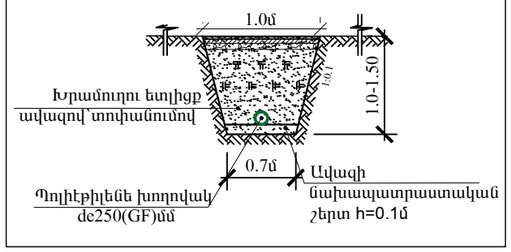

ՀՀ Կոտայքի մարզի, Գառնի համայնքի Գ.Գառնի «Գ.Գուրզադյան թաղամաս թիվ 11ա և 11բ բնակելի շենքերի կոյուղագծի վերակառուցում»: Պայմանագիր՝ ԱՆ/ 21.10.2024թ.

Փուլ	Թերթ	Թերթեր
ԱՆ	ԱՋ-3	5

Ն.Գ.Ի.	Ա. Հարությունյան	
Գլխ. մաս.	Ռ.Խաչատրյան	
Նախագծող	Մ.Օհանյան	

Նախագծվող կոյուղագծի երկայնական կտրվածք: Կոյուղագծի խրամուղու լայնական կտրվածք:

«Ալբերտ Հարությունյան» ԱՁ
Գառնի 2024թ.

ԿՈՅՈՒՂՈՒ ԴԻՏԱՀՈՐԻ ՄԱՄՆԱՑՈՒՅԱԿ										
ԴԻՏԱՀՈՐԵՐԻ ՀԱՄԱՐԸՆԵՐԸ	ԴԻՏԱՀՈՐԵՐԻ ՏԻՊԸ	ԴԻՏԱՀՈՐԵՐԻ ՏՐԱՄԱԳԻԾԸ, մմ	ԲԱՆՎՈՐԱԿԱՆ ԲԱՐՁՐՈՒԹՅՈՒՆԸ մմ	ՀԱՎԱՔՈՎԻ Ե/Բ ՀԻՄՆԱԿԱԱՆ ՏԱՐԵՐԻ ՏԻՊԵՐԸ (հատ)				ԹՈՒՋԵ ԾԱՆՐ ՄՏՈՑ հատ/կգ	B 7.5 ԴԱՍԻ ԲԵՏՈՆԻ ՆԱԽԱԳԾԱՅԻՆ ՇԵՐՏ, h = 10 սմ $մ^3$	ԲԵՏՈՆԵ ՎԱՔ B 12.5 ԴԱՍԻ, ԱՌՎԱԿԻ ԵՐԿԱԹԱՅՆԱՑՈՒՄՈՎ $h_{միջին}$(մմ)/$մ^3$
				ՀԻՄՔԻ ՍԱԼ ՀՍ-10 հատ/կգ	ԾԱԾԿԻ ՍԱԼ ԾՍ1-10 հատ/կգ	ՊԱՏԻ ՕՂԱԿ ՊՕ-10-9 հատ/կգ	ՊԱՏԻ ՕՂԱԿ ՊՕ-10-6 հատ/կգ			
ՆԿՀ-1	Հավաքովի	1000	1050	1/440	1/250	1/910	------	1/80	0.20	250/ 0.44
ՆԿՀ-2	Հավաքովի	1000	1250	1/440	1/250	------	2/894	1/80	0.20	250/ 0.44
ՆԿՀ-3	Հավաքովի	1000	900	1/440	1/250	1/910	------	1/80	0.20	250/ 0.44
ՆԿՀ-4	Հավաքովի	1000	750	1/440	1/250	------	1/447	1/80	0.20	250/ 0.44
	Ընդամենը			4	4	2	3	4	0.8	1.76

ՆԿՀ-1,2,3,4

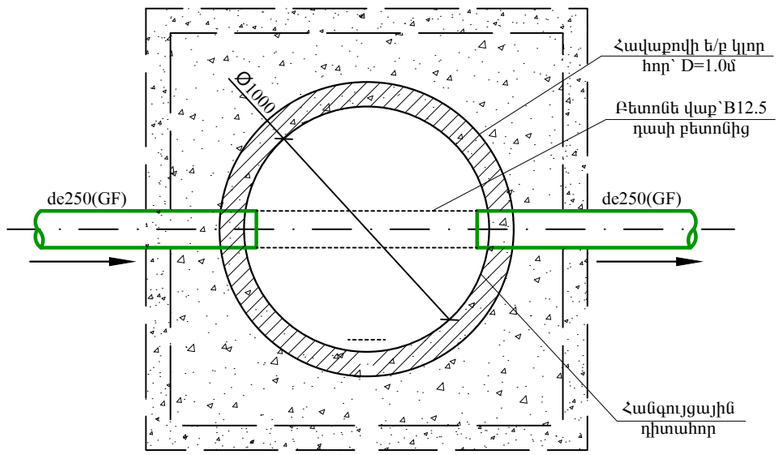

Նախագծվող կենցաղային կոյուղու մասնագիր

Հ/Հ N	ԱԾԽԱՏԱՆՔՆԵՐԻ ԱՆՎԱՆՈՒՄ	ՉԱՓՄԱՆ ՄԻԱՎՈՐ	ՔԱՆԱԿԸ
1	Պոլիէթիլենե ակոսավոր խողովակ de250մմ(GF)	գծմ	140
2	Ե/Բ հավաքովի կոյուղու դիտահոր D=1.0,H=1.0-1.50	հատ	4

ՀՀ Կոտայքի մարզի, Գառնի համայնքի Գ.Գառնի «Գ.Գուրզադյան թաղամաս թիվ 11ա և 11բ բնակելի շենքերի կոյուղագծի վերակառուցում»: Պայմանագիր՝ ԱՆ/ 21.10.2024թ.					Փուլ	Թերթ	Թերթեր
					ԱՆ	ԱՋ-4	5
Ն.Գ.Ի.	Ա. Հարությունյան			Նախագծվող կոյուղագծի դիտահորերի մասնագիր	«Ալբերտ Հարությունյան» ԱՁ Գառնի 2024թ.		
Գլխ. մաս.	Ռ.Խաչատրյան						
Նախագծող	Մ.Օհանյան						

ՀԱՏԱԿԱԳԻԾ Մ1:25

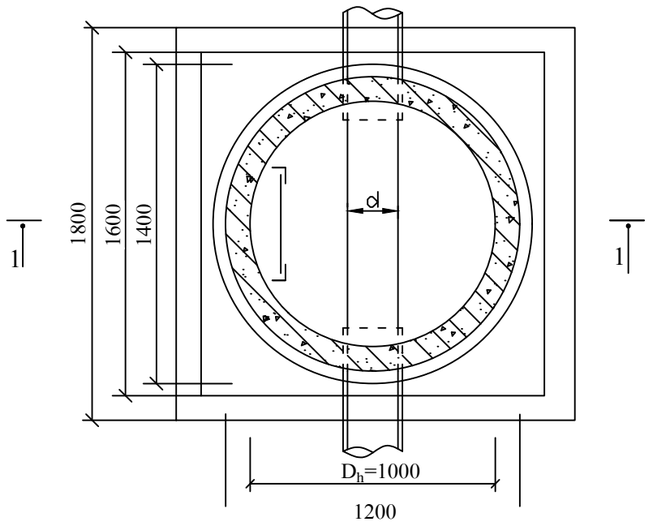

ՀԱՆԳՈՒՅՑ 2

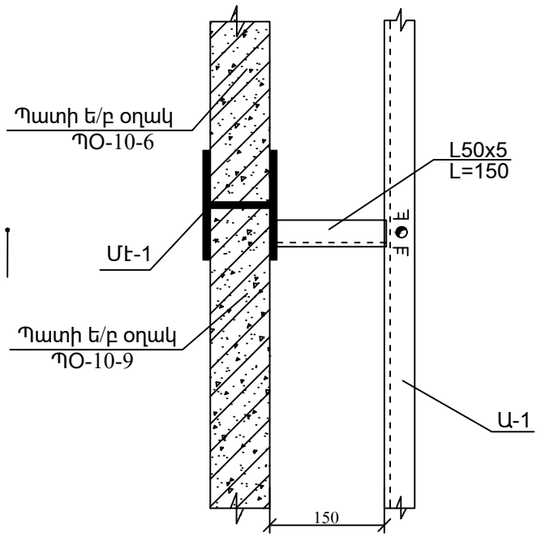

ՀԱՆԳՈՒՅՑ 1

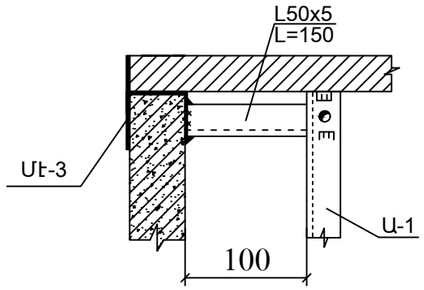

ԱՍՏԻՃԱՆ Ա-1

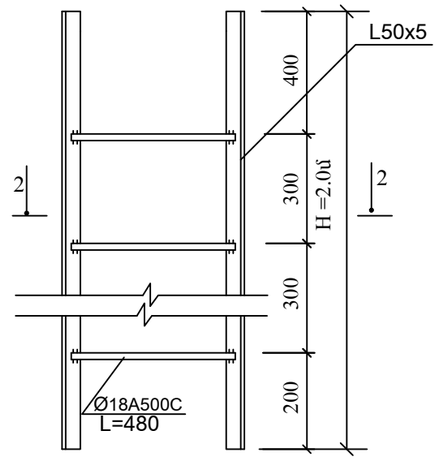

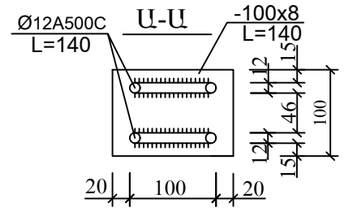

ԿՏՐՎԱԾՔ 2-2

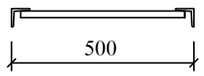

ԴԻՏԱՀՈՐ D = 1.0 մ
ԿՏՐՎԱԾՔ 1-1 Մ1:25

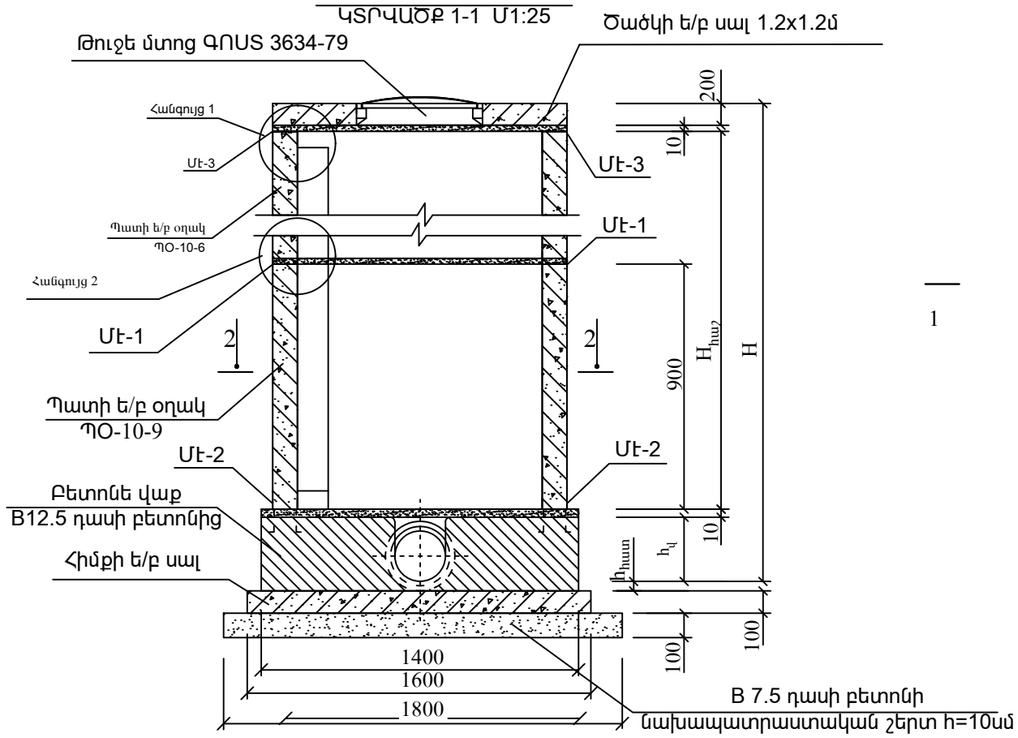

Մէ-1

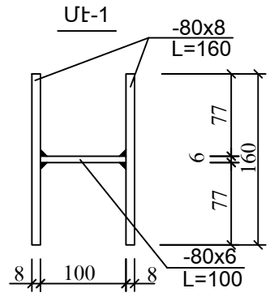

Մէ-3

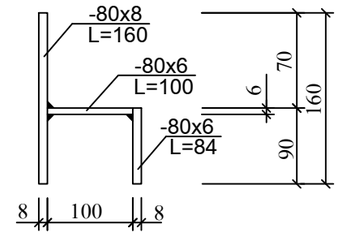

Մէ-2

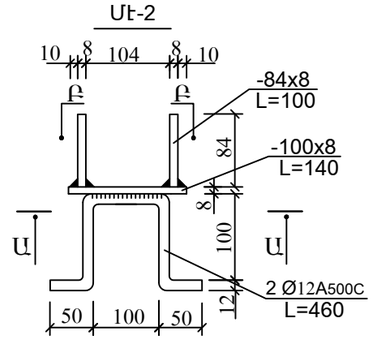

Բ-Բ

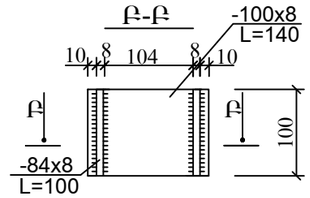

ՄԱՍՆԱԳԻՐ ՄԵԿ ԷԼԵՄԵՆՏԻ ՀԱՄԱՐ

h/h	ԱՍՏԻՃԱՆ Ա-1	Քան. հատ	Քաշը կգ	Ծանոթ. կգ	Ընդամենը 4 հորի համար,կգ
1	L50x5 L=2000	2	7.8	15.6	62.4
2	Ø18 A500C L=480	7	0.96	6.72	26.88
3	L50x5 L=150	4	0.96	3.84	15.36
	Ընդամենը			26.16	104.64
	ՄԻԱՎՈՐՈՂ ԷԼԵՄԵՆՏ ՄԷ-1 (4 հատ)				
1	-80x8 L=160	2	0.8	1.6	6.4
2	-80x6 L=100	1	0.5	0.5	2
	Ընդամենը			2.1	8.4
	ՄԻԱՎՈՐՈՂ ԷԼԵՄԵՆՏ ՄԷ-2 (4 հատ)				
1	-100x8 L=140	1	0.88	0.88	3.52
2	-84x8 L=100	2	0.53	1.06	4.24
3	Ø12 A500C L=460	2	0.41	0.82	3.28
	Ընդամենը			2.76	11.04
	ՄԻԱՎՈՐՈՂ ԷԼԵՄԵՆՏ ՄԷ-3 (4 հատ)				
1	-80x8 L=160	1	0.8	0.8	3.2
2	-80x6 L=100	1	0.5	0.5	2
3	-80x8 L=84	1	0.42	0.42	1.68
	Ընդամենը			1.72	6.88

ԾԱՆՈԹՈՒԹՅՈՒՆ

1.Նախագծվող դիտահորերի և նրանցում օգտագործվող էլեմնտների մասնագրերը տես թերթ 5

ՀԱՎԵԼՎԱԾ

1. Կոյուղու հորի մոնտաժման ժամանակ պատի օղակները և ծածկի սալերը տեղադրվում են 10մմ հաստության ցեմենտավազային թարմ պատրաստված շաղախի վրա:
2. Հորերի փաստացի բարձրությունները ներկայացված են կոլեկտորի երկայնական կտրվածքում:
Հորի բարձրությունը կարելի է կարգավորել պատի օղակի համապատասխան չափի կտրումով:

ՀՀ Կոտայքի մարզի, Գառնի համայնքի Գ.Գառնի «Գ.Գուրզադյան թաղամաս թիվ 11ա և 11բ բնակելի շենքերի կոյուղագծի վերակառուցում»: Պայմանագիր՝ ԱՆ/ 21.10.2024թ.					Փուլ	Թերթ	Թերթեր
					ԱՆ	ԱՋ-5	5
Ն.Գ.Ի.	Ա. Հարությունյան			Ե/Բ հավաքովի էլեմենտներով կոյուղու կլոր դիտահոր՝ D=1.0մ,H=1.0մ	«Ալբերտ Հարությունյան» ԱՁ Գառնի 2024թ.		
Գլխ. մաս.	Ռ.Խաչատրյան						
Նախագծող	Մ.Օհանյան						