# Ա Շ Խ Ա Տ Ա Ն Ք Ա Յ Ի Ն  Ն Ա Խ Ա Գ Ի Ծ

## ՇԻՐԱԿԻ ՄԱՐԶԻ ՄԱՐՄԱՇԵՆ ՀԱՄԱՅՆՔԻ
## ՀԱՅԻԿ ԲՆԱԿԱՎԱՅՐԻ ՄԱՆԿԱՊԱՐՏԵԶԻ ԿԱՌՈՒՑՄԱՆ

ՀԱՄԱՁԱՅՆԵՑՎԱԾ Է՝

ՄԱՐՄԱՇԵՆԻ ՀԱՄԱՅՆՔԱՊԵՏ՝ Կ. ԱՐՇԱԿՅԱՆ

ՊԱՏՎԻՐԱՏՈՒ՝ ՄԱՐՄԱՇԵՆԻ ՀԱՄԱՅՆՔԱՊԵՏԱՐԱՆ

ՆԱԽԱԳԾՈՂ՝ Ա/Ձ ՀՐԱՉՅԱ ՄՈՒՐԱԴՅԱՆ

ԳՅՈՒՄՐԻ 2020

ԿԱԴ - Ա1-017

# ԱՐՏՈՆԱԳԻՐ

## ԱՌԱՋԻՆ ԴԱՍ

## ԵՆԹԱԴԱՍ «Ա1»

ԱՐԴՅՈՒՆԱԲԵՐԱԿԱՆ, ԲՆԱԿԵԼԻ, ՀԱՍԱՐԱԿԱԿԱՆ ՇԵՆՔԵՐԻ ԵՎ ՇԻՆՈՒԹՅՈՒՆՆԵՐԻ ՆԱԽԱԳԾՈՒՄ

ՃԱՐՏԱՐԱԳԵՏ - ԿՈՆՍՏՐՈՒԿՏՈՐ

## ՄՈՒՐԱԴՅԱՆ ՀՐԱՉՅԱ ՍԵԴՐԱԿԻ

Սահմանափակումներ՝ Արդյունաբերական, բնակելի և հասարակական ոչ ավել 16 հարկից,
մինչև 51մ բարձրությամբ շենքեր, մինչև 50մ թռիչքով տարածական կոնստրուկցիաներով շինություններ,
ավտոմոբիլային և երկաթուղային ճանապարհների մաս կազմող արհեստական կառույցներ,
որոնք համապատասխանում են մինչև IV ռիսկայնության աստիճանի,
բացառությամբ քաղաքաշինական նորմատեխնիկական փաստաթղթերով
սահմանային հարաչափերը (բարձրություն, երկարություն, լայնություն) գերազանցող շենքերի և կառույցների:
Վերը նշված վերակառուցում, վերականգնում և ուժեղացում:

ՀԱՅԱՍՏԱՆԻ ՃԱՐՏԱՐԱՊԵՏՆԵՐԻ ՊԱԼԱՏ
ՆԱԽԱԳԱՀ Մ. ՄԻՆԱՍՅԱՆ

ՀՀ ՔԱՂԱՔԱՇԻՆՈՒԹՅԱՆ ԿՈՄԻՏԵԻ
ՆԱԽԱԳԱՀԻ ՊԱՐՏԱԿԱՆՈՒԹՅՈՒՆՆԵՐԸ
ԿԱՏԱՐՈՂ Ա. ԳՈՒԼԱՐՅԱՆ

02565827

ՏՐՎԱԾ Է 15.03.2019
ԱՆԺԱՄԿԵՏ

*Հաստատում եմ*

*ՍԵԴՐԱԿ ՄՈՒՐԱԴՅԱՆ Անհատական ձեռնարկության*

*Տնօրեն ______ Ս. Մուրադյան*

«06» ____ 09 ____ 2024թ.

## ԵԶՐԱԿԱՑՈՒԹՅՈՒՆ

### Շիրակի մարզի Մարմաշեն համայնքի Հացիկ բնակավայրի մանկապարտեզի կիսակառույց շինության տեխնիկական վիճակի և վերակառուցման վերաբերյալ

Պատվիրատու՝ Մարմաշենի համայնքապետարան

Ընդհանուր դրույթներ

Շենքերի և շինությունների տեխնիկական վիճակի հետազննման համար որպես իրավական հիմքեր և նորմատիվային չափորոշիչներ հանդիսանում են.

-ՀՀ քաղաքաշինության նախարարի 2006թ. փետրվարի 3-ի թիվ 24 հրամանով հաստատված ՀՀՇՆ –II-6.02.2006 թ. ,, ՍԵՅՍՄՈԿԱՅՈՒՆ ՇԻՆԱՐԱՐՈՒԹՅԱՆ ՆԱԽԱԳԾՄԱՆ ՆՈՐՄԵՐ,, շիննորմերը:

-ՀՀ քաղաքաշինության նախարարի 2009 թ. դեկտեմբերի 8-ի թիվ 280-N հրամանով հաստատված ,, ԲՆԱԿԵԼԻ, ՀԱՍԱՐԱԿԱԿԱՆ և ԱՐՏԱԴՐԱԿԱՆ ՇԵՆՔԵՐԻ ՈՒ ՇԻՆՈՒԹՅՈՒՆՆԵՐԻ ՏԵԽՆԻԿԱԿԱՆ ՎԻՃԱԿԻ ՀԵՏԱԶՆՆՈՒԹՅԱՆ և ՎԿԱՅԱԳՐԱՎՈՐՄԱՆ (ԱՆՁՆԱԳՐԱՎՈՐՄԱՆ) ՄԵԹՈԴԱԿԱՆ ՑՈՒՑՈՒՄՆԵՐ,, :

Կախված առաջադրանքից և տեխնիկական անհրաժեշտությունից, կատարվում են շենքերի հետազննության երկու ձևեր

-դիտողական

-դիտողագործիքային:

Դիտողական հետազննության ժամանակ իհայտ են բերվում երևացող թերությունները, դեֆորմացիաները, կոնստրուկցիաների տարրերի չափերի, ձևի ու դիրքի շեղումները, ճաքերի առկայությունն ու տեղաբաշխման բնույթը, ինչպես նաև մեխանիկական , կոռոզիոն ,կենսաբանական , այրվածքային և այլ տիպի վնասվածքները, միաժամանակ նշելով նրանց առաջացման հնարավոր պատճառները:

Շենքերի դիտողագործիքային հետազննության ժամանակ լրացուցիչ կատարվում են նաև .

-Նստվածքների, ճկվածքների, ուղղաձիգ շեղումների, հենարանային հարթակների տեղափոխությունների և այլ չափումներ:

-Ճաքերի բացվածքի լայնության չափումներ:

-Կոնստրուկցիաների նյութերի ամրության որոշում չքայքայող և առաձգական հետհարվածի մեթոդներով:

-Բետոնի ,ամրանների և մետաղե կոնստրուկցիաների կոռոզիոն վնասվածության, ինչպես նաև փայտյա կոնստրուկցիաների կենսաբանական վնասվածության գնահատում:

Հետազննությունների հիման վրա որոշվում է .

-կրող կոնստրուկցիաների վնասվածության աստիճանը,

-շինության ընդհանուր ֆիզիկական մաշվածությունը,

-շենքերի և շինությունների շահագործման համար պիտանելիությունը,

-տների և բնակարանների բնակության համար պիտանելիությունը:

Հետազննություններն իրականացվում են բացառապես նորմատիվատեխնիկական փաստաթղթերի պահանջներին համապատասխան , անաչառ և անկողմնակալ սկզբունքով՝ նախապես ներկայացված առաջադրանքների ու պայմանների համաձայն:

*Հետազննության նպատակը*

Կատարվել է Շիրակի մարզի Մարմաշեն համայնքի Հացիկ բնակավայրի մանկապարտեզի կիսակառույց շինության ակնադիտական զննություն հետևյալ նպատակով.

-Գնահատել շինության կրող տարրերի տեխնիկական վիճակը ։

-Որոշել կրող համակարգի կոնստրուկտիվ –հատակագծային լուծումների համապատասխանությունը գործող նորմերին:

-Որոշել շինության կանգուն մնացած կոնստրուկցիաների հետագա շահագործման համար պիտանելիությունը և դրանց օգտագործման նպատակահարմարությունը:

-Տալ առաջարկություններ ուժեղացման , վերականգնման և վերակառուցման անհրաժեշտ միջոցառումների վերաբերյալ:

-Ներկայացնել տեխնիկական եզրակացություն:

*Տարածքի սեյսմոերկրաբանական պայմանները*

Համաձայն ՀՀ սեյսմիկ շրջանացման քարտեզի և ՀՀՇՆ –II-6.02.2006 նորմերի հավելված 1-ի, շինությունը գտնվում է երրորդ սեյսմիկ գոտում , երրորդ կարգի գրունտների վրա, փոքր թեքությամբ ռելիեֆով բնութագրվող պայմաններում:

*Շինության կոնստրուկտիվ նկարագրությունը և տեխնիկական վիճակը*

Շինությունը կառուցված է 1990-1991 թվականներին, որպես դպրոցի մասնաշենք: Ժամանակին կառուցվել է նկուղային հարկաբաժինը և առաջին հարկի պատերի մի մասը,որից հետո շինարարությունը դադարեցվել է:

Հատակագծում շենքը ուղղանկյունձև է:

Շենքի հիմքերը հոծ համատարած սալի տեսքով են:

Շենքի նկուղի կրող տարրերը միաձույլ երկաթբետոնյա պատերն են, արտաքինները 45-50 սմ, ներքինները 45 սմ լայնությամբ:

Ծածկերն իրականացված են մի մասում միաձույլ երկաթբետոնից կողավոր սալերի տեսքով, մի մասում հավաքովի ծածկի սալերով, որոնք տեղադրված են երկայնական և լայնական պատերի վրա:

Բացվածքների բարավորները միաձույլ երկաթբետոնից են , հանդիսանում են կրող պատերի բաղկացուցիչ մասերը և իրականացված են պատերի հետ ընդհանուր միաձուլմամբ:

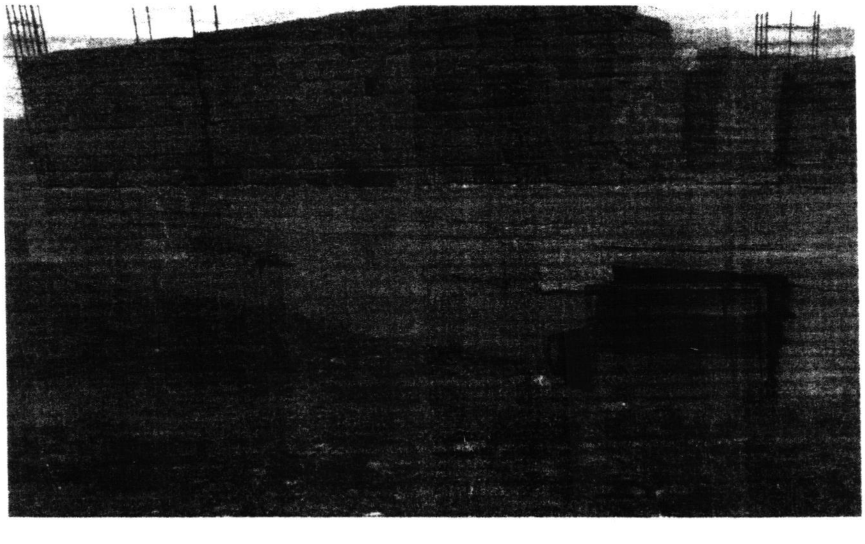

Նկ. 1; 2; 3 Հացիկի կիսակառույցի տեսքերը հարավային և արևմտյան կողմերից:

Վերնահարկի մի հատվածում կառուցված են քարե պատերի մի մասը, մինչև բարավորի մակարդակ,մյուս մասերում պատերը կառուցված են 300-1400 մմ բարձրությամբ՝ տարբեր տեղերում:

Պատերն իրականացված են տեղական կտրված տուֆից ցեմենտյա շաղախով 450 մմ լայնությամբ: Պատերի հորիզոնական կարանների մեջ տեղադրված են ամրանային ցանցեր: Պատերի փոխհատման տեղերում տեղադրված են ամրանաձողեր՝ խաչաձև և տավրաձև ուրվագծով :Միջին պատերի եզրային հատվածում պատերի փոխհատման տեղերում ամրանային կարկասներ չեն տեղադրված:

Արտաքին պատերի մեջ լուսամուտի լայն բացվածքների երկու կողմերում տեղադրված են պատի լայնությամբ հարթ կարկասներ՝ հետագայում բացվածքների՝ շուրջ երկաթբետոնից շրջակալներ կառուցելու նպատակով:

Բակի կողմում ,շենքին կից ,կառուցված են երկաթբետոնյա բաժակաձև հիմքեր՝ նկուղի հիմքերի խորությամբ փոսորակի մեջ, որոնք նախատեսված են եղել կից սպորտդահլիճի կառուցման համար:

Զննության պահին ամրանակարկասների մեծ մասը կտրված են ծածկի մակարդակից 100-150 մմ բարձրության վրա:Կանգուն մնացած ամրանաձողերը ժանգոտված են, որոշ մասը ծռված, բացակայում են խամուտները : Պատերի կանգուն մնացած հատվածներում առկա են քանդված ,խախտված և կիսափլված շարքեր,որը հետևանք է մարդկանց միջամտության և մթնոլորտային ազդեցությունների:

Երկարատև մթնոլորտային ազդեցություններից ծածկի սալերը չեն վնասվել ՝շնորհիվ նրանց վրա իրականացված բետոնյա շերտի,որը հողմահարվելով պաշտպանել է կոնստրուկցիաները վնասվելուց:

Բակի բաժակաձև հիմքերի բետոնները քայքայվել են և կորցրել կրողունակությունը:

Բաժակաձև հիմքերի մասում ներկայումս առաջացել է փոսորակ,որը լցված է շինաղբով:

## Նախատեսվող կոնստրուկտիվ ձևափոխությունների բնույթը

Շենքի գործառնական նշանակության փոփոխությամբ պայմանավորված, նախատեսվում է կատարել մի շարք կոնստրուկտիվ ձևափոխություններ.

-Նկուղի կոնստրուկտիվ համակարգի փոփոխություն չի կատարվելու, սակայն նախատեսվում է բետոնացնել դեպի նկուղ տանող աստիճանավանդակի ծածկը և նկուղի արտաքին դռան դիմաց կառուցել աստիճաններ և հենապատ:

-Ըստ հատակագծային նոր լուծման,պատերի ամբողջականությունն ապահովելու համար անհրաժեշտ է հեռացնել խարխուլ և կիսաքանդ պատերի

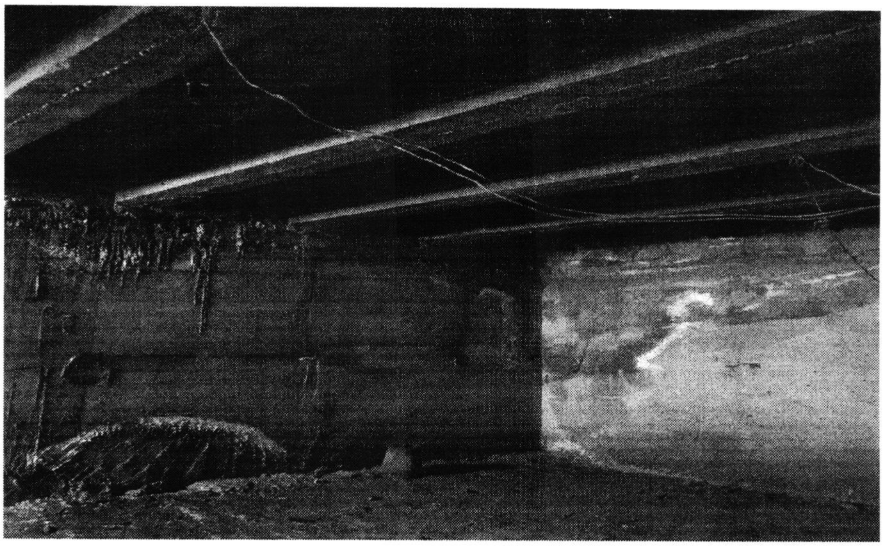

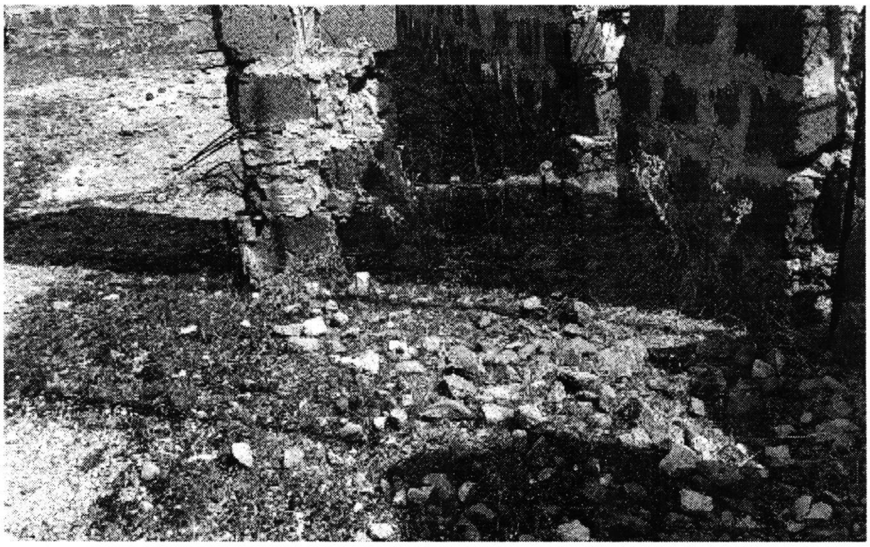

Նկ. 4; 5; 6. Փոսորակում ե/բ հիմքերի, նկուղի կոնստրուկցիաների և կանգուն մնացած պատերի ու ամրանակարկասների ելուստների տեսքերը:

հատվածները,ներքին կրող պատերի մեջ կատարվելու են բացվածքների լրաշարքեր և լրացվելու են բացակայող պատերը, բետոնացվելու են սյուներն ու միջուկները:

Նոր ամրանակարկասների հենակմախքների տարրերի հուսալի խարսխման համար բոլոր կարկասների տեղերում ստեղծել խարսխաձողեր՝ նախապես բացված թեք անցքերի մեջ պոլիմերցեմենտային շաղախների կիրրառմամբ:

-Ծածկերի մակարդակում անհրաժեշտ է ստեղծել անընդհատ գոտի-բարավորներ՝ բոլոր պատերի պարագծով, որոնց հետ պետք է միաձուլվեն ծածկի սալերը:

-Կառուցել սալվածք, արտաքին աստիճաններ և թեքահարթակ՝ տարածքի նիշերի վերափոխված բարձրություններին համապատասխան:

-Կատարել պատերի արտաքին դեկորատիվ մշակում՝ գործառնական նշանակությանը համապատասխան՝ ապահովելով ջերմամեկուսացման անհրաժեշտ մակարդակը:

## *<u>ԵԶՐԱԿԱՑՈՒԹՅՈՒՆ</u>*

Համաձայն ՀՀՇՆ –II-6.02.2006 նորմերի և Բնակելի և հասարակական շենքերի և շինությունների տեխնիկական վիճակի գնահատման մեթոդական ցուցումների, Շիրակի մարզի Մարմաշեն համայնքի Հացիկ բնակավայրի մանկապարտեզի կիսակառույց շինության կրող տարրերի վնասվածությունը գնահատվում է .

-պատերի հատվածում՝ **զրո-առաջին** աստիճանի

-նկուղի ծածկի սալերի մասում՝ **զրո** աստիճանի:

Պատերի մնացորդային կրողունակությունը համարվում է բավարար և այն ենթակա է մասնակի վերականգնման՝ համապատասխան միջոցառումների կիրառմամբ:

Ծածկի սալերի ուժեղացում նկուղային հարկի մակարդակում չի պահանջվում:

Կոնստրուկտիվ ձևափոխությունները և վերակառուցման աշխատանքները պետք է կատարվեն հաստատված նախագծով՝ սեյսմոկայուն շինարարության գործող նորմերին համապատասխան:

Փորձագետ կոնստրուկտոր, Ս. Մուրադյան

ՀՀ քաղաքաշինության նախարարության *Պետական լիցենզիա 16072*

# ԲԱՑԱՏՐԱԳԻՐ

Շիրակի մարզի Մարմաշեն համայնքի Հացիկ բնակավայրում վերակառուցվելիք մանկապարտեզի շենքի աշխատանքային նախագծի

Իրականացված է Շիրակի մարզի Մարմաշեն համայնքի Հացիկ բնակավայրում գտնվող համայնքային հողատարածքում կառուցվող միահարկ երկխմբանի մանկապարտեզի աշխատանքային նախագիծը:

Նախագծի համար որպես հիմք են հանդիսանում.

- Նախագծային առաջադրանքը:
- ՀՀ անշարժ գույքի նկատմամբ իրավունքների պետական գրանցման վկայականը:
- Օբյեկտի նախագծման տեխնիկական պայմանները:
- Արխիվային տվյալներ տարածքի ինժեներաերկրաբանական և սեյսմիկ պայմանների վերաբերյալ:
- Կիսակառույց շենքի տեխնիկական վիճակի մասին մասնագիտական եզրակացությունը:

Համաձայն ՀՀՇՆ-II-6.02.2006 նորմերի և սեյսմոերկրաբանական հետազոտությունների արխիվային տվյալների, տարածքը գտնվում է երրորդ սեյսմիկ գոտում: Որպես հիմնատակ ընդունված են երկրորդ կարգի գրունտները,որոնց համար գրունտների հորիզոնական արագացման մեծությունն ընդունված է 400սմ/վրկ. քառ.:

Տարածքի կլիմայական պայմանները հետևյալն են.

-բացարձակ նվազագույն ջերմաստիճանը` -33 աստ.

- բացարձակ առավելագույն ջերմաստիճանը` +41 աստ.

-քամու արագությունը` 25 մ/վրկ

-ձյան նորմատիվային ճնշումը` 70 կգ .ուժ/ մ.քառ.

- գրունտային ջրեր` 5 մ -ից ցածր

-գրունտի սառեցման առավելագույն խորությունը` 1.1 մ:

***Ճարտարապետական մաս:***

Ներկայացված է տարածքի գլխավոր հատակագիծը և շենքի դիրքը բնակավայրի քարտեզի վրա: Շենքը տեղադրված է փոքր թեքության ռելիեֆի պայմաններում, արևելք -արևմուտք կողմնորոշմամբ:Այն կից է դպրոցի կիսակառույց մասնաշենքին:

Հատակագծային լուծումը կազմակերպված է երկու խմբերի համար` առանձին խաղասենյակներով և ննջարաններով, որոնք միմյանց հետ ունեն ներքին կապ:

Նախատեսված է սանհանգույց `առանձին զուգարանակոնքերով և ընդհանուր լվացարանով: Աշխատողների համար նախատեսված է առանձնացված սանհանգույց:

Նախատեսված է նաև խոհանոց, սպասք լվանալու սենյակ, լվացքատուն` արդուկելու հնարավորությամբ:

Նախատեսված են նաև պահեստներ` բանջարեղենի, սննդի և գույքի համար :

Նախատեսված են հանդերձարաններ, բուժկետ և տնօրենի աշխատասենյակ:

Տարահանումն ապահովելու ,ինչպես նաև սննդի մատակարարման համար , բացի գլխավոր մուտքից,նախատեսված են երկու ելքեր խմբասենյակներից դեպի բակ,և մեկ մուտք դեպի պահեստ:

Պատերը քարե շարվածքով են` արտաքինից ջերմամեկուսիչ շերտով: Ճակատից պատը երեսապատվում է տեղական տուֆի 40 մմ հաստությամբ սալիկներով: Մյուս երեք կողմերից ջերմամեկուսիչը սվաղվում է ամրանացանցի վրա ցեմենտավազային շաղախով և երեք կողմերից ներկվում արտաքին ճակատային դեկորատիվ ներկերով:

Պատուհանները մետաղոպլաստից են` երկշերտ ապակե փաթեթներով:

Ներքին դռները մետաղոպլաստից են, սպիտակ` միաշերտ ապակիներով, առանձին տեղերում խուլ փեղկերով:

Գլխավոր մուտքի մոտ նախատեսված է ապակեպատ ներկառուցված նախամուտք:

Միջնորմներն իրականցվում են 10 սմ հաստությամբ ամրանավորված պեմզաբլոկներով, որոնք պատերի և առաստաղների հետ միանում են ճկուն կապերով էլաստիկ ներդիրների կիրառմամբ:

Կտուրն իրականացվում է փայտից, տանիքը պրոֆիլավոր թիթեղից է` ազատ ջրթափի եղանակով:

Հատակները լամինատից են, պահեստներում, խոհանոցային բլոկում և սանհանգույցներում կերամիկական սալիկներով:

Ներսից պատերը հարդարվում և ներկվում են սոսնձային ներկերով:

**Կոնստրուկտորական մաս**

Մանկապարտեզի շենքը կառուցվում է գոյություն ունեցող կիսակառույց շենքի բազայի վրա, որից կառուցված են նկուղն ամբողջությամբ և առաջին հարկի պատերը 600 - 2700 մմ բարձրությամբ:

Հիմքերն ու նկուղի պատերն իրականացված են միաձույլ երկաթբետոնից, որոնց վերևի մակարդակում ստեղծված է մի մասում միաձույլ երկաթբետոնից, մի մասում հավաքովի անցքավոր սալերից ծածկը:

Նախագծվող շենքում կրող համարվում են միաձույլ երկաթբետոնյա սյուներով և պարզունակներով ստեղծված երկայնական շրջանակները, որոնք միաձույլ ծածկի և կապող հեծանների հետ առաջացնում են հստակ տարածական հենակմախք:

Պատերը կտրված քարից ցեմենտավազով ներկառուցված շարվածքից են, ըստ բարձրության, երկու շարքը մեկ տեղադրված մետաղական ցանցերով, որոնք խարսխվում են բետոնյա սյուների մեջ: Լայն պատուհանների բացվածքների երկու կողմերում ստեղծված են հարթ ամրանակարկասով շրջակալներ ամբողջ հարկի բարձրությամբ:

Պատերը դրսից երեսապատվում են 30 մմ հաստությամբ ջերմամեկուսիչով, ծածկվում են ամրանացանցով, որոնք պատերի հետ միանում են անկեռների և ցանցերի արտաթողերի միջոցով: Ճակատային պատերը երեսապատվում են տուֆի սալիկներով, որոնք անկեռների միջոցով ամրացվում են ցանցին և լցոնվում շաղախով:

Գոյություն ունեցող պատերի մի մասը քանդվում են, մի մասը լրաշարվում, մի մասում կատարվում է նոր շարք և լցաշարվում են ոչ անհրաժեշտ բացվածքները:

Ամրանակարկասների այն ծողերը, որոնք կարելի է օգտագործել, մաքրվում են ժանգից, լրացվում ըստ նախագծի, տեղադրվում անուրներն ու բետոնացվում: Այն տեղերում, որտեղ ամրանները կոնտուրից դուրս են` հեռացվում են, այնտեղ, որտեղ բացակայում են կամ կտրված են, տեղադրվում են անկեռներ պոլիմերցեմենտով, որոնց, ինչպես նաև եղած կարճակներին եռակցվում են նոր ամրանաձողերը ըստ նախագծի:

Երկաթբետոնյա գոտիները համարվում են նաև պատուհանների համար որպես բարավորներ: Ներքին դռների բացվածքների համար պատերում և միջնորմներում կառուցվում են երկաթբետոնյա բարավորներ:

Ծածկերն իրականացվում են հակառակ կողավոր միաձույլ երկաթբետոնյա ծածկի սալերով:

Ներքին ինժեներական ցանցերն իրականացված են համաձայն նորմատիվային պահանջների `մանկապարտեզի գործառնական նշանակությանը համապատասխան լուծումներով:

Ջրագիծը և կոյուղին իրականացվում են պլաստմասե խողովակներով , որոնց հորիզոնական բաշխում կատարվում է նկուղի ծածկի տակից և տեխնիկական պայմաններին համաձայն միացվում են արտաքին ցանցին:

Էլեկտրամատակարարումն իրականացվում է պղնձյա բազմաջիղ հաղորդալարերով` սվաղի տակ թաքնված հաղորդագծերով:

Ջեռուցումն իրականացվում է ալյումինից ջերմամարտկոցների կիրառմամբ` պլաստիկե խողովակներով, երկու շղթայով , երկու ջեռուցման կաթսաների միջոցով:

Բարեկարգումն իրականացվում է համաձայն առաջադրանքի: Նախատեսված են խաղահրապարակներ, հետիոտնային ճանապարհներ և կանաչապատ տարածքներ` մրգատու և դեկորատիվ ծառերով:

Շենքի պարագծով ստեղծվում է բազալտի կոտրված սալերով ցեմենտյա սալվածք:Մուտքի աստիճանների մոտ նախատեսված է թեքահարթակ: Նախատեսված է մուտք դեպի նկուղ:

Ամբողջ տարածքը ցանկապատվում է մետաղական կանգնակներով և շրջանակներով պարփակված գործված ցանցով:

Նախատեսվում է մետաղական ցանցապատ դարպաս և դռնակ:

**Նախագիծն իրականացված է համաձայն հետևյալ նորմերի.**

**-ՍՆԻՊ 2.01.07-85 Բեռնվածքներ և ազդեցություններ:**

**- ՍՆԻՊ 2.02.01-83 Շենքերի և կառուցվածքների հիմնատակեր:**

**- ՀՀՇՆ -II-6.02.2006 Սեյսմոկայուն շինարարության նախագծման նորմեր**

**-ՀՀՇՆ -IV-13.01.96 Քարե և ամրանաքարե կոնստրուկցիաներ**

**-ՍՆԻՊ 2.03.01.-84 Բետոնե և երկաթբետոնե կոնստրուկցիաներ:**

Ա/Ձ ՍԵԴՐԱԿ ՄՈՒՐԱԴՅԱՆ
P/E SEDRAK MURADYAN
ՓՈՐՁԱՔՆՆՈՒԹՅՈՒՆ
EXPERTISE

57216689
ՀՐԱՉՅԱ ՄՈՒՐԱԴՅԱՆ
ԹՄ 048744

| | | | | |
|---|---|---|---|---|
| ՏՆՕՐԵՆ | Ս. ՄՈՒՐԱԴՅԱՆ | Շիրակի մարզի Մարմաշեն համայնքի Հացիկ գյուղի մանկապարտեզի վերակառուցում | | |
| ՆԱԽԱԳԾԵՑ | Հ. ՄՈՒՐԱԴՅԱՆ | | | |
| | | ճարտարապետաշինարարական մաս | ՓՈՒԼ | ԹԵՐԹ | ԹԵՐԹԵՐ |
| | | | ԱՆ | | |
| | | բացատրագիր | Ա/Ձ ՀՐԱՉՅԱ ՄՈՒՐԱԴՅԱՆ արտոնագիր ԿԱԴ-Ա1-017 | | |

# ՇԵՆՔԻ ՏԵՂԱԿԱՊՈՒՄԸ ՏԵՂԱՆՔՈՒՄ

Ա/Ձ ՍԵԴՐԱԿ ՄՈՒՐԱԴՅԱՆ
P/E SEDRAK MURADYAN
ՓՈՐՁԱՔՆՆՈՒԹՅՈՒՆ
EXPERTISE

ՀՀ ՇԻՐԱԿԻ ՄԱՐԶ ԱՆՀԱՏ ՁԵՌՆԱՐԿԱՏԵՐ · РА МАРЗ ШИРАК ЧАСТНЫЙ ПРЕДПРИНИМАТЕЛЬ
57216689
ՀՐԱՉՅԱ ՄՈՒՐԱԴՅԱՆ
01Ա 048744
МУРАДЯН ГРАЧЯ

| | | | |
|---|---|---|---|
| ՏՆՕՐԵՆ | Հ. ՄՈՒՐԱԴՅԱՆ | Շիրակի մարզի Մարմաշեն համայնքի Հացիկ գյուղի մանկապարտեզի վերակառուցում | |
| ՆԱԽԱԳԾԵՑ | Հ. ՄՈՒՐԱԴՅԱՆ | | |
| | | ճարտարապետաշինարարական մաս | ՓՈՒԼ: ԱՆ · ԹԵՐԹ · ԹԵՐԹԵՐ |
| | | շենքի տեղակապումը տեղանքում | Ա/Ձ ՀՐԱՉՅԱ ՄՈՒՐԱԴՅԱՆ արտոնագիր ԿԱԴ-Ա1-017 |

# ՀԱՑԻԿ ԲՆԱԿԱՎԱՅՐԻ ՍԽԵՄԱՏԻԿ ՔԱՐՏԵԶԻ ԴՐՎԱԳ

Ա/Ձ ՍԵԴՐԱԿ ՄՈՒՐԱԴՅԱՆ
P/E SEDRAK MURADYAN
ՓՈՐՁԱՔՆՆՈՒԹՅՈՒՆ
EXPERTISE

57216689
ՀՐԱՉՅԱ ՄՈՒՐԱԴՅԱՆ
011 048744

| | | | | | |
|---|---|---|---|---|---|
| ՏՆՕՐԵՆ | Հ. ՄՈՒՐԱԴՅԱՆ | | Շիրակի մարզի Մարմաշեն համայնքի Հացիկ գյուղի մանկապարտեզի վերակառուցում | | |
| ՆԱԽԱԳԾԵՑ | Հ. ՄՈՒՐԱԴՅԱՆ | | | | |
| | | | ճարտարապետաշինարարական մաս | ՓՈՒԼ | ԹԵՐԹ | ԹԵՐԹԵՐ |
| | | | | ԱՆ | | |
| | | | Հացիկ բնակավայրի սխեմատիկ քարտեզի դրվագ | Ա/Ձ ՀՐԱՉՅԱ ՄՈՒՐԱԴՅԱՆ արտոնագիր ԿԱԴ-Ա1-017 | | |

# ԱՇԽԱՏԱՆՔԻ ԿԱԶՄԱԿԵՐՊՄԱՆ ՆԱԽԱԳԻԾ

## ՆԱԽԱԳԾՎՈՂ ԿԱՌՈՒՅՑԸ ՏԵՂԱՆՔԻ ՀԱՏԱԿԱԳԾՈՒՄ Մ 1:400

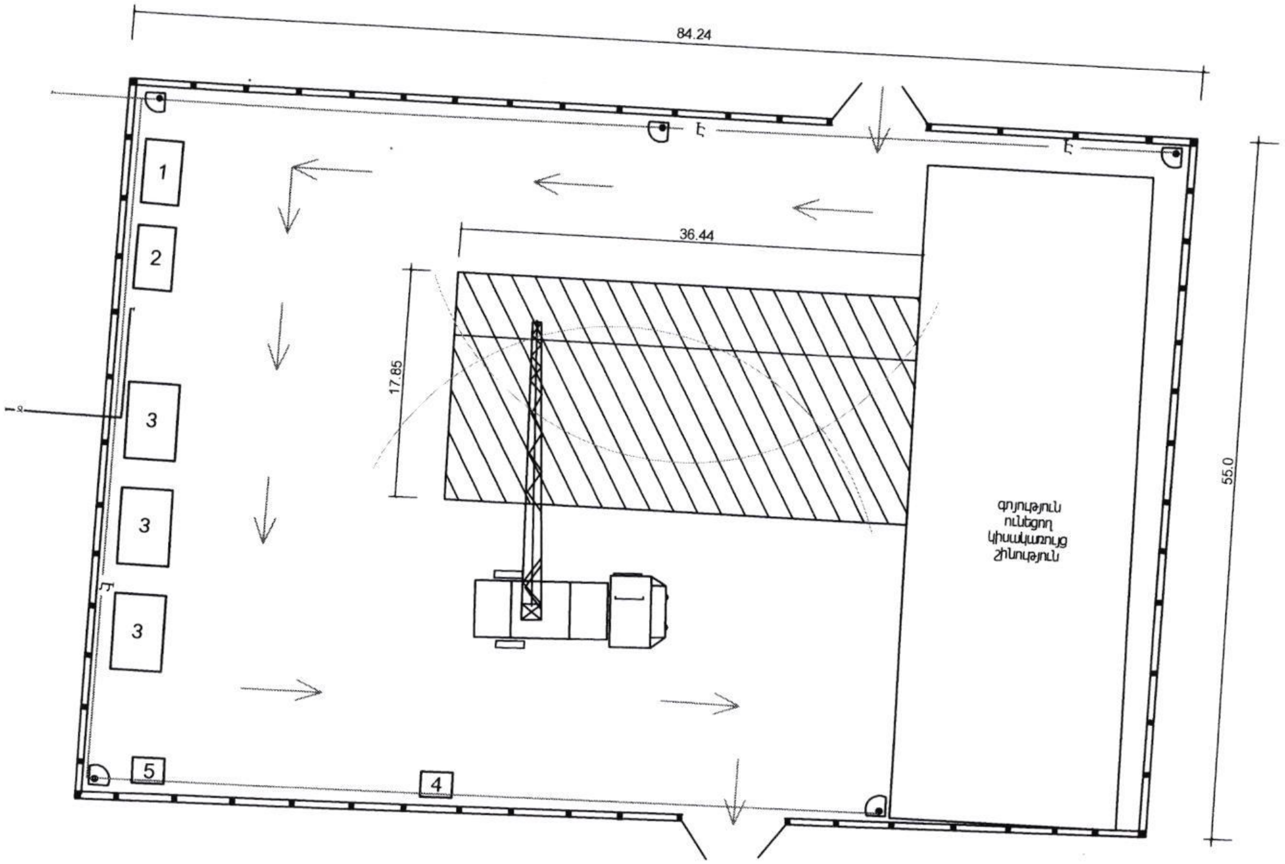


| | | |
|---|---|---|
| 1. | Կառուցվող օբյեկտի վայրը և անվանումը | Շիրակի մարզի Հացիկ գյուղ |
| 2. | Նախագծային հզորությունը | Կառույցի V = 2146 խմ<br>Կառույցի S = 650.5 քմ |
| 3. | Օբյեկտի հանձնման ժամանակը | _______ 2021թ. |

## ԸՆԴՀԱՆՈՒՐ ՏԵՂԵԿԱՏՎՈՒԹՅՈՒՆ

Կառուցման ենթակա օբյեկտը՝ գտնվում է Շիրակի մարզի Հացիկ գյուղում:

Շինարարության ձևը ----- Կապիտալ շինարարություն:

Շինարարության կազմակերպման նախագիծը մշակված է՝

ՇՆևԿ 3.01.01 - 85 <<Շինարարության արտադրության կազմակերպում>>,

ՇՆևԿ 1.04.03 - 85 <<Շինարարության տևողության նորմաներ>> ձեռնարկներին համապատասխան:

Նախագիծը իրականացված է պահպանելով գործող հրդեհավտանգության և պայթունավտանգության պայմանները, ինչպես նաև ուշադրություն դարձնելով սանիտարա-հիգենիկ, էկոլոգիական անհրաժեշտ պայմանները, որոնք գործում են Հայաստանի Հանրապետության տարածքում և ապահովում են մարդկանց առողջության պահպանումը և կյանքի ապահովվությունը:

Շինարարության տևողությունը կազմում է 9 ամիս:

Մինչ շին-մոնտաժային աշխատանքների սկսելը, պետք է անցկացնել անհրաժեշտ կազմակերպչական և տեխնիկական աշխատանքներ, որի կազմը և փուլերը ընդունված են ՇՆևԿ 3.01.01-85 ձեռնարկին համապատասխան: Իրականացվող շին.աշխատանքների ամբողջ համալիրը բաժանվում է 3 փուլերի:

1. Նախապատրաստական փուլ, որի ընթացքում ծրագրվում է՝
   Շինարարական հրապարակի ժամանակավոր պարսպապատման իրականացում:
   Ժամանակավոր շինությունների տեղադրում, որոնք նախատեսնված են ապահովելու շինարարության սանիտարա-կենցաղային, պահեստային և արտադրական կարիքները:
   Տարածքի առանձնացում՝ որպես արտադրական և բաց պահեստային տարածքներ
   Շին-մոնտաժային մեխանիզմների, ամբարձիչ-տրանսպորտային միջոցների և գործիքների առաքումը շին.հրապարակ:
   Շին.հրապարակի լուսավորման ապահովում:
2. Շին-մոնտաժային աշխատանքների իրականացման փուլ:
3. Հարդարման աշխատանքների փուլ:

| | | | | | |
|---|---|---|---|---|---|
| ՏՆՕՐԵՆ | Հ. ՄՈՒՐԱԴՅԱՆ | Շիրակի մարզի Մարմաշեն համայնքի Հացիկ գյուղի մանկապարտեզի վերակառուցում | | | |
| ՆԱԽԱԳԾԵՑ | Հ. ՄՈՒՐԱԴՅԱՆ | | | | |
| | | Ճարտարապետաշինարարական մաս | ՓՈՒԼ | ԹԵՐԹ | ԹԵՐԹԵՐ |
| | | | ԱՆ | | |
| | | Աշխատանքի կազմակերպման նախագիծ | Ա/Ձ ՀՐԱՉՅԱ ՄՈՒՐԱԴՅԱՆ արտոնագիր ԿԱԴ-Ա1-017 | | |

# ՇԻՆ - ԱՐՏԱԴՐԱԿԱՆ ՀՐԱՊԱՐԱԿԸ ՀԱՏԱԿԱԳԾՈՒՄ Մ 1:400

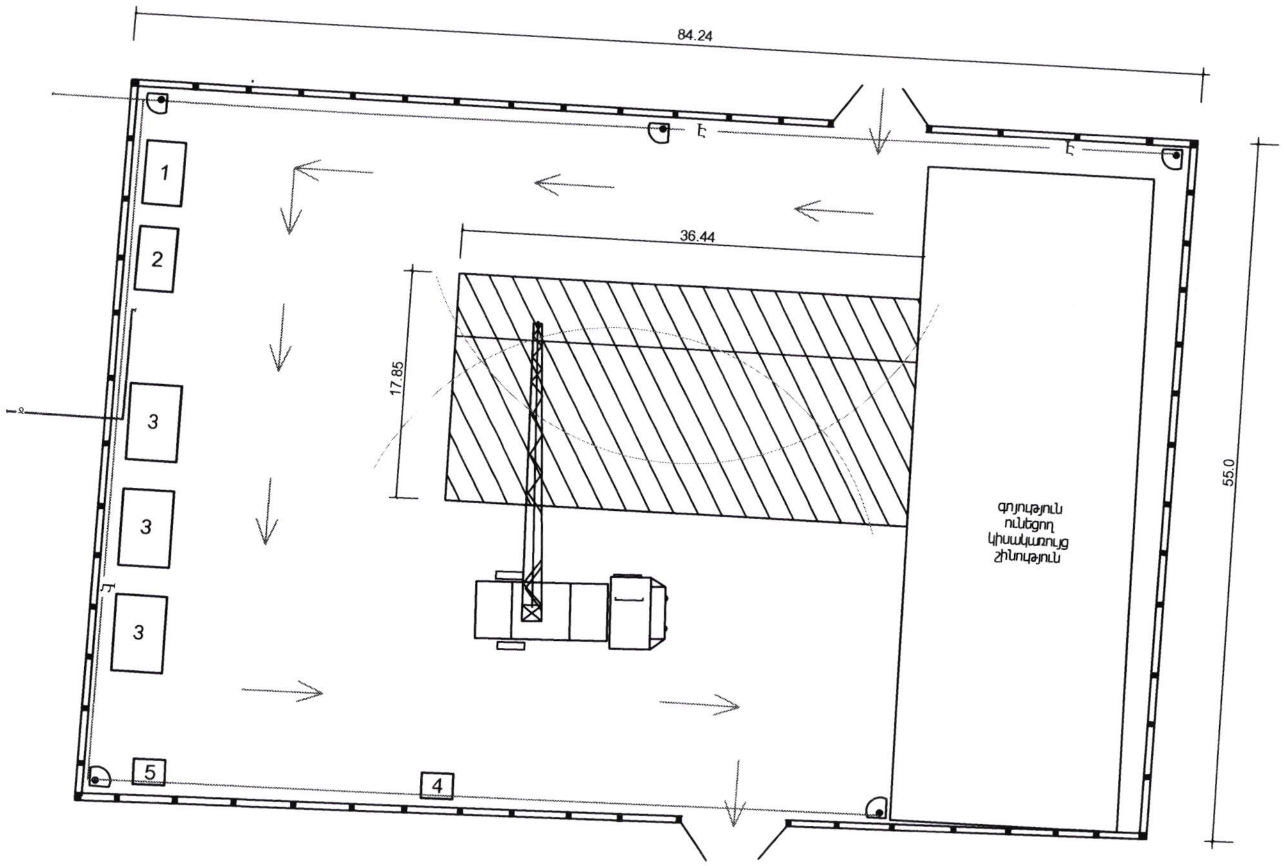


## ՊԱՅՄԱՆԱԿԱՆ ՆՇԱՆՆԵՐ

- ԿԱՌՈՒՑՎՈՂ ՕԲՅԵԿՏ
- ԳՈՅՈՒԹՅՈՒՆ ՈՒՆԵՑՈՂ ԿԱՌՈՒՅՑՆԵՐ
- Է — ԺԱՄԱՆԱԿԱՎՈՐ ՑԱԾՐ ԼԱՐՄԱՆ ՀԱՂՈՐԴԱԼԱՐ
- Ջ — ԺԱՄԱՆԱԿԱՎՈՐ ՋՐԱԳԻԾ
- ԺԱՄԱՆԱԿԱՎՈՐ ՊԱՐԻՍՊ
- ԼՈՒՍԱՐՁԱԿ
- ՇԻՆ. ՄԵԽԱՆԻԶՄԻ ՇԱՐԺՄԱՆ ՈՒՂՂՈՒԹՅՈՒՆԸ

### КС - 55713 ԱՎՏՈԿՌՈՒՆԿԻ ՏԵԽՆԻԿԱԿԱՆ ՑՈՒՑԱՆԻՇՆԵՐԸ

Բեռնաբարձությունը ----------- 4.0 - 25.0 տն

Բարձրացման բարձրությունը -------- 9.0 - 21.9 մ

Թռիչքի երկարությունը -------- 3.2 - 18.0 մ

| Անվանում | Քանակ | |
|---|---|---|
| ժամանակավոր պարիսպ | մ 278.48 | |
| ժամանակավոր ցածր լարմ. հաղորդալար | մ 204.16 | |
| ժամանակավոր ջրագիծ | մ 17.73 | |
| Աշխղեկի տնակ | քմ 15.0 | |
| Հանդերձարան | քմ 15.0 | |
| Փակ պահեստ | քմ 5.0 | |
| Իներտ նյութերի պահեստ | քմ 72.0 | |
| Լուսարձակ | հատ 5 | |
| բիոզուգարան | քմ 5.0 | |

### ՇԻՆԱՐԱՐՈՒԹՅԱՆ ՄԵՋ ՆԵՐԳՐԱՎՎԱԾ ԱՅԼ ՄԵՔԵՆԱՆԵՐ ԵՎ ՄԵԽԱՆԻԶՄՆԵՐ

ԱՎՏՈՄԵՔԵՆԱ ԲԵՌՆԱՏԱՐ ԿԱՄԱԶ -------------- 2 հատ

ԱՎՏՈԻՆՔՆԱԹԱՓ ՄԱԶ - 565 -------------- 1 հատ

ԱՎՏՈԲԵՏՈՆԱԽԱՌՆԻՉ ՍԲ - 69 -------------- 1 հատ

ԱՎՏՈԲԵՏՈՆԱՃԱՂԱԽԱՏԱՐ ԱՍ - 0403Ա -------------- 1 հատ

ԲԵՏՈՆԱՊՈՄՊ Ս - 296 -------------- 1 հատ

ԵՌԱԿՑՈՂ ԱԳՐԵԳԱՏ -------------- 2 հատ

1 ԱՇԽՂԵԿԻ ՏՆԱԿ

2 ՀԱՆԴԵՐՁԱՐԱՆ

3 ԻՆԵՐՏ ՆՅՈՒԹԵՐԻ ՊԱՀԵՍՏ

4 ՓԱԿ ՊԱՀԵՍՏ

5 ԲԻՈԶՈՒԳԱՐԱՆ

| | | | | | |
|---|---|---|---|---|---|
| ՏՆՕՐԵՆ | Հ. ՄՈՒՐԱԴՅԱՆ | Շիրակի մարզի Մարմաշեն համայնքի Հացիկ գյուղի մանկապարտեզի վերակառուցում | | | |
| ՆԱԽԱԳԾԵՑ | Հ. ՄՈՒՐԱԴՅԱՆ | | | | |
| | | ճարտարապետաշինարարական մաս | ՓՈՒԼ | ԹԵՐԹ | ԹԵՐԹԵՐ |
| | | | ԱՆ | | |
| | | շին - արտադրական հրապարակը հատակագծում | Ա/Ձ ՀՐԱՉՅԱ ՄՈՒՐԱԴՅԱՆ արտոնագիր ԿԱԴ-Ա1-017 | | |

# ՏԱՐԱԾՔԻ ԱՐՏԱՔԻՆ ԲԱՐԵԿԱՐԳՄԱՆ ՀԱՏԱԿԱԳԻԾ Մ 1:200

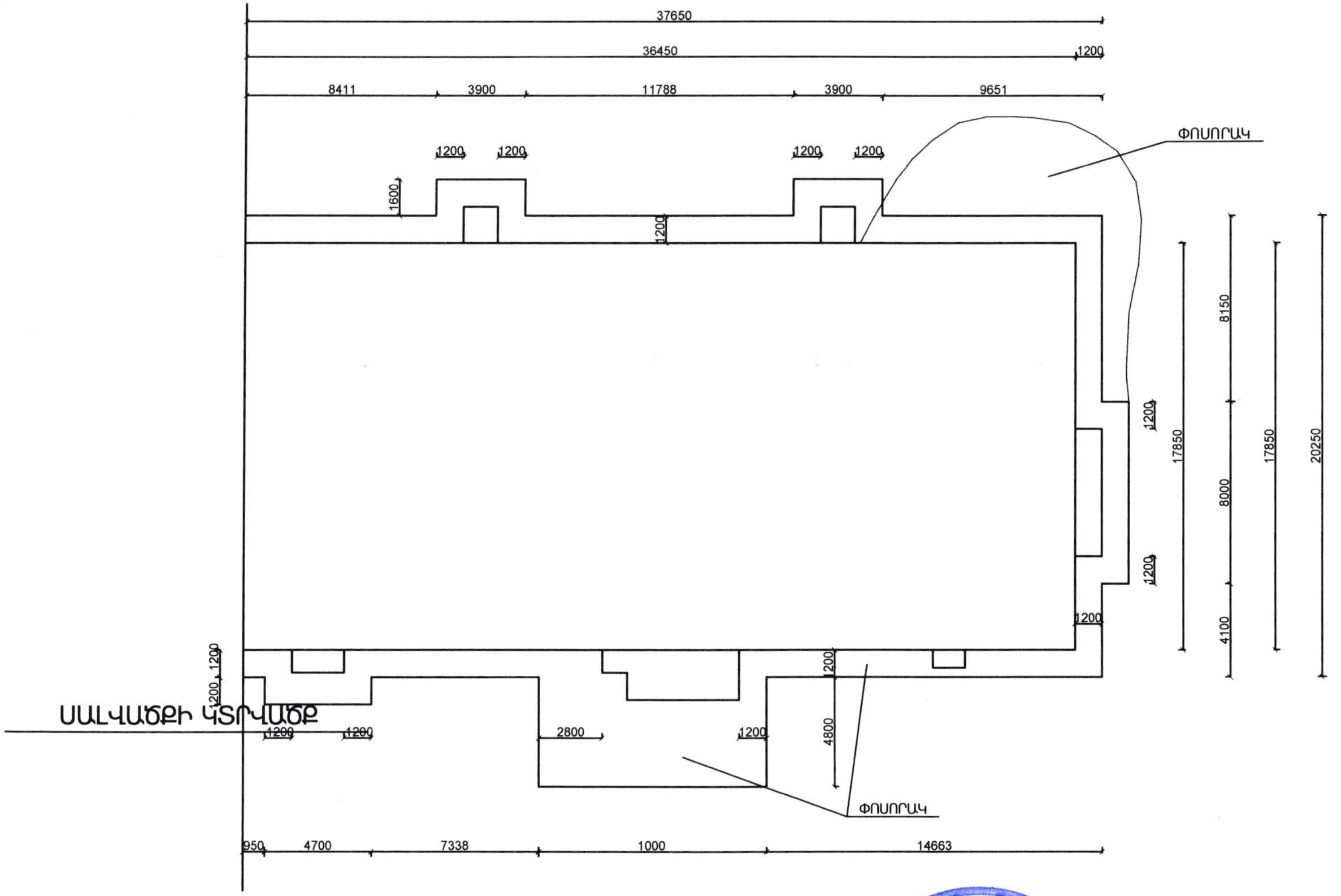


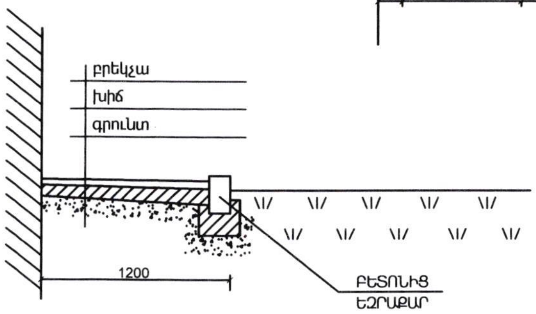


ԱՁ ՍԵԴՐԱԿ ՄՈՒՐԱԴՅԱՆ
P/E SEDRAK MURADYAN
ՓՈՐՁԱՔՆՆՈՒԹՅՈՒՆ
EXPERTISE

տարածքի հարթեցում - 540.0 քմ
բետոնից եզրաքարեր - 120.0 մ
բրեքչա սալվածք - 160.68 քմ

| | | | | | | |
|---|---|---|---|---|---|---|
| ՏՆՕՐԵՆ | Հ. ՄՈՒՐԱԴՅԱՆ | | Շիրակի մարզի Մարմաշեն համայնքի Հացիկ գյուղի մանկապարտեզի վերակառուցում | | | |
| ՆԱԽԱԳԾՈՂ | Հ. ՄՈՒՐԱԴՅԱՆ | | | | | |
| | | | ճարտարապետաշինարարական մաս | ՓՈՒԼ | ԹԵՐԹ | ԹԵՐԹԵՐ |
| | | | | Ա Ն | | |
| | | | տարածքի արտաքին բարեկարգման հատակագիծ | Ա/Ձ ՀՐԱՉՅԱ ՄՈՒՐԱԴՅԱՆ արտոնագիր ԿԱԴ-Ա1-017 | | |

# ՀԱՏԱԿՆԵՐԻ ՄԱՍՆԱԳԻՐ

| | ՍԵՆՅԱԿԻ ԱՆՎԱՆՈՒՄԸ | ՀԱՏԱԿԻ ՀԱՏՈՒՅԹԸ | ՀԱՏԱԿԻ ԷԼԵՄԵՆՏՆԵՐԻ ԱՆՎԱՆՈՒՄԸ ԵՎ ՀԱՍՏՈՒԹՅՈՒՆԸ | ՄԱԿԵՐԵՍԸ Մ² |
|---|---|---|---|---|
| ԿՍ | ՆԱԽԱՍՐԱՀ /1/ | | ԿԵՐԱՄԻԿԱԿԱՆ ՍԱԼԻԿՆԵՐ 20 ՄՄ<br>Ց/ԱՎԱԶԵ ՀԱՐԹ. ՇԵՐՏ-40 ՄՄ<br>ՆԿՈՒՂԻ ԳՈՅՈՒԹՅՈՒՆ ՈՒՆԵՑՈՂ ԾԱԾԿ | 3.41 |
| ԼՀ | ՄԻՋԱՆՑՔ /2, 3/ | | ԼԱՄԻՆԱՏԵ ՀԱՏԱԿ 20 ՄՄ<br>Ց/ԱՎԱԶԵ ՀԱՐԹ. ՇԵՐՏ-30 ՄՄ<br>ՆԿՈՒՂԻ ԳՈՅՈՒԹՅՈՒՆ ՈՒՆԵՑՈՂ ԾԱԾԿ | 94.47 |
| ԼՀ | ԲՈՒԺԿԵՏ /4/ | | ԼԱՄԻՆԱՏԵ ՀԱՏԱԿ 20 ՄՄ<br>Ց/ԱՎԱԶԵ ՀԱՐԹ. ՇԵՐՏ-30 ՄՄ<br>ՆԿՈՒՂԻ ԳՈՅՈՒԹՅՈՒՆ ՈՒՆԵՑՈՂ ԾԱԾԿ | 23.62 |
| ԿՍ | ԽՈՀԱՆՈՑ /5/ | | ԿԵՐԱՄԻԿԱԿԱՆ ՍԱԼԻԿՆԵՐ 20 ՄՄ<br>Ց/ԱՎԱԶԵ ՀԱՐԹ. ՇԵՐՏ-30 ՄՄ<br>ՆԿՈՒՂԻ ԳՈՅՈՒԹՅՈՒՆ ՈՒՆԵՑՈՂ ԾԱԾԿ | 33.75 |
| ԿՍ | ՍՊԱՍ ԼՎԱԼՈՒ ՍԵՆՅԱԿ /6/ | | ԿԵՐԱՄԻԿԱԿԱՆ ՍԱԼԻԿՆԵՐ 20 ՄՄ<br>Ց/ԱՎԱԶԵ ՀԱՐԹ. ՇԵՐՏ-30 ՄՄ<br>ՆԿՈՒՂԻ ԳՈՅՈՒԹՅՈՒՆ ՈՒՆԵՑՈՂ ԾԱԾԿ | 27.0 |
| ԿՍ | ՊԱՀԵՍՏ /7,8,9/ | | ԿԵՐԱՄԻԿԱԿԱՆ ՍԱԼԻԿՆԵՐ 20 ՄՄ<br>Ց/ԱՎԱԶԵ ՀԱՐԹ. ՇԵՐՏ-30 ՄՄ<br>ՆԿՈՒՂԻ ԳՈՅՈՒԹՅՈՒՆ ՈՒՆԵՑՈՂ ԾԱԾԿ | 36.91 |
| ԼՀ | ՆՆՋԱՍԵՆՅԱԿ /10,17/ | | ԼԱՄԻՆԱՏԵ ՀԱՏԱԿ 20 ՄՄ<br>Ց/ԱՎԱԶԵ ՀԱՐԹ. ՇԵՐՏ-30 ՄՄ<br>ՆԿՈՒՂԻ ԳՈՅՈՒԹՅՈՒՆ ՈՒՆԵՑՈՂ ԾԱԾԿ | 115.03 |

| | ՍԵՆՅԱԿԻ ԱՆՎԱՆՈՒՄԸ | ՀԱՏԱԿԻ ՀԱՏՈՒՅԹԸ | ՀԱՏԱԿԻ ԷԼԵՄԵՆՏՆԵՐԻ ԱՆՎԱՆՈՒՄԸ ԵՎ ՀԱՍՏՈՒԹՅՈՒՆԸ | ՄԱԿԵՐԵՍԸ Մ² |
|---|---|---|---|---|
| ԼՀ | ԽԱՂԱՍԵՆՅԱԿ /11,16/ | | ԼԱՄԻՆԱՏԵ ՀԱՏԱԿ 20 ՄՄ<br>Ց/ԱՎԱԶԵ ՀԱՐԹ. ՇԵՐՏ-30 ՄՄ<br>ՆԿՈՒՂԻ ԳՈՅՈՒԹՅՈՒՆ ՈՒՆԵՑՈՂ ԾԱԾԿ | 80.73 |
| ԿՍ | ՍԱՆՀԱՆԳՈՒՅՑ /12,13,15/ | | ԿԵՐԱՄԻԿԱԿԱՆ ՍԱԼԻԿՆԵՐ 20 ՄՄ<br>Ց/ԱՎԱԶԵ ՀԱՐԹ. ՇԵՐՏ-30 ՄՄ<br>ՆԿՈՒՂԻ ԳՈՅՈՒԹՅՈՒՆ ՈՒՆԵՑՈՂ ԾԱԾԿ | 27.01 |
| ԿՍ | ԼՎԱՑՔԻ ՍԵՆՅԱԿ /14/ | | ԿԵՐԱՄԻԿԱԿԱՆ ՍԱԼԻԿՆԵՐ 20 ՄՄ<br>Ց/ԱՎԱԶԵ ՀԱՐԹ. ՇԵՐՏ-30 ՄՄ<br>ՆԿՈՒՂԻ ԳՈՅՈՒԹՅՈՒՆ ՈՒՆԵՑՈՂ ԾԱԾԿ | 6.25 |
| ԼՀ | ՏՆՕՐԵՆԻ ՍԵՆՅԱԿ /18/ | | ԼԱՄԻՆԱՏԵ ՀԱՏԱԿ 20 ՄՄ<br>Ց/ԱՎԱԶԵ ՀԱՐԹ. ՇԵՐՏ-30 ՄՄ<br>ՆԿՈՒՂԻ ԳՈՅՈՒԹՅՈՒՆ ՈՒՆԵՑՈՂ ԾԱԾԿ | 57.65 |
| ԼՀ | ԱՇԽԱՏԱԿԱԶՄԻ ՍԵՆՅԱԿ /19/ | | ԼԱՄԻՆԱՏԵ ՀԱՏԱԿ 20 ՄՄ<br>Ց/ԱՎԱԶԵ ՀԱՐԹ. ՇԵՐՏ-30 ՄՄ<br>ՆԿՈՒՂԻ ԳՈՅՈՒԹՅՈՒՆ ՈՒՆԵՑՈՂ ԾԱԾԿ | 22.34 |
| ԿՍ | ՀԱՆԴԵՐՁԱՐԱՆ /20/ | | ԿԵՐԱՄԻԿԱԿԱՆ ՍԱԼԻԿՆԵՐ 20 ՄՄ<br>Ց/ԱՎԱԶԵ ՀԱՐԹ. ՇԵՐՏ-30 ՄՄ<br>ՆԿՈՒՂԻ ԳՈՅՈՒԹՅՈՒՆ ՈՒՆԵՑՈՂ ԾԱԾԿ | 18.73 |

| | | | | | |
|---|---|---|---|---|---|
| ՏՆՕՐԵՆ | Հ. ՄՈՒՐԱԴՅԱՆ | Շիրակի մարզի Մարմաշեն համայնքի Հացիկ գյուղի մանկապարտեզի վերակառուցում | | | |
| ՆԱԽԱԳԾՈՂ | Հ. ՄՈՒՐԱԴՅԱՆ | | | | |
| | | ճարտարապետաշինարարական մաս | ՓՈՒԼ | ԹԵՐԹ | ԹԵՐԹԵՐ |
| | | | ԱՆ | | |
| | | հատակների մասնագիր | Ա/Ձ ՀՐԱՉՅԱ ՄՈՒՐԱԴՅԱՆ<br>արտոնագիր ԿԱԴ-Ա1-017 | | |

# ԴՌՆԵՐԻ ԵՎ ՊԱՏՈՒՀԱՆՆԵՐԻ ՄԱՍՆԱԳԻՐ

| | ԷՍՔԻԶ | ՄԱԿՆԻՇԸ | ՄԵԿ ԷԼԵՄԵՆՏԻ ՄԱԿԵՐԵՍԸ Մ² | ՔԱՆԱԿ | ԸՆԴՀԱՆՈՒՐ ՄԱԿԵՐԵՍԸ Մ² |
|---|---|---|---|---|---|
| Դ-1 | 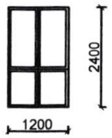 | ՄԵՏԱՂԱՊԼԱՍՏԵ ՏԻՊԻ ԱՊԱԿԵՊԱՏ ԴՈՒՌ | 2.88 | 1 | 2.88 |
| Դ-2 | 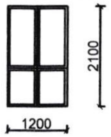 | ԵՎՐՈՊԱԿԱՆ ՏԻՊԻ ԱՊԱԿԵՊԱՏ ՄԻՋՆՈՐՄ | 6.785 | 1 | 6.785 |
| Դ-3 | 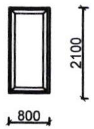 | ԵՎՐՈՊԱԿԱՆ ՏԻՊԻ ԽՈՒԼ ԴՈՒՌ | 1.68 | 4 | 6.72 |
| Դ-4 | 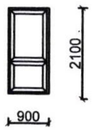 | ԵՎՐՈՊԱԿԱՆ ՏԻՊԻ ԱՊԱԿԵՊԱՏ ԴՈՒՌ | 1.89 | 10 | 18.9 |
| Դ-5 | 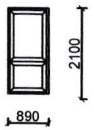 | ԵՎՐՈՊԱԿԱՆ ՏԻՊԻ ԱՊԱԿԵՊԱՏ ԴՈՒՌ | 1.87 | 2 | 3.74 |
| Դ-6 | 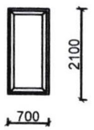 | ԵՎՐՈՊԱԿԱՆ ՏԻՊԻ ԽՈՒԼ ԴՈՒՌ | 1.47 | 8 | 11.76 |
| Դ-7 | 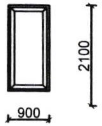 | ԵՎՐՈՊԱԿԱՆ ՏԻՊԻ ԽՈՒԼ ԴՈՒՌ | 1.89 | 2 | 3.78 |
| Դ-8 | 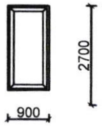 | ՄԵՏԱՂԱՊԼԱՍՏԵ ՏԻՊԻ ԽՈՒԼ ԴՈՒՌ | 2.43 | 3 | 7.29 |

| | ԷՍՔԻԶ | ՄԱԿՆԻՇԸ | ՄԵԿ ԷԼԵՄԵՆՏԻ ՄԱԿԵՐԵՍԸ Մ² | ՔԱՆԱԿ | ԸՆԴՀԱՆՈՒՐ ՄԱԿԵՐԵՍԸ Մ² |
|---|---|---|---|---|---|
| Պ-1 | 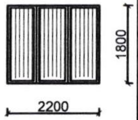 | ԵՎՐՈՊԱԿԱՆ ՏԻՊԻ ՊԱՏՈՒՀԱՆ | 3.96 | 11 | 43.56 |
| Պ-2 | 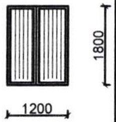 | ԵՎՐՈՊԱԿԱՆ ՏԻՊԻ ՊԱՏՈՒՀԱՆ | 2.16 | 2 | 4.32 |
| Պ-3 | 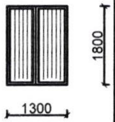 | ԵՎՐՈՊԱԿԱՆ ՏԻՊԻ ՊԱՏՈՒՀԱՆ | 2.34 | 3 | 7.02 |
| Պ-4 | 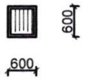 | ԵՎՐՈՊԱԿԱՆ ՏԻՊԻ ՊԱՏՈՒՀԱՆ | 0.36 | 2 | 0.72 |
| Պ-5 | 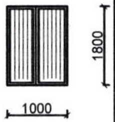 | ԵՎՐՈՊԱԿԱՆ ՏԻՊԻ ՊԱՏՈՒՀԱՆ | 1.80 | 1 | 1.80 |

| | | | | | |
|---|---|---|---|---|---|
| ՏՆՕՐԵՆ | Հ. ՄՈՒՐԱԴՅԱՆ | Շիրակի մարզի Մարմաշեն համայնքի Հացիկ գյուղի մանկապարտեզի վերակառուցում | | | |
| ՆԱԽԱԳԾԵՑ | Հ. ՄՈՒՐԱԴՅԱՆ | | | | |
| | | ճարտարապետաշինարարական մաս | ՓՈՒԼ | ԹԵՐԹ | ԹԵՐԹԵՐ |
| | | | ԱՆ | | |
| | | դռների և պատուհանների մասնագիր | Ա/Ձ ՀՐԱՉՅԱ ՄՈՒՐԱԴՅԱՆ արտոնագիր ԿԱԴ-Ա1-017 | | |

# ՆԿՈՒՂԱՅԻՆ ՀԱՐԿԻ ՀԱՏԱԿԱԳԻԾ (ՉԱՓԱԳՐՈՒԹՅՈՒՆ) Մ1:100

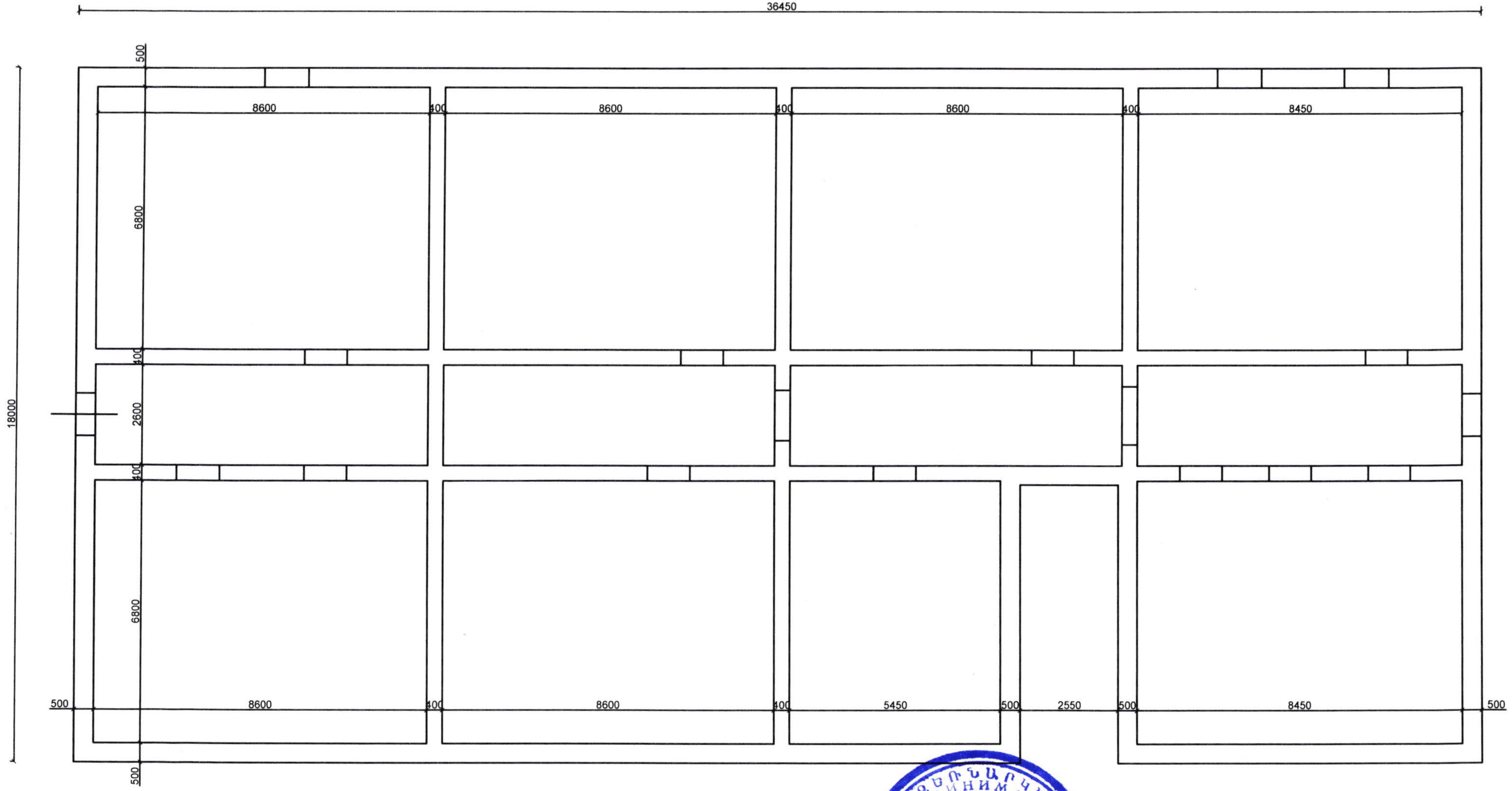


Ա/Ձ ՍԵԴՐԱԿ ՄՈՒՐԱԴՅԱՆ
P/E SEDRAK MURADYAN
ՓՈՐՁԱՔՆՆՈՒԹՅՈՒՆ
EXPERTISE

| | | | | | | |
|---|---|---|---|---|---|---|
| ՏՆՕՐԵՆ | Գ. ՄՈՒՐԱԴՅԱՆ | | Շիրակի մարզի Մարմաշեն համայնքի Հացիկ գյուղի մանկապարտեզի վերակառուցում | | | |
| ՆԱԽԱԳԾԵՑ | Հ. ՄՈՒՐԱԴՅԱՆ | | | | | |
| | | | ճարտարապետաշինարարական մաս | ՓՈՒԼ | ԹԵՐԹ | ԹԵՐԹԵՐ |
| | | | | ԱՆ | | |
| | | | նկուղային հարկի հատակագիծ (չափագրություն) | Ա/Ձ ՀՐԱՉՅԱ ՄՈՒՐԱԴՅԱՆ արտոնագիր ԿԱԴ-Ա1-017 | | |
| | | | | | | |

# ԱՌԱՋԻՆ ՀԱՐԿԻ ՀԱՏԱԿԱԳԻԾ (ՉԱՓԱԳՐՈՒԹՅՈՒՆ) Մ1:100

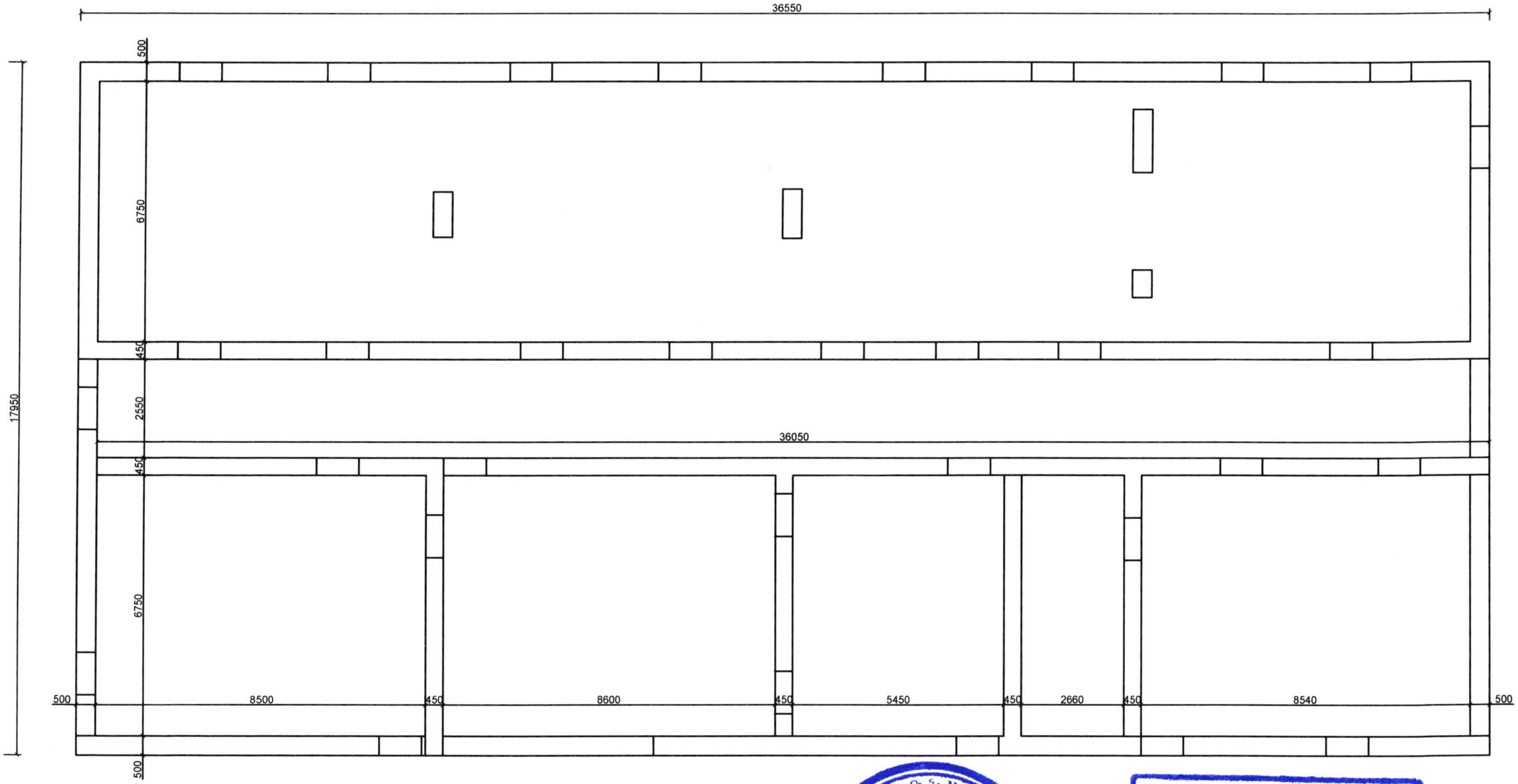


ԱՁ ՍԵԴՐԱԿ ՄՈՒՐԱԴՅԱՆ
P/E SEDRAK MURADYAN
ՓՈՐՁԱՔՆՆՈՒԹՅՈՒՆ
EXPERTISE

| | | | | | |
|---|---|---|---|---|---|
| ՏՆՕՐԵՆ | Յ. ՄՈՒՐԱԴՅԱՆ | | Շիրակի մարզի Մարմաշեն համայնքի Հացիկ գյուղի մանկապարտեզի վերակառուցում | | |
| ՆԱԽԱԳԾԵՑ | Յ. ՄՈՒՐԱԴՅԱՆ | | | | |
| | | | ճարտարապետաշինարարական մաս | ՓՈՒԼ | ԹԵՐԹ | ԹԵՐԹԵՐ |
| | | | | Ա Ն | | |
| | | | առաջին հարկի հատակագիծ | ԱՁ ՅՐԱՉՅԱ ՄՈՒՐԱԴՅԱՆ | | |

# ԱՌԱՋԻՆ ՀԱՐԿԻ ԿՈՆՍՏՐՈՒԿՏԻՎ ՓՈՓՈԽՈՒԹՅՈՒՆՆԵՐԻ ՀԱՏԱԿԱԳԻ Մ1:100

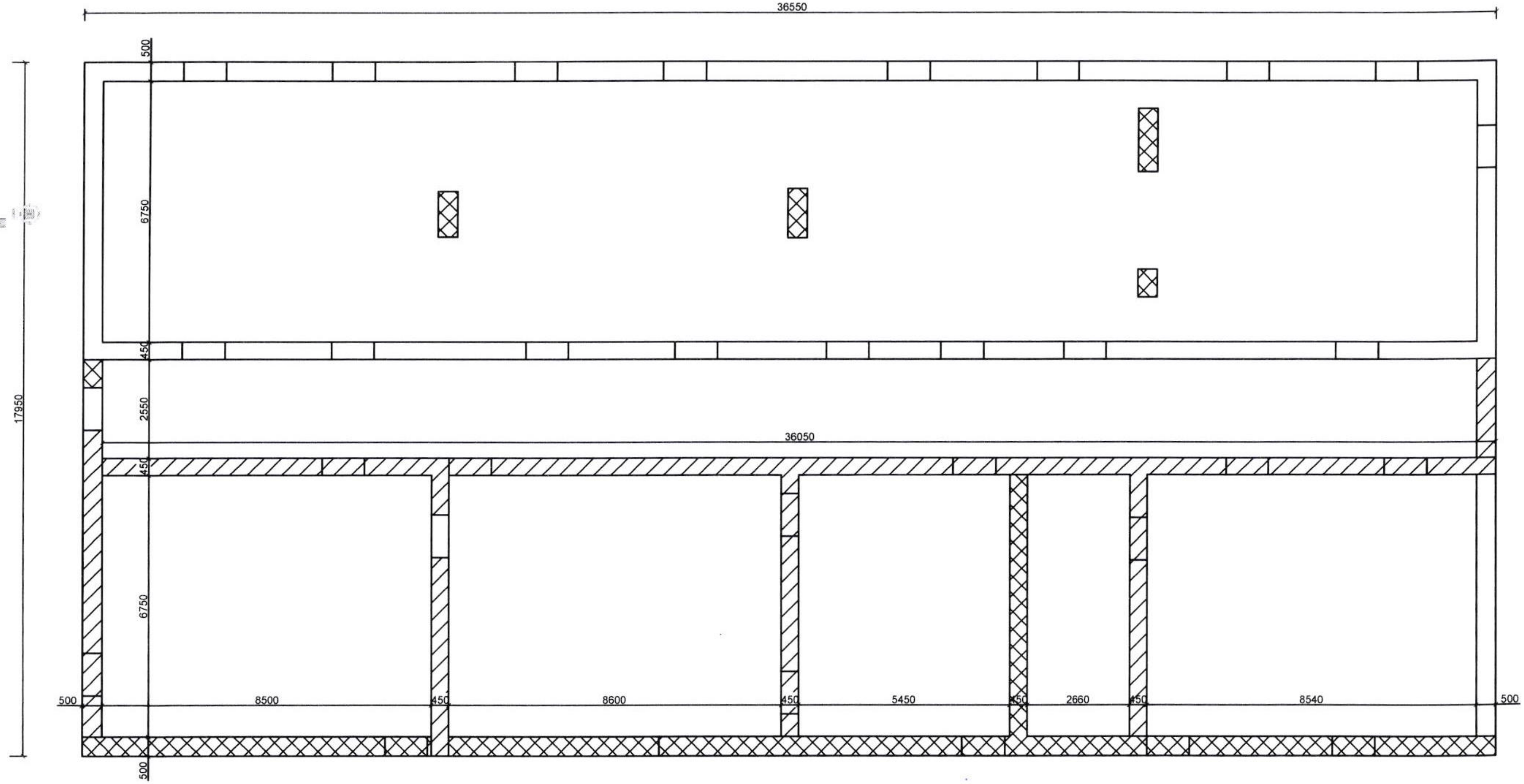


-- ՔԱՆԴՎՈՂ ՊԱՏԵՐ

-- ԼՐԱՇԱՐՎՈՂ ՊԱՏԵՐ

Քանդվող պատեր 25.0 խմ
լրաշարք պատեր 46.0 խմ
Նոր շարվող պատեր 54.0 խմ

| | | | |
|---|---|---|---|
| ՏՆՕՐԵՆ | Հ. ՄՈՒՐԱԴՅԱՆ | Շիրակի մարզի Մարմաշեն համայնքի Հացիկ գյուղի մանկապարտեզի վերակառուցում | |
| ՆԱԽԱԳԾԵՑ | Հ. ՄՈՒՐԱԴՅԱՆ | | |
| | | ճարտարապետաշինարարական մաս | ՓՈՒԼ / ԹԵՐԹ / ԹԵՐԹԵՐ |
| | | | ԱՆ |
| | | առաջին հարկի կոնստրուկտիվ փոփոխությունների հատակագիծ | Ա/Ձ ՀՐԱՉՅԱ ՄՈՒՐԱԴՅԱՆ արտոնագիր ԿԱԴ-Ա1-017 |

Ա/Ձ ՍԵԴՐԱԿ ՄՈՒՐԱԴՅԱՆ
I/E SEDRAK MURADYAN
ՓՈՐՁԱՔՆՆՈՒԹՅՈՒՆ
EXPERTISE

# ԳԼԽԱՎՈՐ ՃԱԿԱՏ <<Ա>> ԱՌԱՆՑՔՈՎ Մ1:100

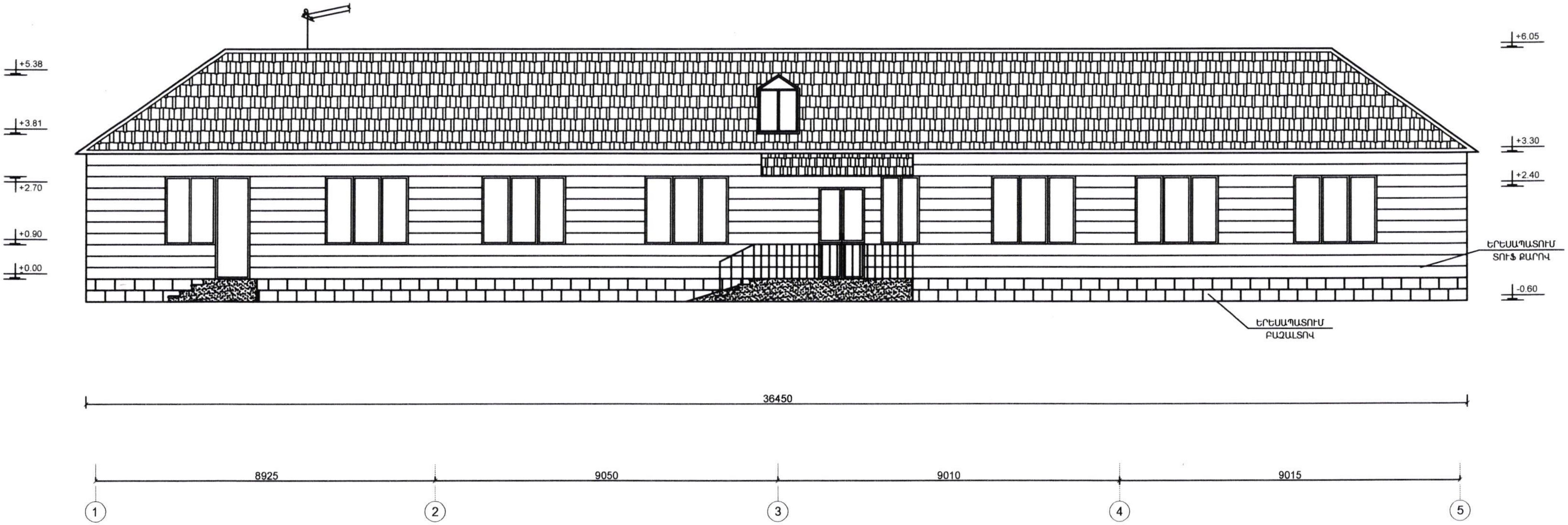


| | | | | | | |
|---|---|---|---|---|---|---|
| ՏՆՕՐԵՆ | Հ. ՄՈՒՐԱԴՅԱՆ | | Շիրակի մարզի Մարմաշեն համայնքի Հացիկ գյուղի մանկապարտեզի վերակառուցում | | | |
| ՆԱԽԱԳԾԵՑ | Հ. ՄՈՒՐԱԴՅԱՆ | | | | | |
| | | | ճարտարապետաշինարարական մաս | ՓՈՒԼ | ԹԵՐԹ | ԹԵՐԹԵՐ |
| | | | | ԱՆ | | |
| | | | գլխավոր ճակատ <<Ա>> առանցքով | Ա/Ձ ՀՐԱՉՅԱ ՄՈՒՐԱԴՅԱՆ արտոնագիր ԿԱԴ-Ա1-017 | | |

# ՃԱԿԱՏ <<Դ>> ԱՌԱՆՑՔՈՎ Մ1:100

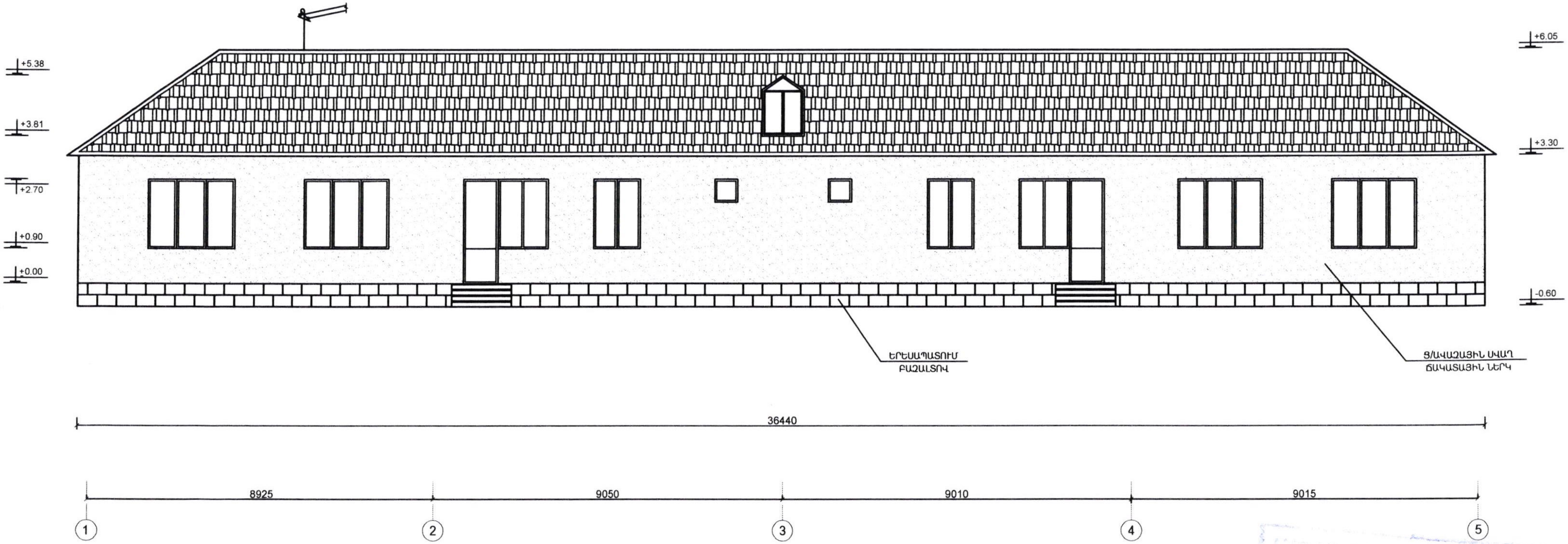


| | | | | | |
|---|---|---|---|---|---|
| ՏՆՕՐԵՆ | Հ. ՄՈՒՐԱԴՅԱՆ | | Շիրակի մարզի Մարմաշեն համայնքի Հացիկ գյուղի մանկապարտեզի վերակառուցում | | |
| ՆԱԽԱԳԾԵՑ | Հ. ՄՈՒՐԱԴՅԱՆ | | | | |
| | | | ճարտարապետաշինարարական մաս | ՓՈՒԼ | ԹԵՐԹ | ԹԵՐԹԵՐ |
| | | | | Ա Ն | | |
| | | | գլխավոր ճակատ <<Դ>> առանցքով | Ա/Ձ ՀՐԱՉՅԱ ՄՈՒՐԱԴՅԱՆ | | |

## ՃԱԿԱՏ <<5>> ԱՌԱՆՑՔՈՎ Մ1:100

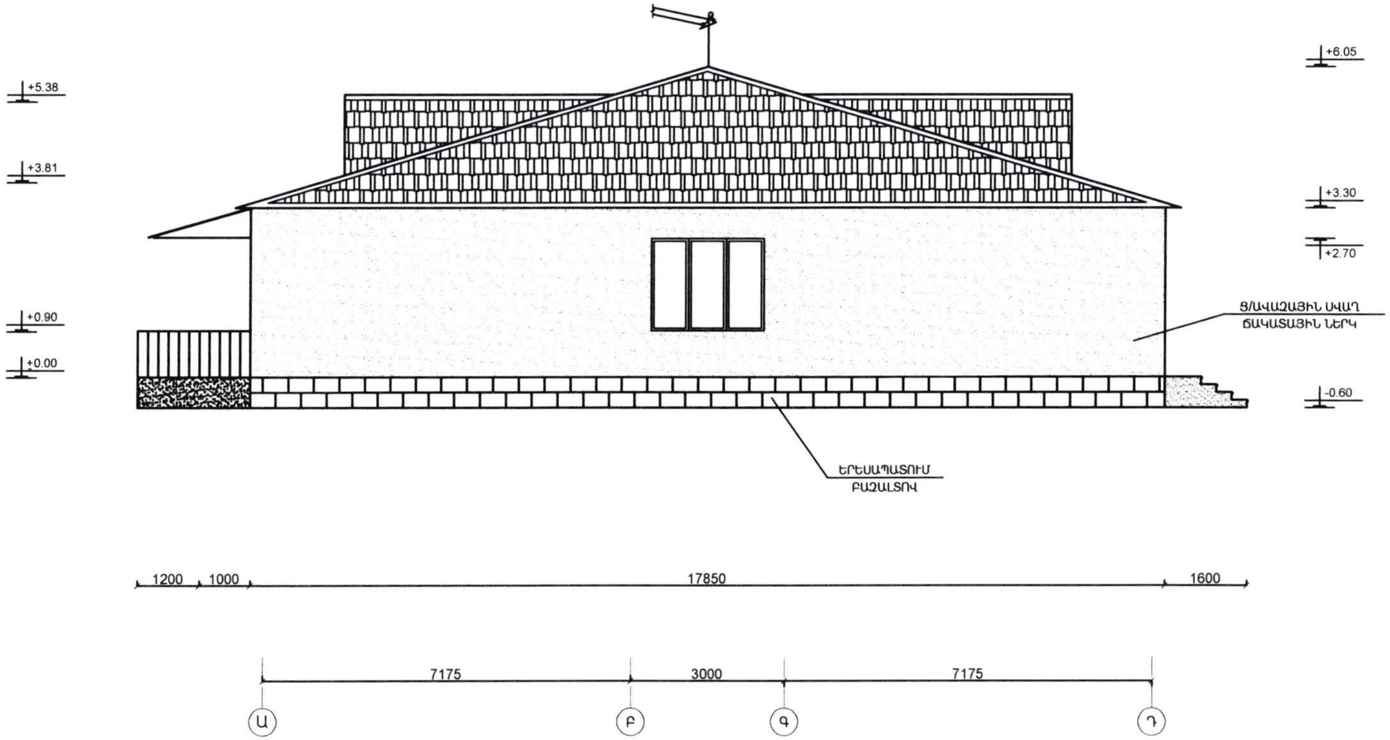



Ա/Ձ ՍԵԴՐԱԿ ՄՈՒՐԱԴՅԱՆ
P/E SEDRAK MURADYAN
ՓՈՐՁԱՔՆՆՈՒԹՅՈՒՆ
EXPERTISE


| | | | | | | |
|---|---|---|---|---|---|---|
| ՏՆՕՐԵՆ | Հ. ՄՈՒՐԱԴՅԱՆ | | Շիրակի մարզի Մարմաշեն համայնքի Հացիկ գյուղի մանկապարտեզի վերակառուցում | | | |
| ՆԱԽԱԳԾԵՑ | Հ. ՄՈՒՐԱԴՅԱՆ | | | | | |
| | | | ճարտարապետաշինարարական մաս | ՓՈՒԼ | ԹԵՐԹ | ԹԵՐԹԵՐ |
| | | | | Ա Ն | | |
| | | | գլխավոր ճակատ <<5>> առանցքով | Ա/Ձ ՀՐԱՉՅԱ ՄՈՒՐԱԴՅԱՆ | | |

# ՃԱԿԱՏ <<1>> ԱՌԱՆՑՔՈՎ Մ1:100

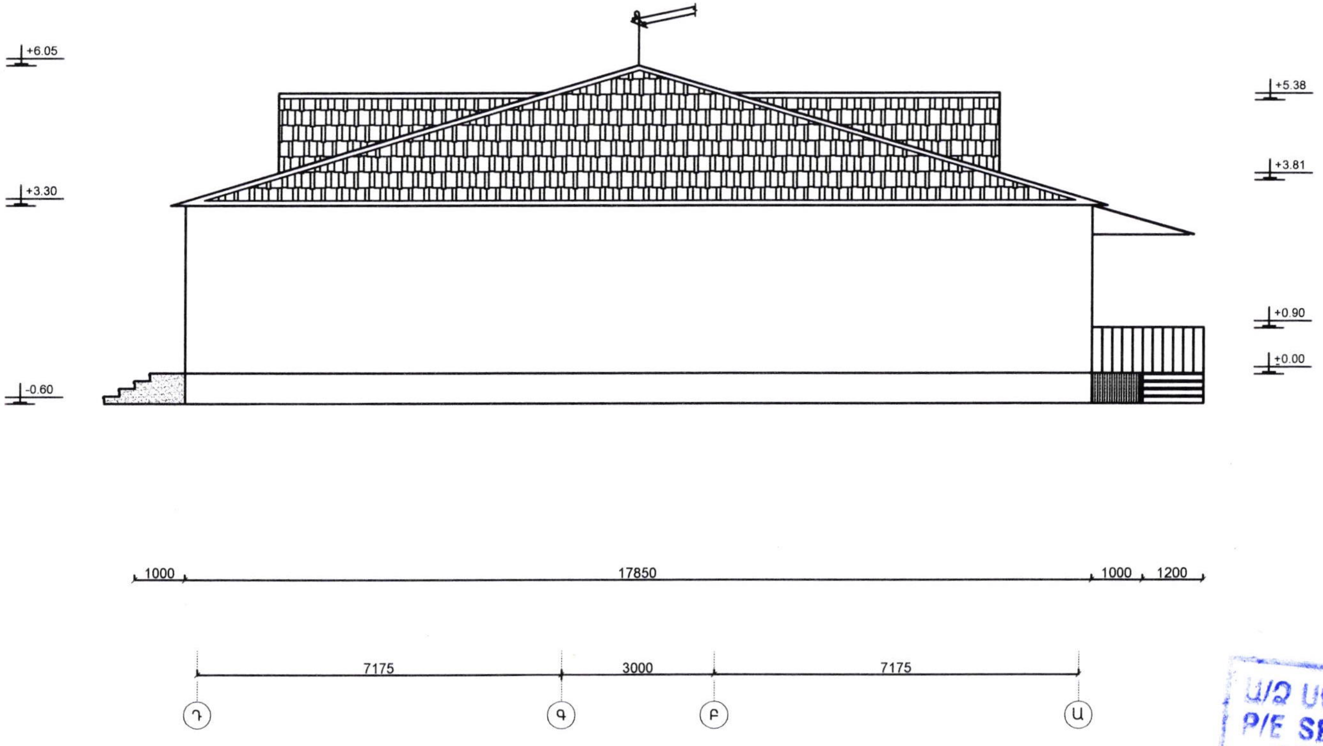


Ա/Ձ ՍԵԴՐԱԿ ՄՈՒՐԱԴՅԱՆ
P/E SEDRAK MURADYAN
ՓՈՐՁԱՔՆՆՈՒԹՅՈՒՆ
EXPERTISE

| | | | | | | |
|---|---|---|---|---|---|---|
| ՏՆՕՐԵՆ | Հ. ՄՈՒՐԱԴՅԱՆ | | Շիրակի մարզի Մարմաշեն համայնքի Հացիկ գյուղի մանկապարտեզի վերակառուցում | | | |
| ՆԱԽԱԳԾԵՑ | Հ. ՄՈՒՐԱԴՅԱՆ | | | | | |
| | | | ճարտարապետաշինարարական մաս | ՓՈՒԼ | ԹԵՐԹ | ԹԵՐԹԵՐ |
| | | | | ԱՆ | | |
| | | | գլխավոր ճակատ <<1>> առանցքով | Ա/Ձ ՀՐԱՉՅԱ ՄՈՒՐԱԴՅԱՆ արտոնագիր ԿԱԴ-Ա1-017 | | |

# ՆԿՈՒՂԱՅԻՆ ՀԱՐԿԻ ՀԱՏԱԿԱԳԻԾ Մ1:100

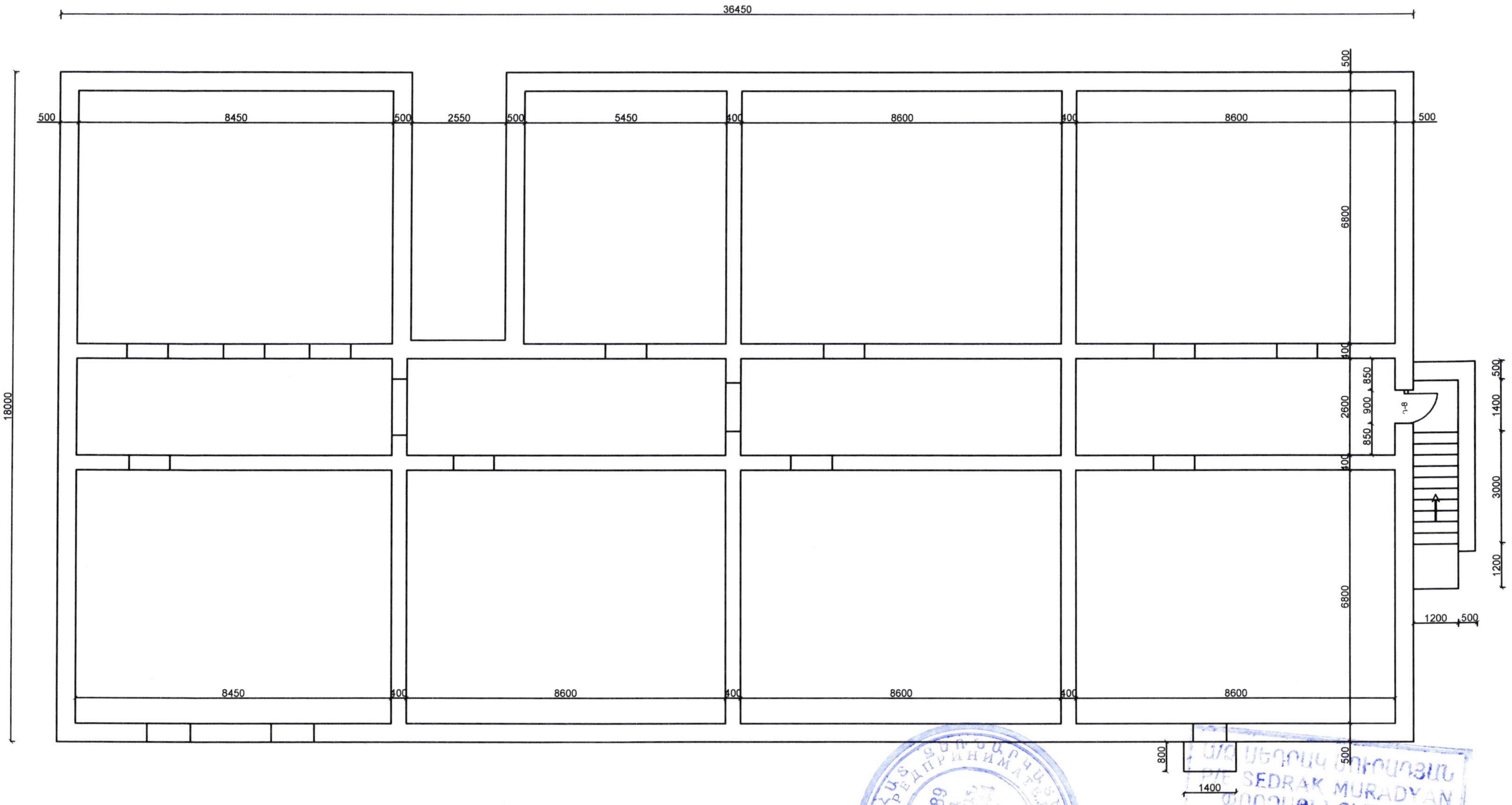


Ա/Ձ ՍԵԴՐԱԿ ՄՈՒՐԱԴՅԱՆ
P/E SEDRAK MURADYAN
ՓՈՐՁԱՔՆՆՈՒԹՅՈՒՆ
EXPERTISE

| | | | | | | |
|---|---|---|---|---|---|---|
| ՏՆՕՐԵՆ | Հ. ՄՈՒՐԱԴՅԱՆ | | Շիրակի մարզի Մարմաշեն համայնքի Հացիկ գյուղի մանկապարտեզի վերակառուցում | | | |
| ՆԱԽԱԳԾԵՑ | Հ. ՄՈՒՐԱԴՅԱՆ | | | | | |
| | | | ճարտարապետաշինարարական մաս | ՓՈՒԼ | ԹԵՐԹ | ԹԵՐԹԵՐ |
| | | | | ԱՆ | | |
| | | | նկուղային հարկի հատակագիծ | Ա/Ձ ՀՐԱՉՅԱ ՄՈՒՐԱԴՅԱՆ արտոնագիր ԿԱԴ-Ա1-017 | | |
| | | | | | | |

## ՆԿՈՒՂԻ ՄՈՒՏՔ Մ 1:50

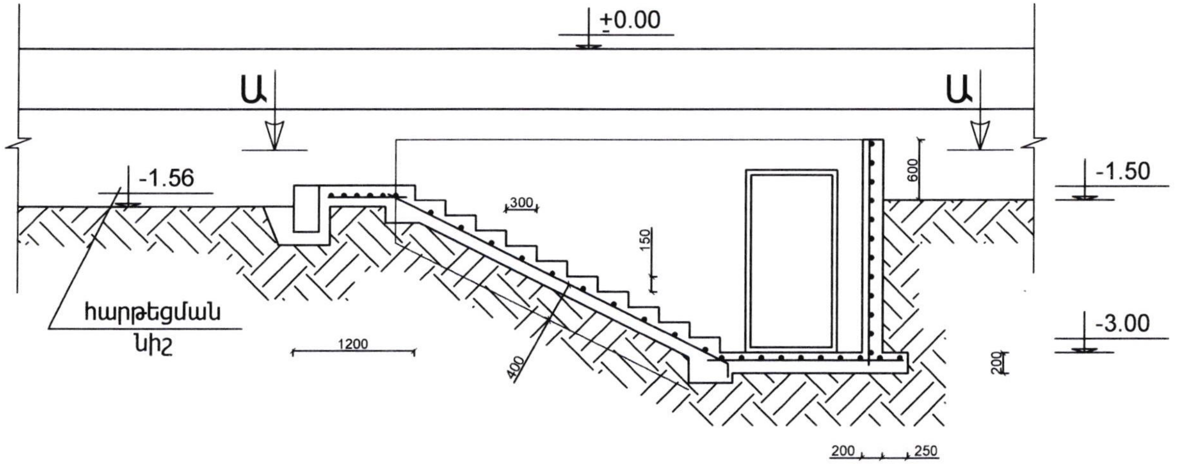


## ԿՏՐՎԱԾՔ 1-1

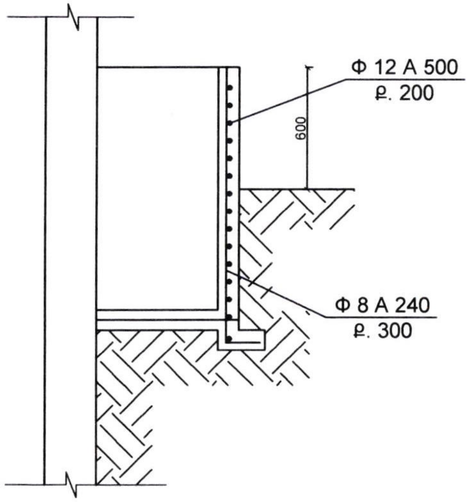


## ԿՏՐՎԱԾՔ Ա-Ա

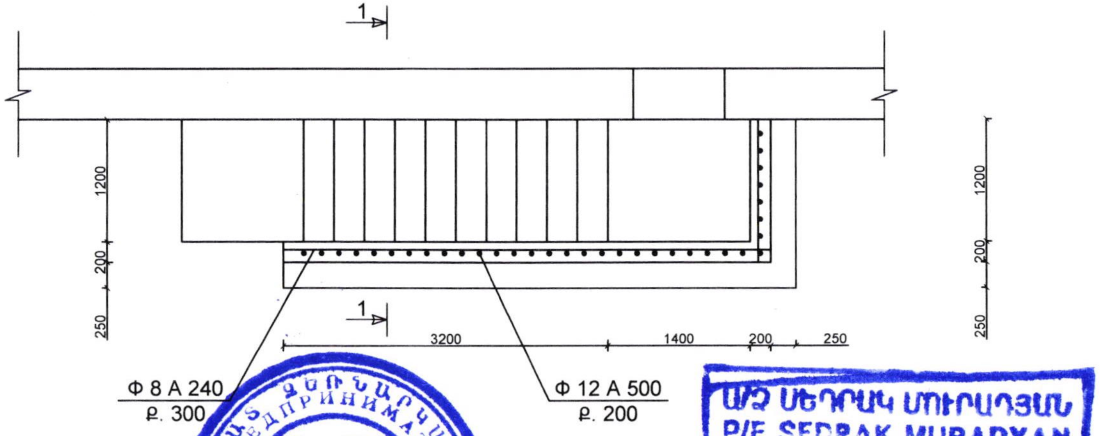


Ա/Ձ ՍԵԴՐԱԿ ՄՈՒՐԱԴՅԱՆ
P/E SEDRAK MURADYAN
ՓՈՐՁԱՔՆՆՈՒԹՅՈՒՆ
EXPERTISE

| | | | |
|---|---|---|---|
| ՏՆՕՐԵՆ | Ռ. ՄՈՒՐԱԴՅԱՆ | Շիրակի մարզի Մարմաշեն համայնքի Հացիկ գյուղի մանկապարտեզի վերակառուցում | |
| ՆԱԽԱԳԾԵՑ | Ռ. ՄՈՒՐԱԴՅԱՆ | | |
| | | ճարտարապետաշինարարական մաս | ՓՈՒԼ: ԱՆ / ԹԵՐԹ / ԹԵՐԹԵՐ |
| | | Նկուղի մուտք, կտրվածք 1-1, Ա-Ա | Ա/Ձ ՀՐԱՉՅԱ ՄՈՒՐԱԴՅԱՆ արտոնագիր ԿԱԴ-Ա1-017 |

# ԱՌԱՋԻՆ ՀԱՐԿԻ ՄԱԿՆԻՇԱՎՈՐՄԱՆ ՀԱՏԱԿԱԳԻԾ Մ1:100

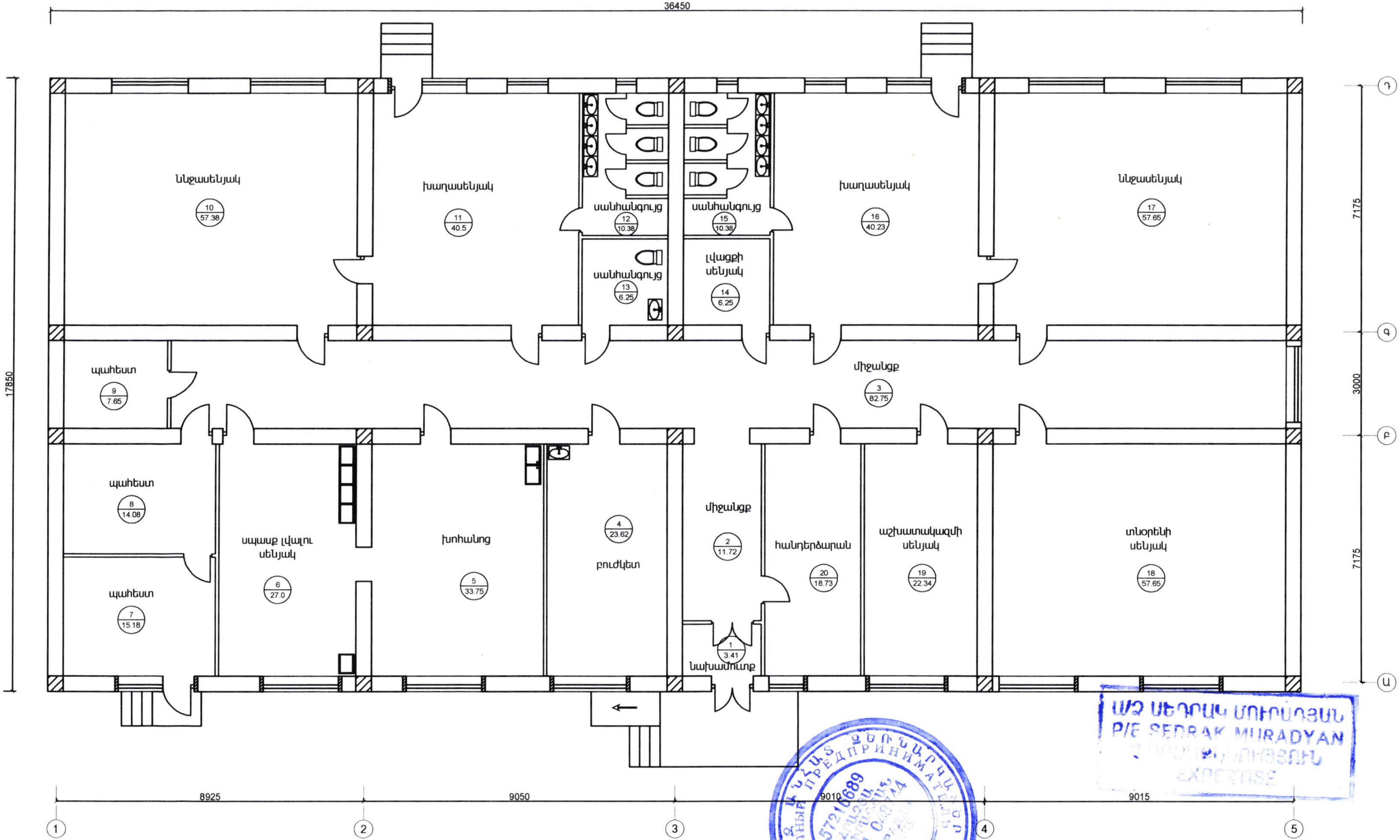


Ա/Ձ ՍԵԴՐԱԿ ՄՈՒՐԱԴՅԱՆ
P/E SEDRAK MURADYAN

| | | | | | | |
|---|---|---|---|---|---|---|
| ՏՆՕՐԵՆ | Հ. ՄՈՒՐԱԴՅԱՆ | | Շիրակի մարզի Մարմաշեն համայնքի Հացիկ գյուղի մանկապարտեզի վերակառուցում | | | |
| ՆԱԽԱԳԾԵՑ | Հ. ՄՈՒՐԱԴՅԱՆ | | | | | |
| | | | ճարտարապետաշինարարական մաս | ՓՈՒԼ | ԹԵՐԹ | ԹԵՐԹԵՐ |
| | | | | ԱՆ | | |
| | | | առաջին հարկի | Ա/Ձ ՀՐԱՉՅԱ ՄՈՒՐԱԴՅԱՆ | | |

# ԱՌԱՋԻՆ ՀԱՐԿԻ ՀԱՏԱԿԱԳԻԾ Մ1:100

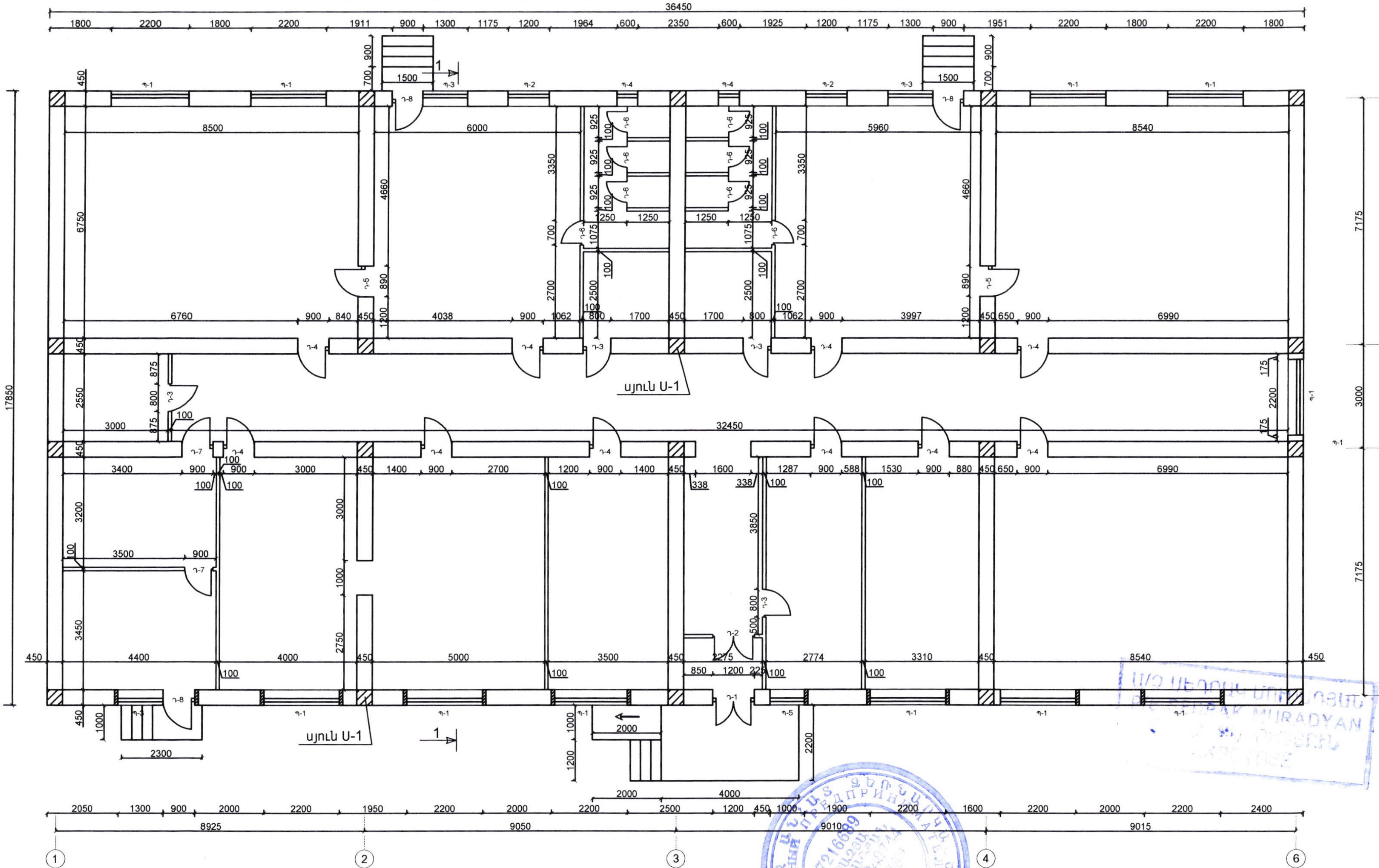


| | | | | | | |
|---|---|---|---|---|---|---|
| ՏՆՕՐԵՆ | Հ. ՄՈՒՐԱԴՅԱՆ | | Շիրակի մարզի Մարմաշեն համայնքի Հացիկ գյուղի մանկապարտեզի վերակառուցում | | | |
| ՆԱԽԱԳԾԵՑ | Հ. ՄՈՒՐԱԴՅԱՆ | | | | | |
| | | | ճարտարապետաշինարարական մաս | ՓՈՒԼ | ԹԵՐԹ | ԹԵՐԹԵՐ |
| | | | | ԱՆ | | |
| | | | առաջին հարկի հատակագիծ | Ա/Ձ ՀՐԱՉՅԱ ՄՈՒՐԱԴՅԱՆ | | |

## ԱՐՏԱՔԻՆ ՊԱՏԻ ԴՐՎԱԳ

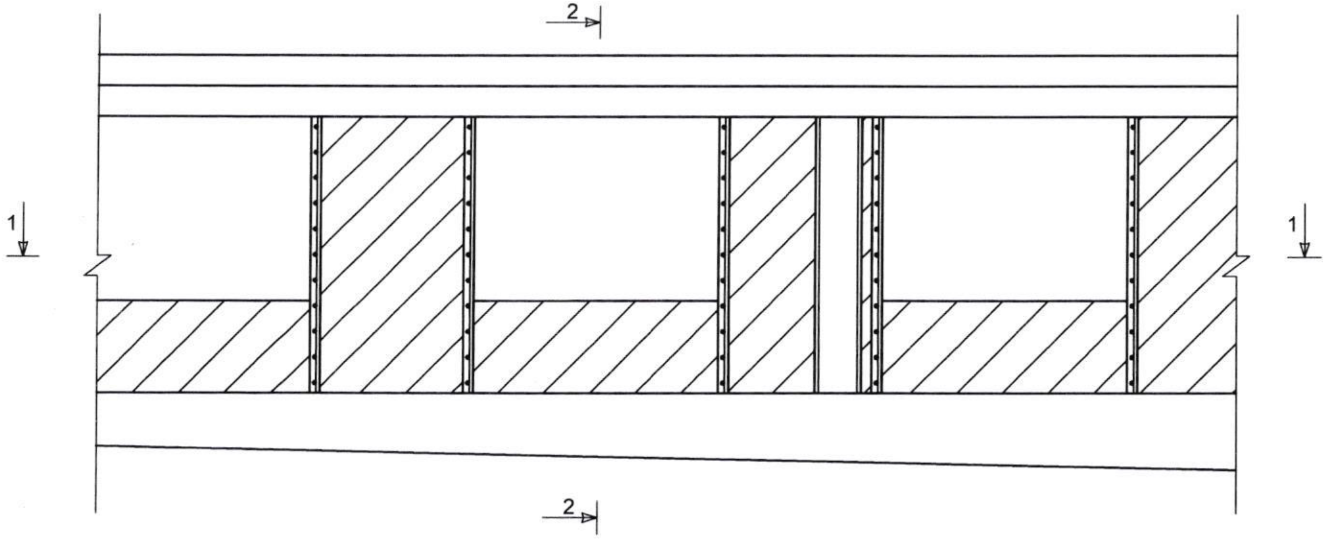


## ԿՏՐՎԱԾՔ 2-2

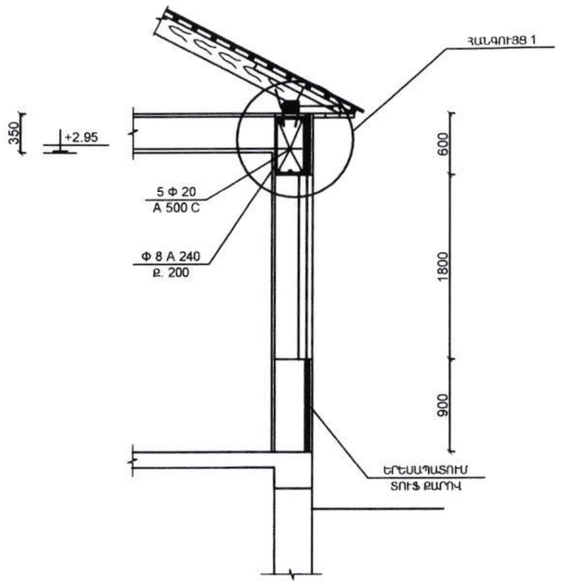


## ԿՏՐՎԱԾՔ 1-1

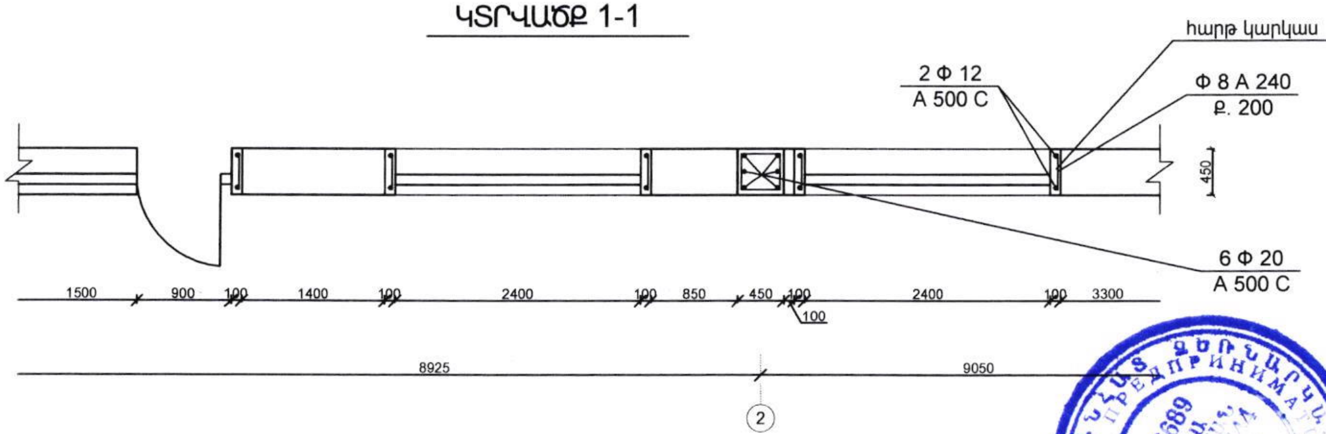


## ՀԱՐԹ ԿԱՐԿԱՍ

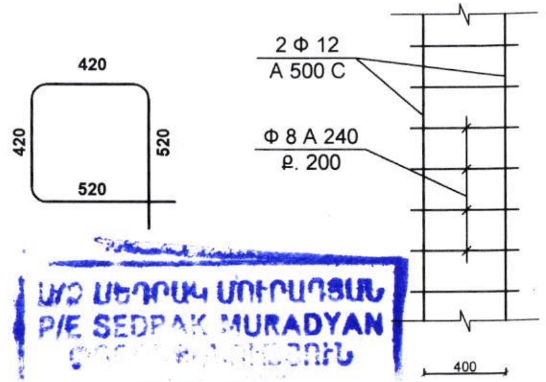



Ա/Ձ ՍԵԴՐԱԿ ՄՈՒՐԱԴՅԱՆ
P/E SEDRAK MURADYAN
EXPERTISE


| | | | | | | |
|---|---|---|---|---|---|---|
| ՏՆՕՐԵՆ | Յ. ՄՈՒՐԱԴՅԱՆ | | Շիրակի մարզի Մարմաշեն համայնքի Հացիկ գյուղի մանկապարտեզի վերակառուցում | | | |
| ՆԱԽԱԳԾՈՂ | Հ. ՄՈՒՐԱԴՅԱՆ | | | | | |
| | | | ճարտարապետաշինարարական մաս | ՓՈՒԼ | ԹԵՐԹ | ԹԵՐԹԵՐ |
| | | | | Ա Ն | | |
| | | | արտաքին պատի դրվագ, կտրվածք 1-1, 2-2 | Ա/Ձ ՀՐԱՉՅԱ ՄՈՒՐԱԴՅԱՆ | | |

## ՀԱՆԳՈՒՅՑ 1

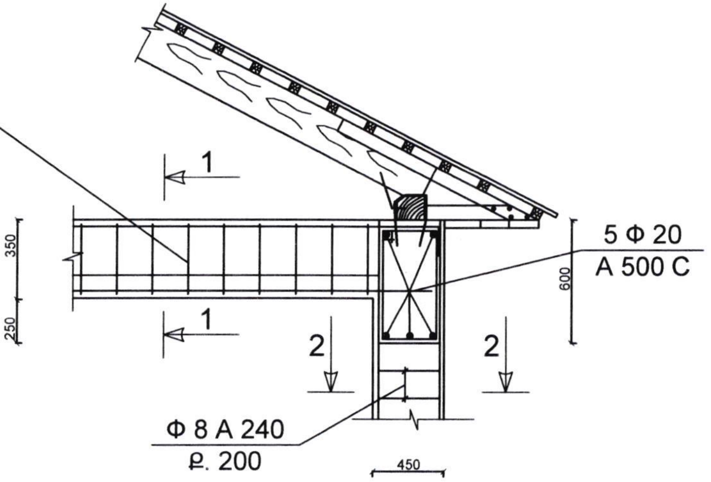


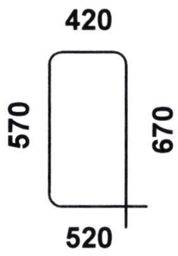


## ԿՏՐՎԱԾՔ 1-1

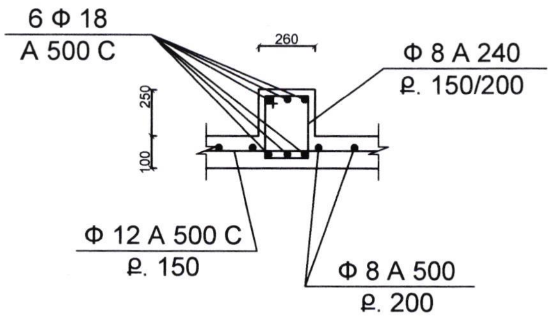


## ՍՅՈՒՆ Ս-1
## ԿՏՐՎԱԾՔ 2-2

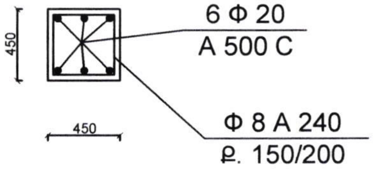


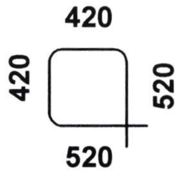



Ա/Ձ ՍԵԴՐԱԿ ՄՈՒՐԱԴՅԱՆ
P/E SEDRAK MURADYAN


| | | | | | |
|---|---|---|---|---|---|
| ՏՆՕՐԵՆ | Հ. ՄՈՒՐԱԴՅԱՆ | | Շիրակի մարզի Մարմաշեն համայնքի Հացիկ գյուղի մանկապարտեզի վերակառուցում | | |
| ՆԱԽԱԳԾԵՑ | Հ. ՄՈՒՐԱԴՅԱՆ | | | | |
| | | | ճարտարապետաշինարարական մաս | ՓՈՒԼ | ԹԵՐԹ | ԹԵՐԹԵՐ |
| | | | | ԱՆ | | |
| | | | հանգույց 1, կտրվածք 1-1, 2-2 | Ա/Ձ ՀՐԱՉՅԱ ՄՈՒՐԱԴՅԱՆ | | |

## ՆԿՈՒՂԻ ՊԱՏՈՒՀԱՆԻ ԼՈՒՍԱՆՑՔ

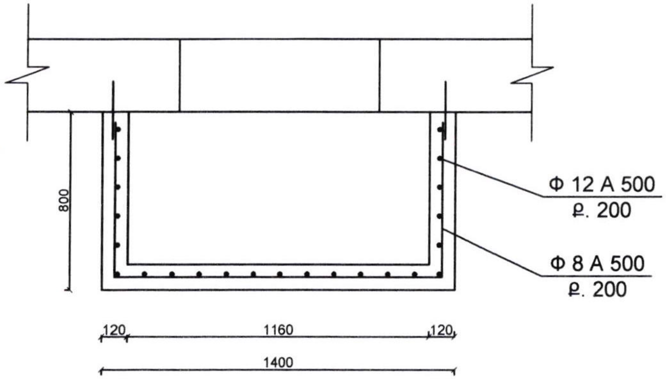


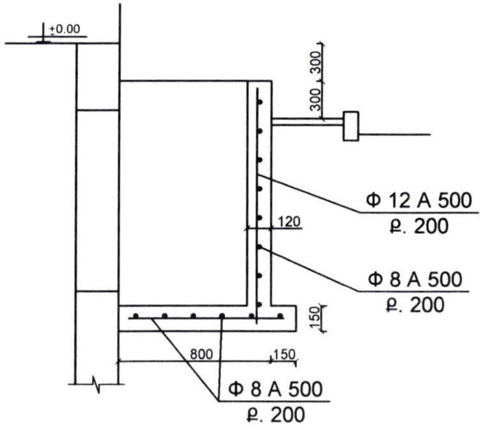


## ՍՅՈՒՆԵՐԻ ԱՄՐԱՆԱԿԱՐԿԱՍՆԵՐԻ ԱՄՐԱՑՈՒՄ

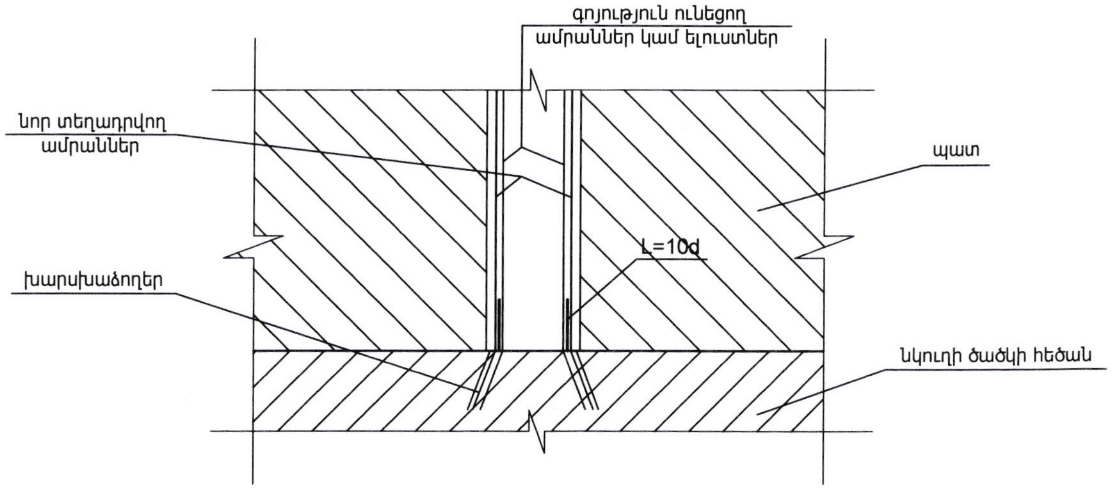


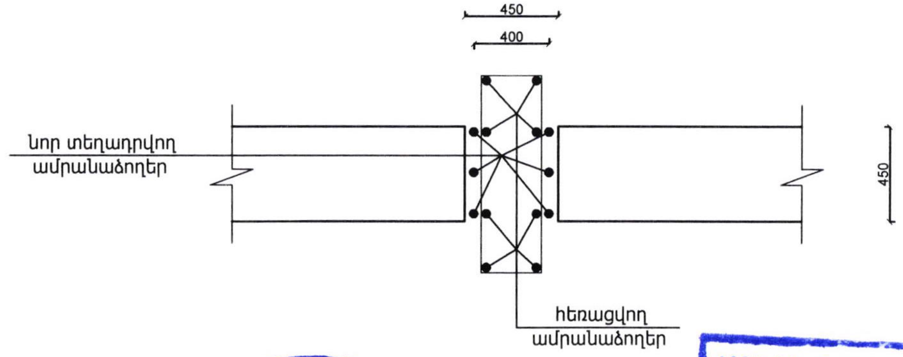


## ԾԱՆՈԹՈՒԹՅՈՒՆ

1. խարսխաձողերը տեղադրված են այնտեղ, որտեղ չկան ամրանային ձողի ելուստներ:
2. Նոր ձողերը եռակցվում են գոյություն ունեցող ձողերի ծայրերին **10d** չափով եռակարով կամ **40d** չափով կցվանքով:
3. խարսխաձողերը տեղադրվում են նախապես բացված թեք անցքերում, ցեմենտացվում են և պոլիմերշաղախով:
4. օգտագործելի ամրանաձողերը մաքրվում են ժանգից, մշակվում, լրացվում են ըստ հաշվարկի:

Ա/Ձ ՍԵԴՐԱԿ ՄՈՒՐԱԴՅԱՆ
P/E SEDRAK MURADYAN
EXPERTISE

| | | | | | |
|---|---|---|---|---|---|
| ՏՆՕՐԵՆ | Հ. ՄՈՒՐԱԴՅԱՆ | | Շիրակի մարզի Մարմաշեն համայնքի Հացիկ գյուղի մանկապարտեզի վերակառուցում | | |
| ՆԱԽԱԳԾՈՂ | Հ. ՄՈՒՐԱԴՅԱՆ | | | | |
| | | | ճարտարապետաշինարարական մաս | ՓՈՒԼ | ԹԵՐԹ | ԹԵՐԹԵՐ |
| | | | | ԱՆ | | |
| | | | սյուների ամրանակարկասների ամրացում նկուղի պատուհանի լուսանցք | Ա/Ձ ՀՐԱՉՅԱ ՄՈՒՐԱԴՅԱՆ արտոնագիր ԿԱԴ-Ա1-017 | | |

# ՄԻՋՆՈՐՄՆԵՐԻ ԱՄՐԱՑՄԱՆ ՍԽԵՄԱ

## ՍՅՈՒՆԵՐԻ ԵՎ ՊԱՏԵՐԻ ՀԵՏ

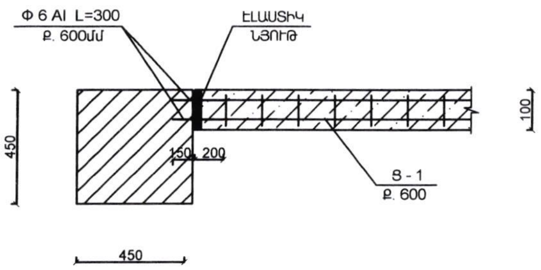


## ՏԵՍՔ 1 - 1

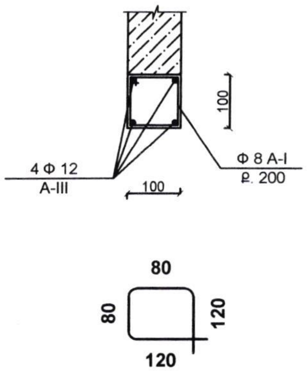


## ԱՌԱՍՏԱՂԻ ՀԵՏ

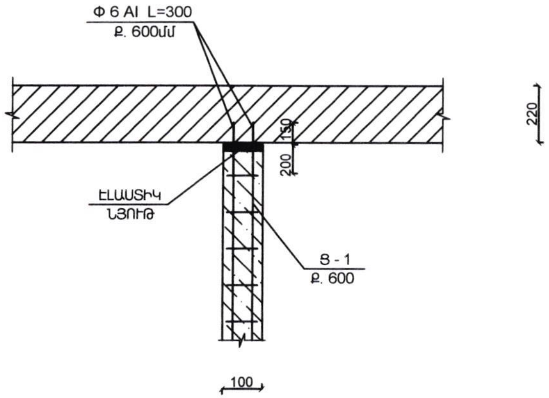


## ՄԻԱՁՈՒՅԼ ԲԱՐԱՎՈՐ

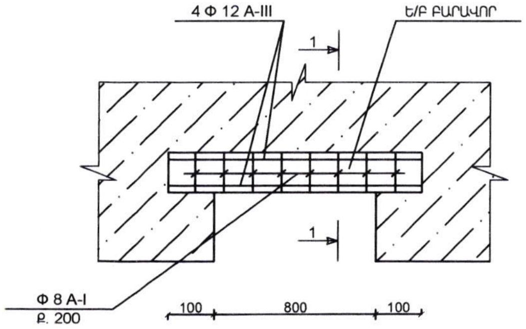


## Ց - 1

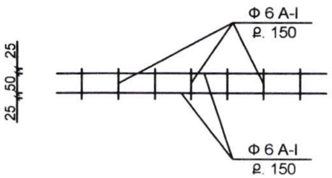


## ՏԵՍՔ 2 - 2

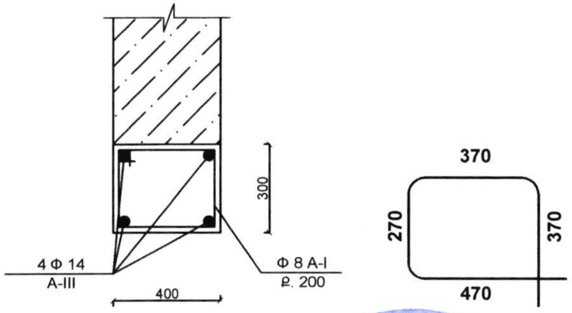


## ՄԻԱՁՈՒՅԼ ԲԱՐԱՎՈՐ

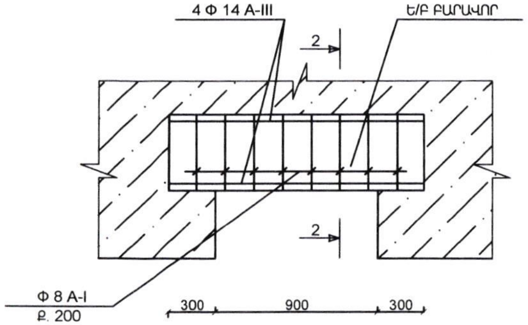

| | | | | | |
|---|---|---|---|---|---|
| ՏՆՕՐԵՆ | Ռ. ՄՈՒՐԱԴՅԱՆ | Շիրակի մարզի Մարմաշեն համայնքի Հացիկ գյուղի մանկապարտեզի վերակառուցում | | | |
| ՆԱԽԱԳԾԵՑ | Ռ. ՄՈՒՐԱԴՅԱՆ | | | | |
| | | Ճարտարապետաշինարարական մաս | ՓՈՒԼ | ԹԵՐԹ | ԹԵՐԹԵՐ |
| | | | ԱՆ | | |
| | | Միջնորմների ամրացման սխեմա | Ա/Ձ ՀՐԱՉՅԱ ՄՈՒՐԱԴՅԱՆ արտոնագիր ԿԱԴ-Ա1-017 | | |

# ՆԿՈՒՂԱՅԻՆ ՀԱՐԿԻ ԾԱԾԿԻ ՀԱՏԱԿԱԳԻԾ Մ1:100

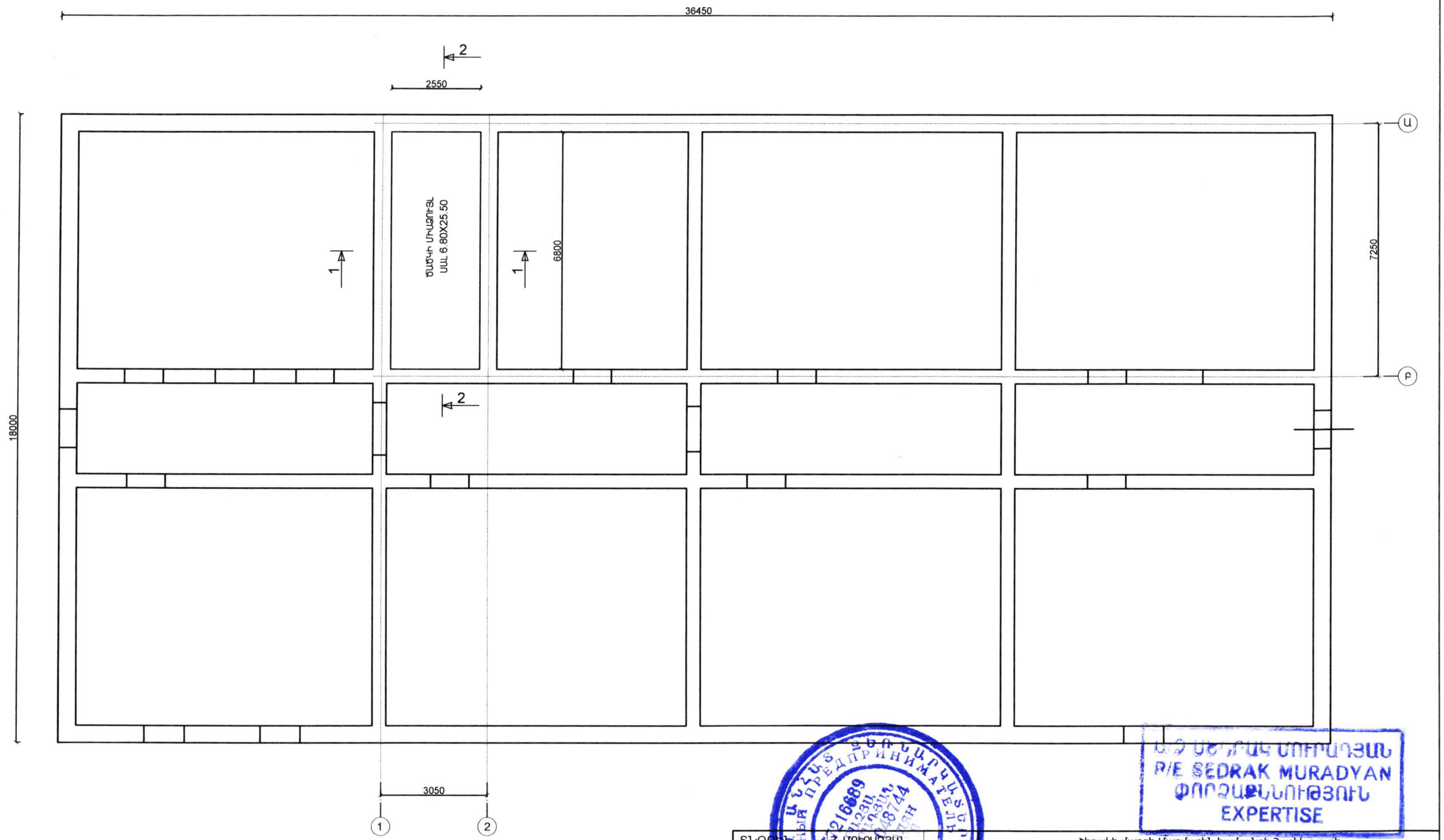


Ա/Ձ ՍԵԴՐԱԿ ՄՈՒՐԱԴՅԱՆ
P/E SEDRAK MURADYAN
ՓՈՐՁԱՔՆՆՈՒԹՅՈՒՆ
EXPERTISE

| | | | | | |
|---|---|---|---|---|---|
| ՏՆՕՐԵՆ | Հ. ՄՈՒՐԱԴՅԱՆ | | Շիրակի մարզի Մարմաշեն համայնքի Հացիկ գյուղի մանկապարտեզի վերակառուցում | | |
| ՆԱԽԱԳԾԵՑ | Հ. ՄՈՒՐԱԴՅԱՆ | | | | |
| | | | ճարտարապետաշինարարական մաս | ՓՈՒԼ | ԹԵՐԹ | ԹԵՐԹԵՐ |
| | | | | ԱՆ | | |
| | | | նկուղային հարկի ծածկի հատակագիծ | Ա/Ձ ՀՐԱՉՅԱ ՄՈՒՐԱԴՅԱՆ արտոնագիր ԿԱԴ-Ա1-017 | | |

ԿՏՐՎԱԾՔ 1-1

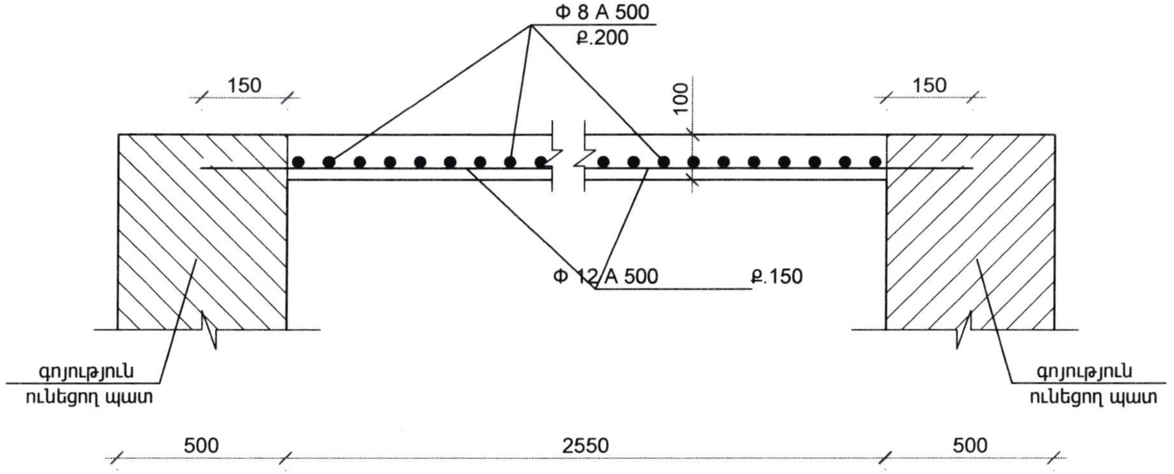


ԿՏՐՎԱԾՔ 2-2

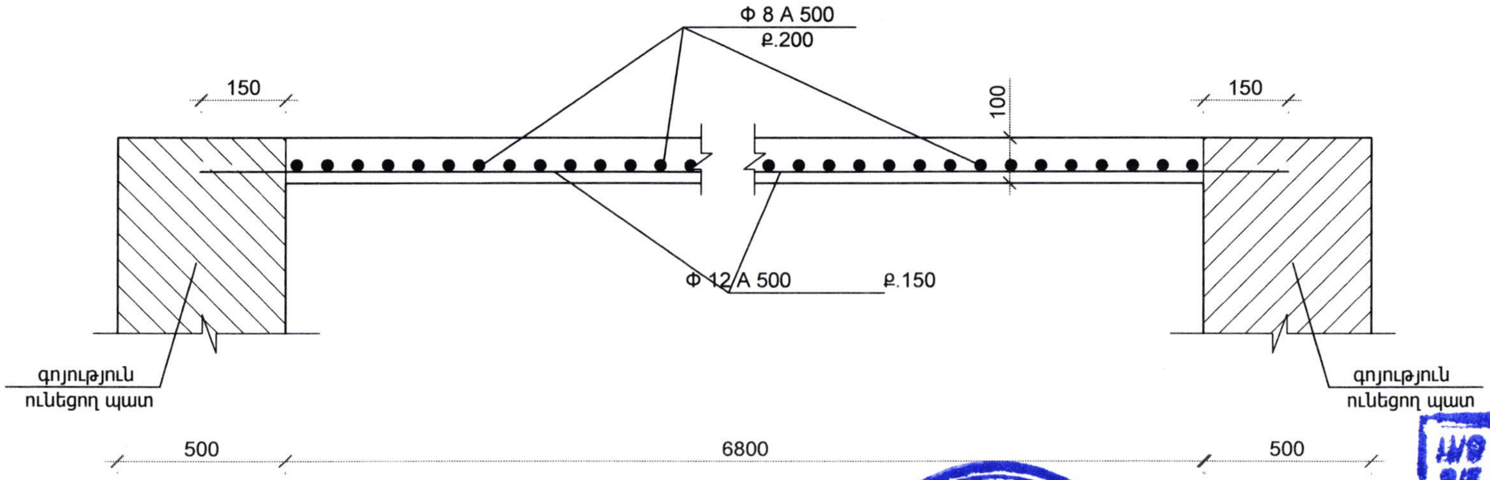


Ա/Ձ ՍԵԴՐԱԿ ՄՈՒՐԱԴՅԱՆ
P/E SEDRAK MURADYAN
ՓՈՐՁԱՔՆՆՈՒԹՅՈՒՆ
EXPERTISE

| | | | | | |
|---|---|---|---|---|---|
| ՏՆՕՐԵՆ | Հ.ՄՈՒՐԱԴՅԱՆ | Շիրակի մարզի Մարմաշեն համայնքի Հացիկ գյուղի մանկապարտեզի վերակառուցում | | | |
| ՆԱԽԱԳԾԵՑ | Հ. ՄՈՒՐԱԴՅԱՆ | | | | |
| | | ճարտարապետաշինարարական մաս | ՓՈՒԼ | ԹԵՐԹ | ԹԵՐԹԵՐ |
| | | | Ա Ն | | |
| | | կտրվածք 1-1, 2-2 | Ա/Ձ ՀՐԱՉՅԱ ՄՈՒՐԱԴՅԱՆ արտոնագիր ԿԱԴ-Ա1-017 | | |

# ԱՌԱՋԻՆ ՀԱՐԿԻ ԾԱԾԿԻ ՀԱՏԱԿԱԳԻԾ Մ1:100

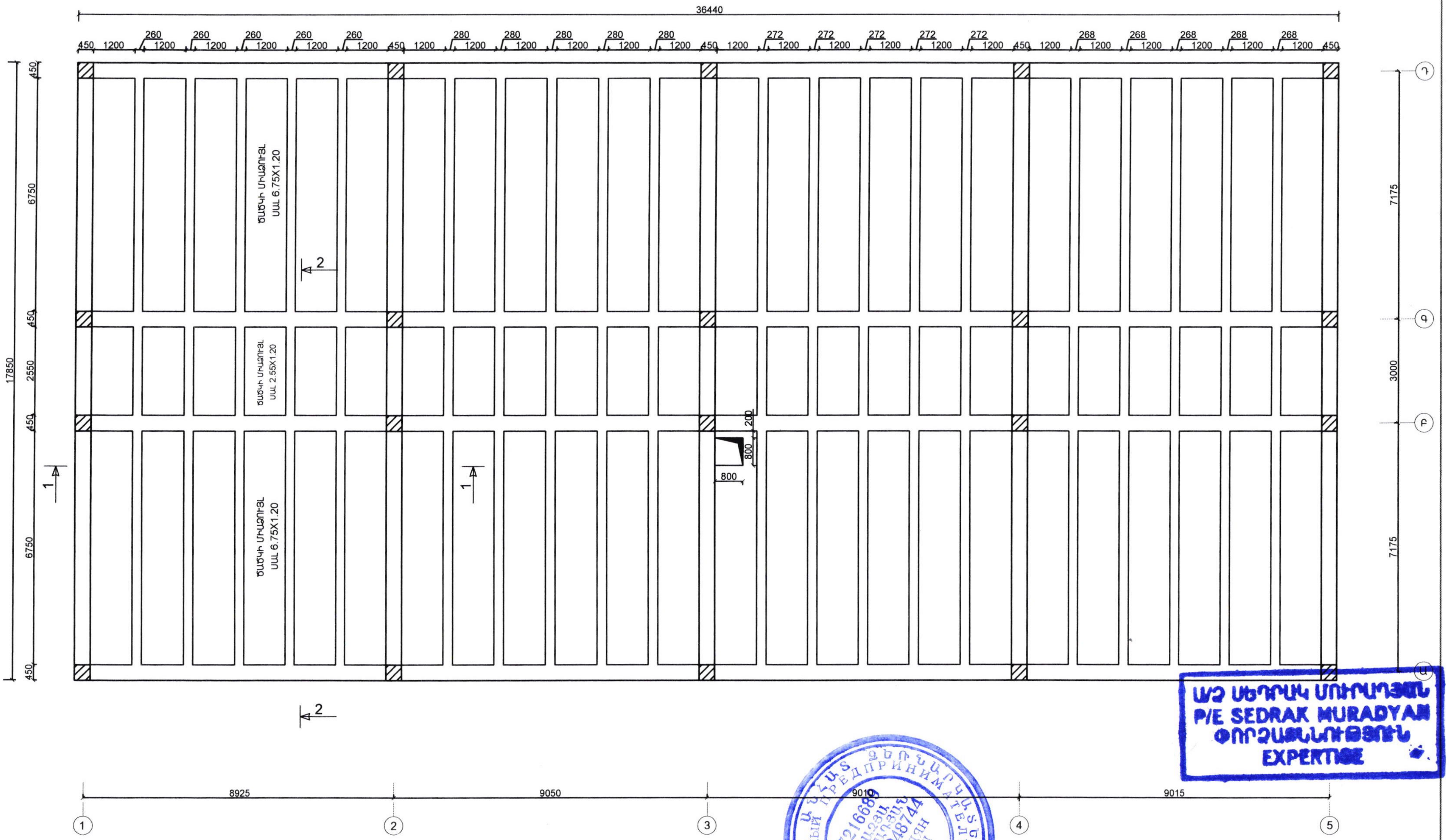


Ա/Ձ ՍԵԴՐԱԿ ՄՈՒՐԱԴՅԱՆ
P/E SEDRAK MURADYAN
ՓՈՐՁԱՔՆՆՈՒԹՅՈՒՆ
EXPERTISE

| | | | | | |
|---|---|---|---|---|---|
| ՏՆՕՐԵՆ | Հ. ՄՈՒՐԱԴՅԱՆ | | Շիրակի մարզի Մարմաշեն համայնքի Հացիկ գյուղի մանկապարտեզի վերակառուցում | | |
| ՆԱԽԱԳԾԵՑ | Հ. ՄՈՒՐԱԴՅԱՆ | | | | |
| | | | ճարտարապետաշինարարական մաս | ՓՈՒԼ | ԹԵՐԹ | ԹԵՐԹԵՐ |
| | | | | ԱՆ | | |
| | | | առաջին հարկի ծածկի հատակագիծ | Ա/Ձ ՀՐԱՉՅԱ ՄՈՒՐԱԴՅԱՆ արտոնագիր ԿԱԴ-Ա1-017 | | |
| | | | | | | |

## ԿՏՐՎԱԾՔ 1-1

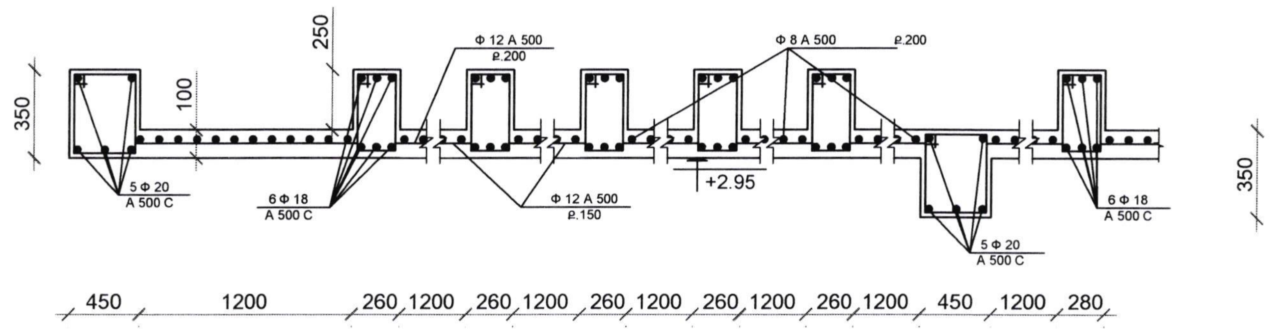


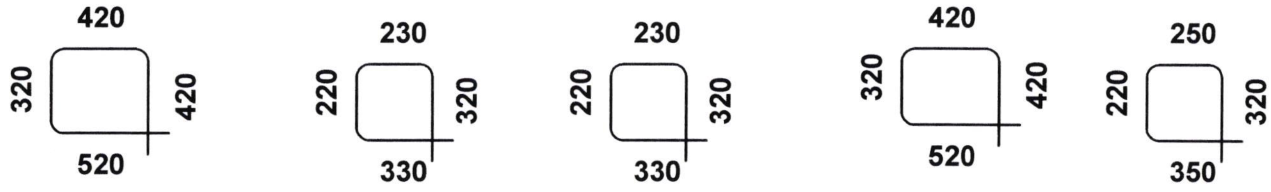


## ԿՏՐՎԱԾՔ 2-2

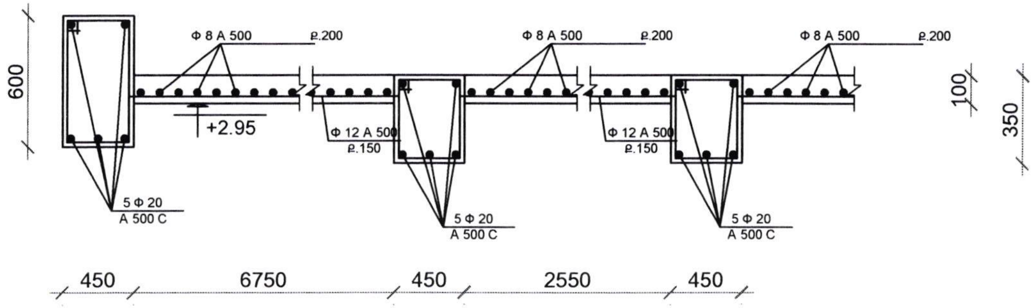


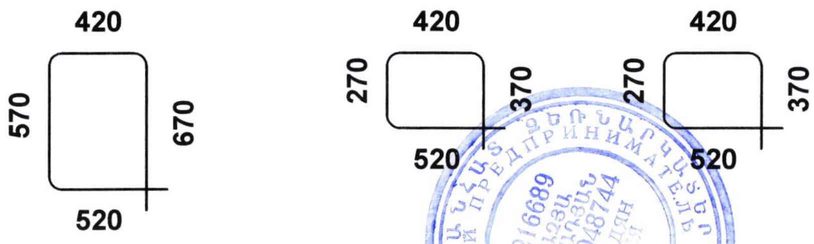


Ա/Ձ ՍԵԴՐԱԿ ՄՈՒՐԱԴՅԱՆ
P/E SEDRAK MURADYAN
ՓՈՐՁԱՔՆՆՈՒԹՅՈՒՆ
EXPERTISE

| | | | | | |
|---|---|---|---|---|---|
| ՏՆՕՐԵՆ | Ռ. ՄՈՒՐԱԴՅԱՆ | | Շիրակի մարզի Մարմաշեն համայնքի Հացիկ գյուղի մանկապարտեզի վերակառուցում | | |
| ՆԱԽԱԳԾԵՑ | Ռ. ՄՈՒՐԱԴՅԱՆ | | | | |
| | | | ճարտարապետաշինարարական մաս | ՓՈՒԼ | ԹԵՐԹ | ԹԵՐԹԵՐ |
| | | | | Ա Ն | | |
| | | | կտրվածք 1-1, 2-2 | Ա/Ձ ՀՐԱՉՅԱ ՄՈՒՐԱԴՅԱՆ արտոնագիր ԿԱԴ-Ա1-017 | | |
| | | | | | |

# ՏԱՆԻՔԻ ՋՐԱՀԵՌԱՑՄԱՆ ՀԱՏԱԿԱԳԻԾ Մ1:100

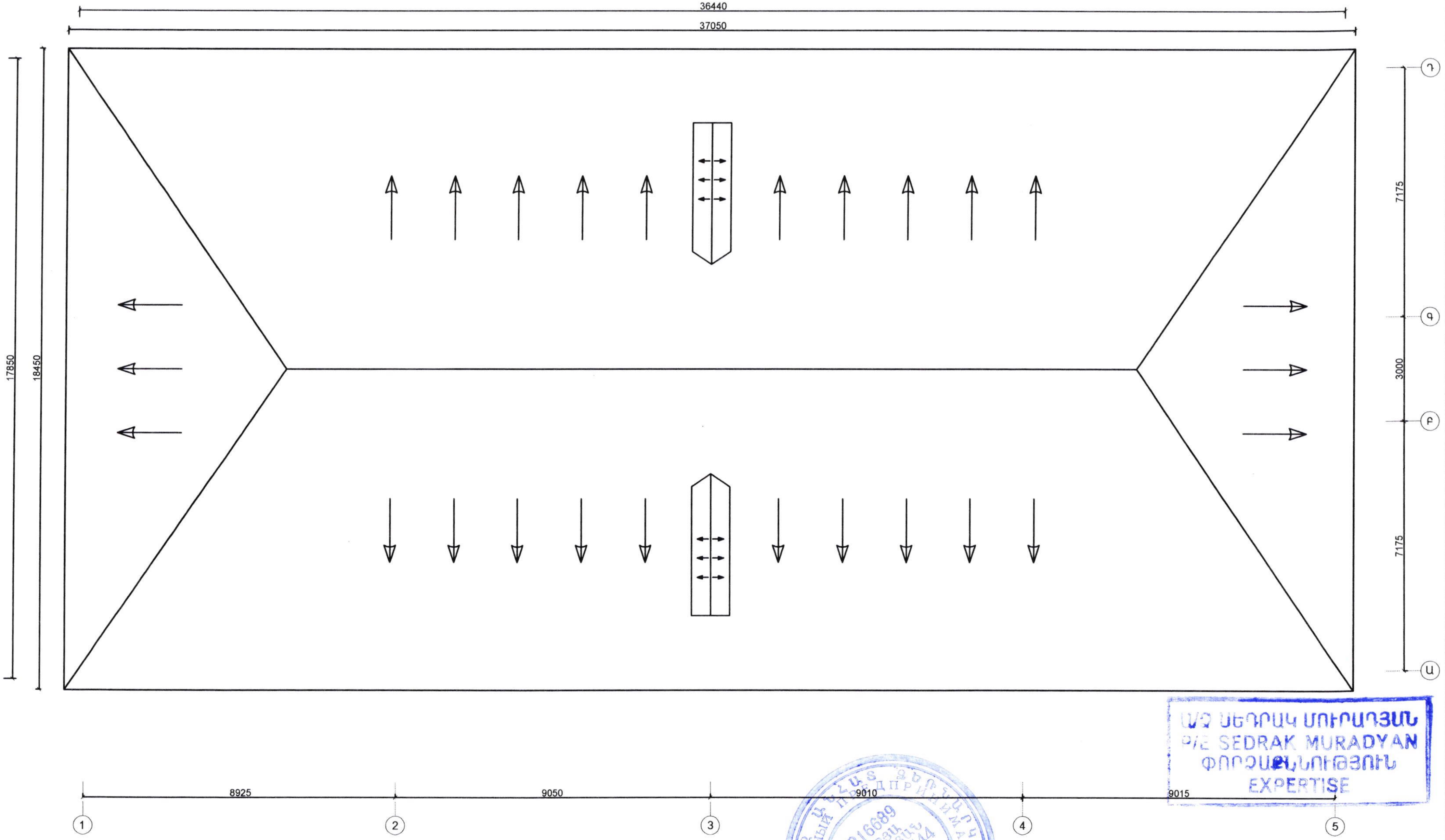


Ա/Ձ ՍԵԴՐԱԿ ՄՈՒՐԱԴՅԱՆ
P/E SEDRAK MURADYAN
ՓՈՐՁԱՔՆՆՈՒԹՅՈՒՆ
EXPERTISE

| | | | | | | |
|---|---|---|---|---|---|---|
| ՏՆՕՐԵՆ | Ռ. ՄՈՒՐԱԴՅԱՆ | | Շիրակի մարզի Մարմաշեն համայնքի Հացիկ գյուղի մանկապարտեզի վերակառուցում | | | |
| ՆԱԽԱԳԾՈՂ | Ռ. ՄՈՒՐԱԴՅԱՆ | | | | | |
| | | | ճարտարապետաշինարարական մաս | ՓՈՒԼ | ԹԵՐԹ | ԹԵՐԹԵՐ |
| | | | | Ա Ն | | |
| | | | տանիքի ջրահեռացման հատակագիծ | Ա/Ձ ՀՐԱՉՅԱ ՄՈՒՐԱԴՅԱՆ արտոնագիր ԿԱԴ-Ա1-017 | | |
| | | | | | | |

# ՏԱՆԻՔԻ ՀԱՏԱԿԱԳԻԾ Մ1:100

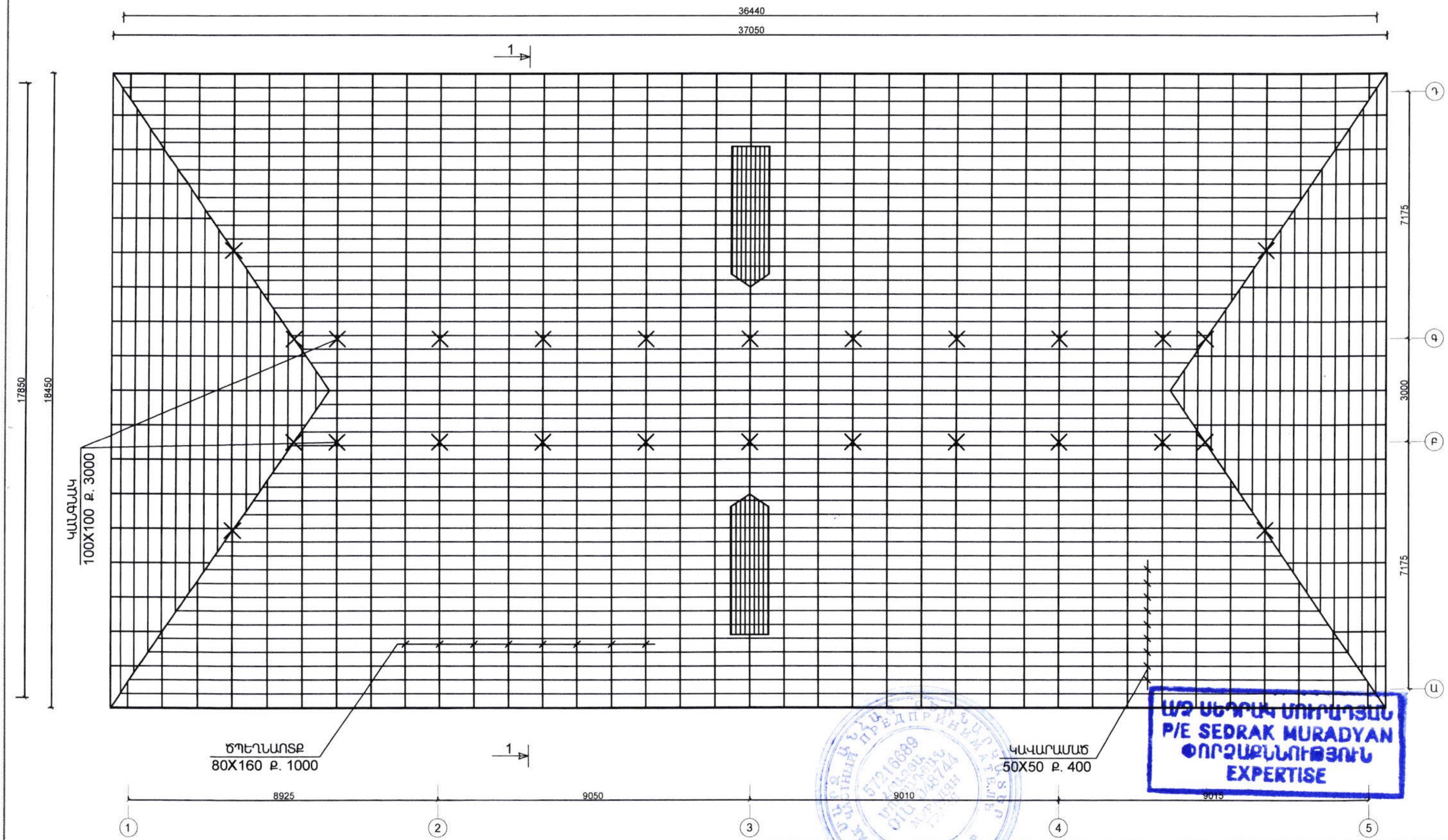


ԱՁ ՍԵԴՐԱԿ ՄՈՒՐԱԴՅԱՆ
P/E SEDRAK MURADYAN
ՓՈՐՁԱՔՆՆՈՒԹՅՈՒՆ
EXPERTISE

| | | | | | |
|---|---|---|---|---|---|
| ՏՆՕՐԵՆ | Հ. ՄՈՒՐԱԴՅԱՆ | | Շիրակի մարզի Մարմաշեն համայնքի Հացիկ գյուղի մանկապարտեզի վերակառուցում | | |
| ՆԱԽԱԳԾԵՑ | Հ. ՄՈՒՐԱԴՅԱՆ | | | | |
| | | | Ճարտարապետաշինարարական մաս | ՓՈՒԼ | ԹԵՐԹ | ԹԵՐԹԵՐ |
| | | | | ԱՆ | | |

## ԿՏՐՎԱԾՔ 1-1 Մ1:100

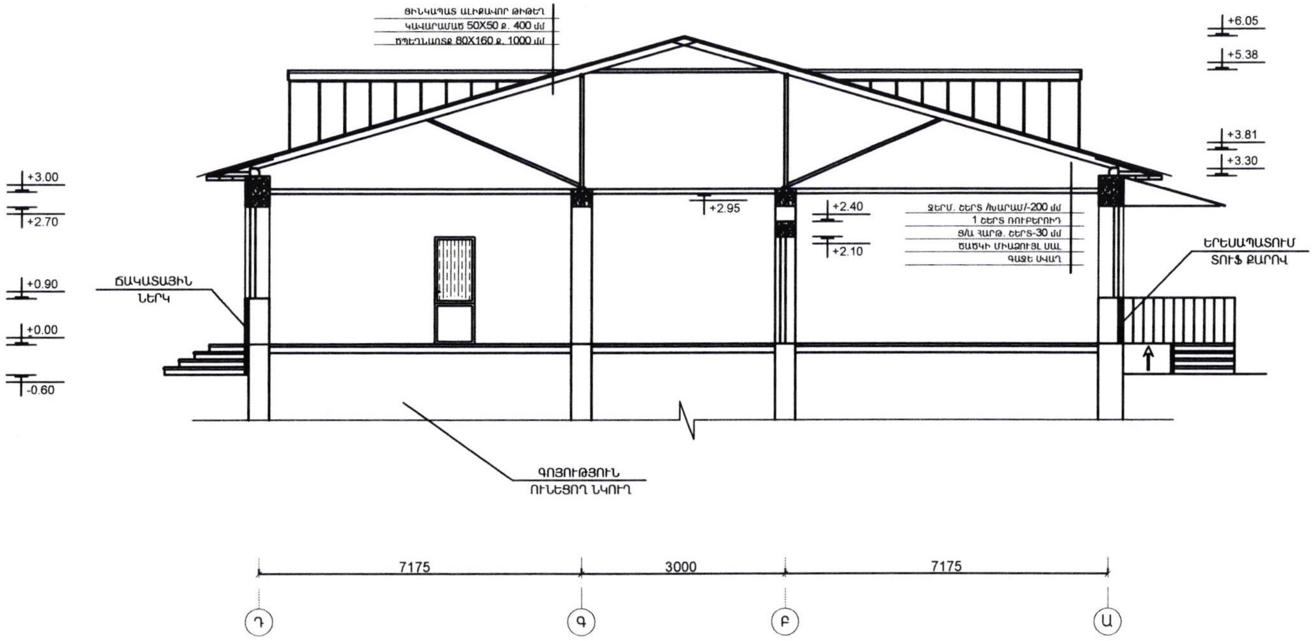


Ա/Ձ ՍԵԴՐԱԿ ՄՈՒՐԱԴՅԱՆ
P/E SEDRAK MURADYAN
ՓՈՐՁԱՔՆՆՈՒԹՅՈՒՆ
EXPERTISE

## ԾԱՆՈԹՈՒԹՅՈՒՆ

Ծածկի ե/բ կողերը ծածկվում են հանքային բամբակով - 100մմ

| | | | | | |
|---|---|---|---|---|---|
| ՏՆՕՐԵՆ | Հ. ՄՈՒՐԱԴՅԱՆ | Շիրակի մարզի Մարմաշեն համայնքի Հացիկ գյուղի մանկապարտեզի վերակառուցում | | | |
| ՆԱԽԱԳԾԵՑ | Հ. ՄՈՒՐԱԴՅԱՆ | | | | |
| | | ճարտարապետաշինարարական մաս | ՓՈՒԼ | ԹԵՐԹ | ԹԵՐԹԵՐ |
| | | | ԱՆ | | |
| | | կտրվածք 1-1 | Ա/Ձ ՀՐԱՅՐ ՄՈՒՐԱԴՅԱՆ արտոնագիր ԿԱԴ-Ա1-017 | | |

## ՏԱՆԻՔԻ ԿՏՐՎԱԾՔ Մ1:100

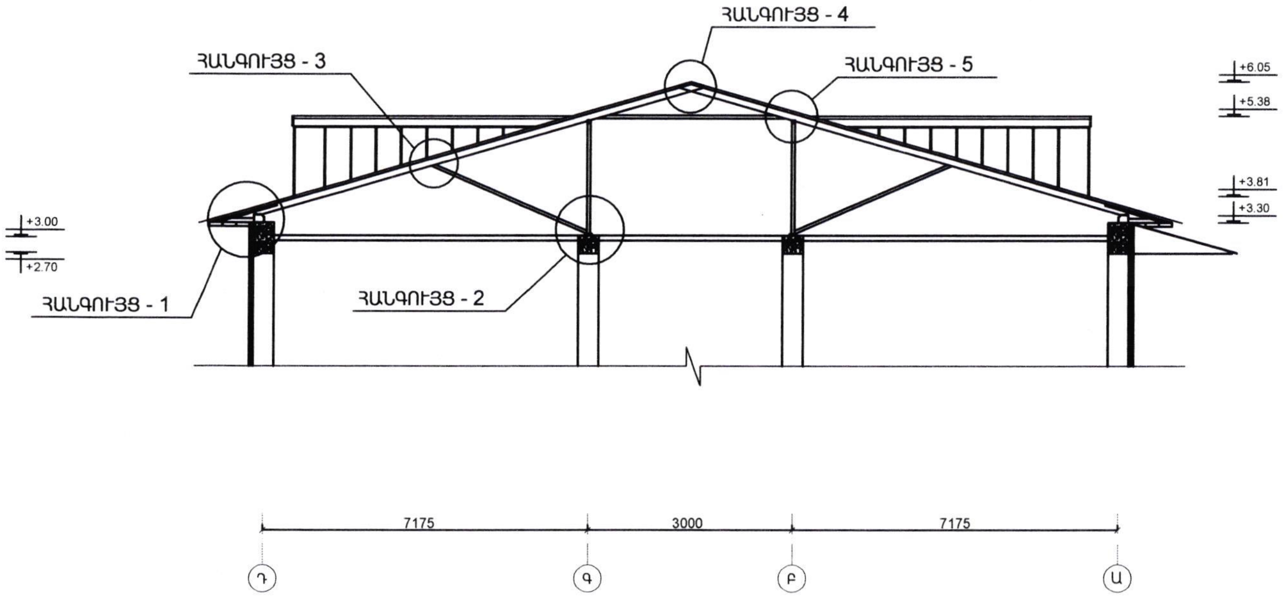


## ԾՊԵՂՆԱՊԱՏՈՒՀԱՆ

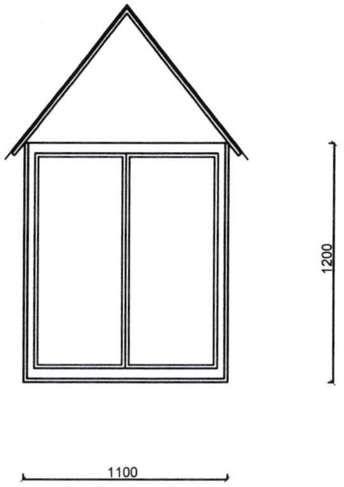


Ա/Ձ ՍԵԴՐԱԿ ՄՈՒՐԱԴՅԱՆ
P/E SEDRAK MURADYAN
ՓՈՐՁԱՔՆՆՈՒԹՅՈՒՆ
EXPERTISE

| | | | | | | |
|---|---|---|---|---|---|---|
| ՏՆՕՐԵՆ | Հ. ՄՈՒՐԱԴՅԱՆ | | Շիրակի մարզի Մարմաշեն համայնքի Հացիկ գյուղի մանկապարտեզի վերակառուցում | | | |
| ՆԱԽԱԳԾԵՑ | Հ. ՄՈՒՐԱԴՅԱՆ | | | | | |
| | | | ճարտարապետաշինարարական մաս | ՓՈՒԼ | ԹԵՐԹ | ԹԵՐԹԵՐ |
| | | | | ԱՆ | | |
| | | | տանիքի կտրվածք, ծպեղնապատուհան | Ա/Ձ ՀՐԱՉՅԱ ՄՈՒՐԱԴՅԱՆ | | |

## ՇՎԱՔԱՐԱՆ

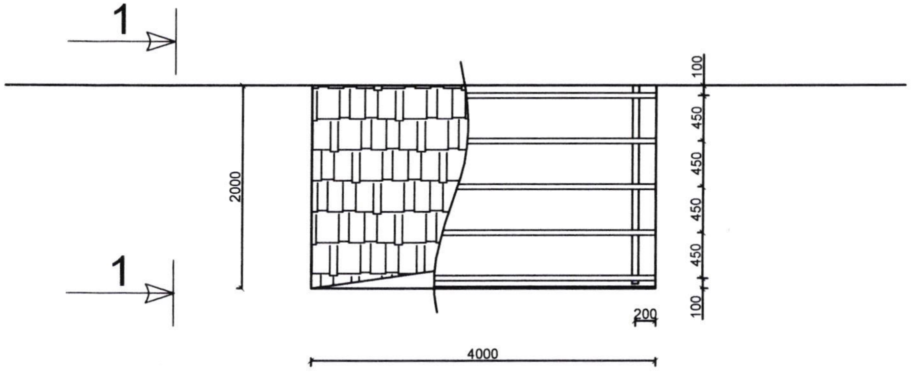


## ՏԱՆԻՔԻ ՄՏՈՑ ԵՎ ԱՍՏԻՃԱՆՆԵՐ

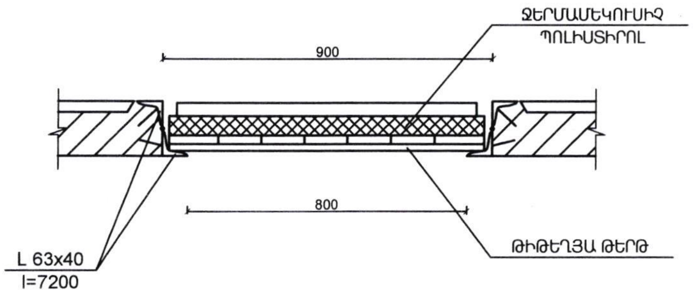


## 1 - 1

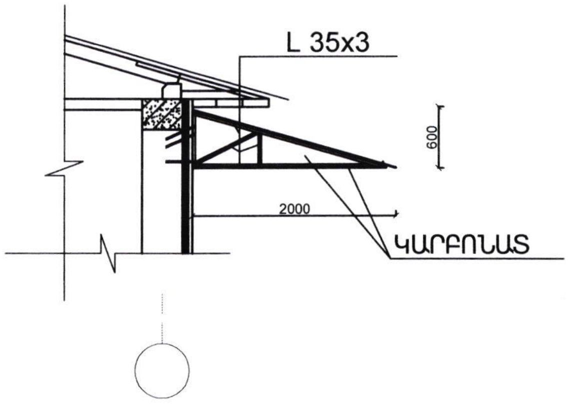


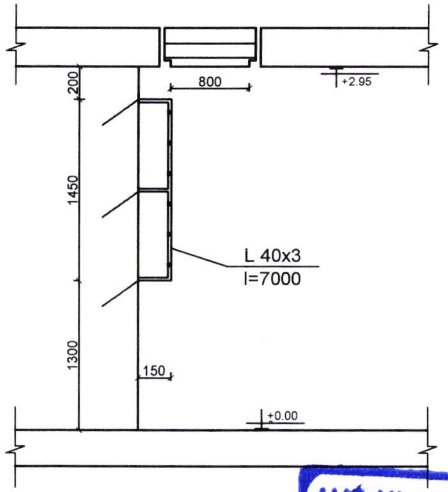


ԱՁ ՍԵԴՐԱԿ ՄՈՒՐԱԴՅԱՆ
P/E SEDRAK MURADYAN
ՓՈՐՁԱՔՆՆՈՒԹՅՈՒՆ
EXPERTISE

| | | | | | | |
|---|---|---|---|---|---|---|
| ՏՆՕՐԵՆ | Հ. ՄՈՒՐԱԴՅԱՆ | | Շիրակի մարզի Մարմաշեն համայնքի Հացիկ գյուղի մանկապարտեզի վերակառուցում | | | |
| ՆԱԽԱԳԾՈՂ | Հ. ՄՈՒՐԱԴՅԱՆ | | | | | |
| | | | ճարտարապետաշինարարական մաս | ՓՈՒԼ | ԹԵՐԹ | ԹԵՐԹԵՐ |
| | | | | Ա Ն | | |
| | | | շվաքարան, կտրվածք 1-1 , տանիքի մտոց և աստիճաններ | ԱՁ ՀՐԱՉՅԱ ՄՈՒՐԱԴՅԱՆ արտոնագիր ԿԱԴ-Ա1-017 | | |
| | | | | | | |

## ՀԱՆԳՈՒՅՑ-1

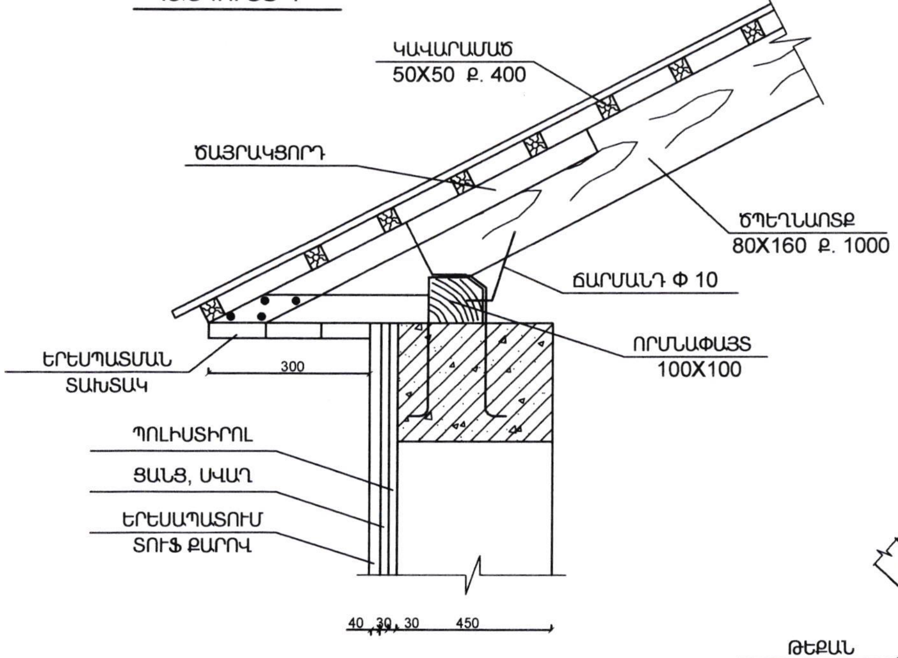


## ՀԱՆԳՈՒՅՑ-3

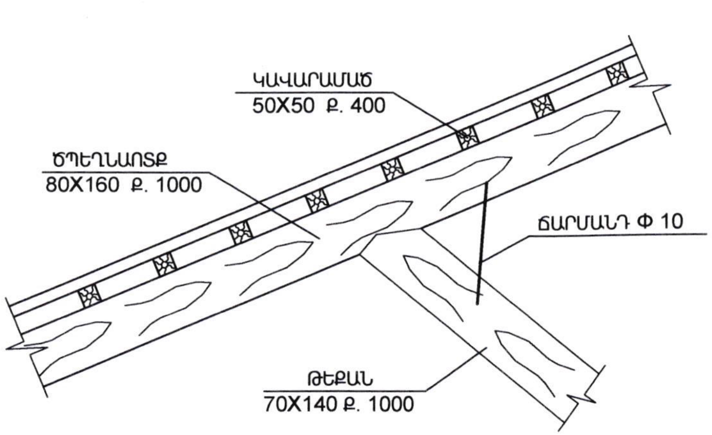


## ՀԱՆԳՈՒՅՑ-2

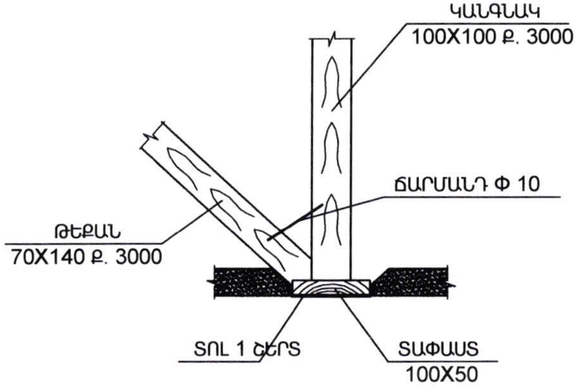


## ՀԱՆԳՈՒՅՑ-5

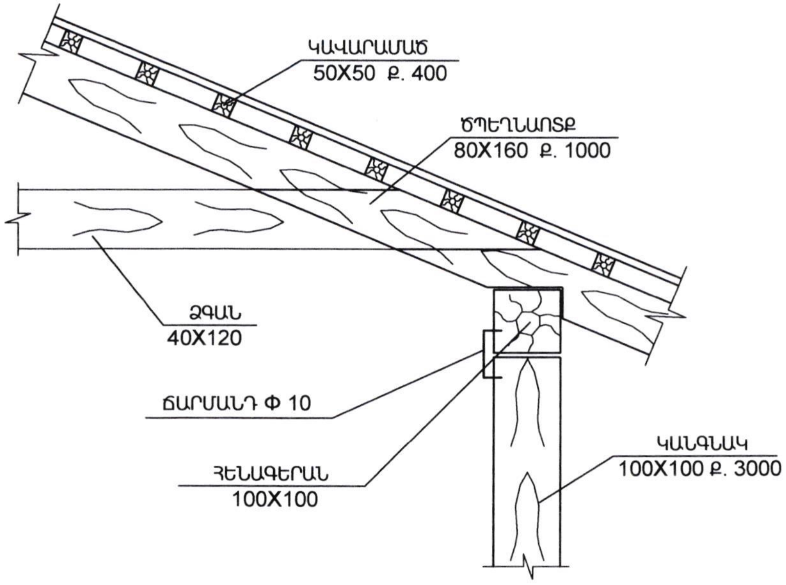


## ՀԱՆԳՈՒՅՑ-4

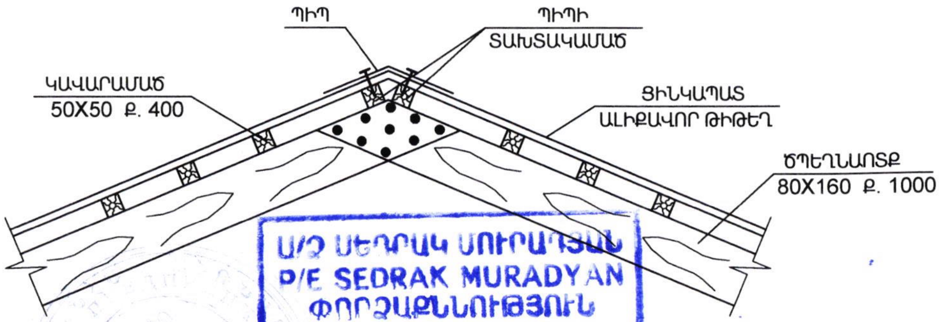


Ա/Ձ ՍԵԴՐԱԿ ՄՈՒՐԱԴՅԱՆ
P/E SEDRAK MURADYAN
ՓՈՐՁԱՔՆՆՈՒԹՅՈՒՆ
EXPERTISE

| | | | | | |
|---|---|---|---|---|---|
| ՏՆՕՐԵՆ | Հ. ՄՈՒՐԱԴՅԱՆ | Շիրակի մարզի Մարմաշեն համայնքի Հացիկ գյուղի մանկապարտեզի վերակառուցում | | | |
| ՆԱԽԱԳԾԵՑ | Հ. ՄՈՒՐԱԴՅԱՆ | | | | |
| | | ճարտարապետաշինարարական մաս | ՓՈՒԼ | ԹԵՐԹ | ԹԵՐԹԵՐ |
| | | | ԱՆ | | |

# ԱՌԱՋԻՆ ՀԱՐԿԻ ՀԱՏԱԿԱԳԻԾ ԷԼ ՆԵՐՔԻՆ ՑԱՆՑԵՐՈՎ Մ1:100

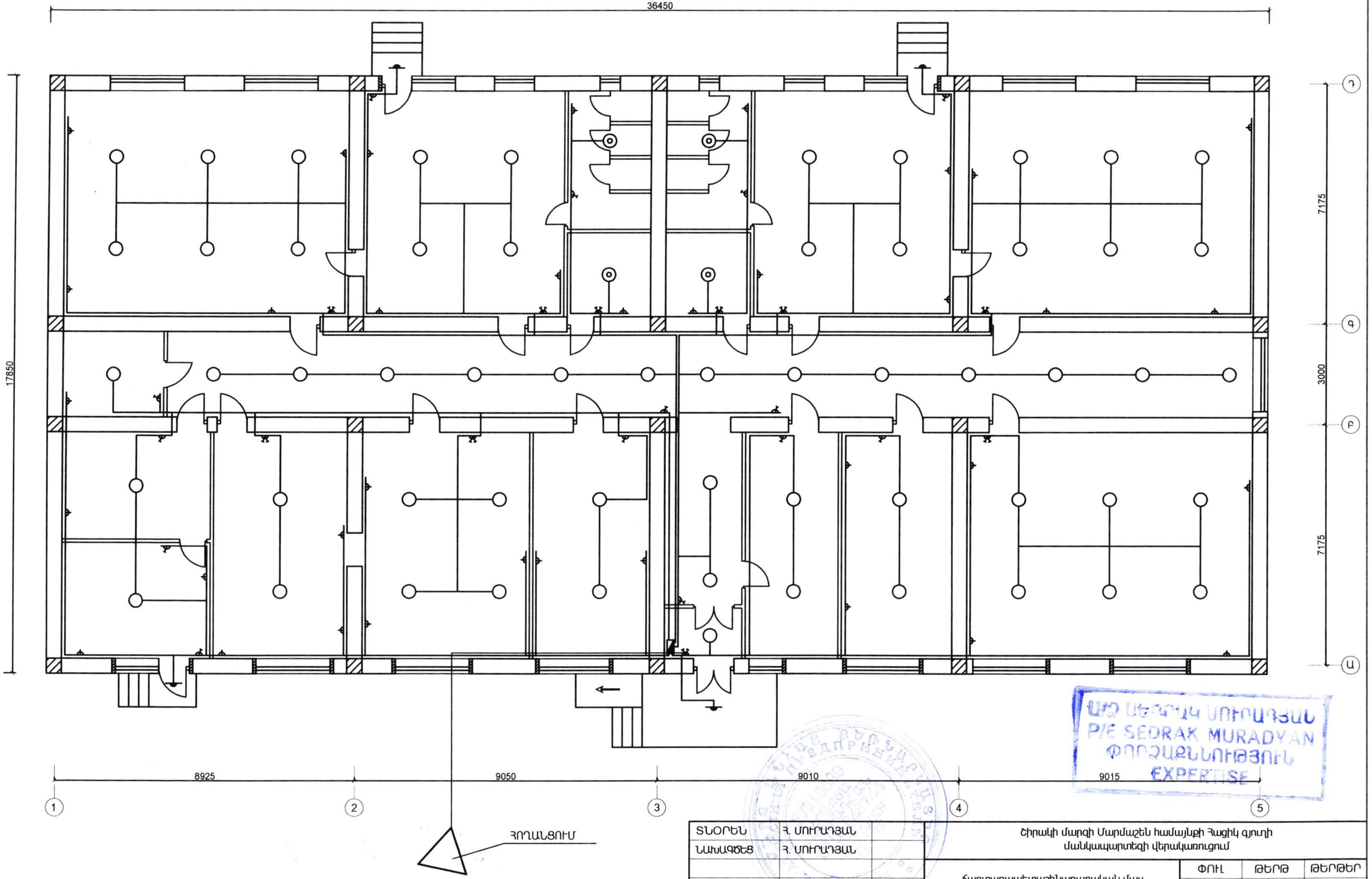


| | | | | | | |
|---|---|---|---|---|---|---|
| ՏՆՕՐԵՆ | Հ. ՄՈՒՐԱԴՅԱՆ | | Շիրակի մարզի Մարմաշեն համայնքի Հացիկ գյուղի մանկապարտեզի վերակառուցում | | | |
| ՆԱԽԱԳԾԵՑ | Հ. ՄՈՒՐԱԴՅԱՆ | | | | | |
| | | | ճարտարապետաշինարարական մաս | ՓՈՒԼ | ԹԵՐԹ | ԹԵՐԹԵՐ |
| | | | | ԷԼ | | |
| | | | առաջին հարկի հատակագիծ<br>էլ ներքին ցանցերով | Ա/Ձ ՀՐԱՉՅԱ ՄՈՒՐԱԴՅԱՆ<br>արտոնագիր ԿԱԴ-Ա1-017 | | |

## ԲԱՑԱՏՐԱԳԻՐ

Օբյեկտի էլեկտրատեխնիկական մասի նախագիծը կատարված է համաձայն շինարարական և տեխնոլոգիական առաջադրանքների և հատակագծերի, Հայաստանի էլեկտրական ցանցեր <<Ղարս>> մասնաճյուղի կողմից տրված էլեկտրասնուցման տեխնիկական պայմանի հիման վրա:

Կառույցի էլեկտրամատակարարումը կատարված է թաղամասում գործող էլ. տրանսֆորմատորային ենթակայանից, ցածր լարման վահանից: Էլեկտրաէներգիայի հաշվիչը տեղադրվում է փակ արկղի մեջ համաձայնեցնելով էլեկտրացանցի հետ:

Ներքին հաղորդալարերը անցկացվում են պղնձե լարերով ծեփի տակ: Լուսավորման վահանը տեղադրված է պատի մեջ հատակից 1600 մմ բարձրությամբ:

Բոլոր էլեկտրամոնտաժային աշխատանքները կատարել համաձայն գործող նորմերի:

## ՊԱՅՄԱՆԱԿԱՆ ՆՇԱՆՆԵՐ

| N | ԱՆՎԱՆՈՒՄԸ | ՆՇԱՆՆԵՐ |
|---|---|---|
| 1 | 2 | 3 |
| 1 | լուսավորության վահանակ | |
| 2 | առաստաղի լուսատու | |
| 3 | պատի լուսատու | |
| 4 | սանհանգույցի լուսատու | |
| 5 | վարդակ | |
| 6 | անջատիչ միաքևեռ | |
| 7 | անջատիչ երկքևեռ | |
| 8 | հաղորդալար | |

### ՆԵՐԱՆՑՄԱՆ ԿԱՆԳՆԱԿԻ ԱՄՐԱՑՄԱՆ ՍԽԵՄԱ

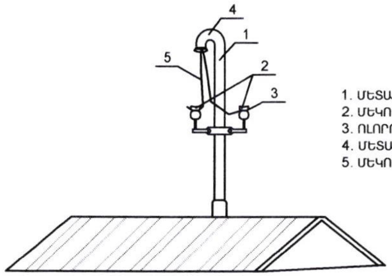


1. ՄԵՏԱՂԱԿԱՆ ԿԱՆԳՆԱԿ
2. ՄԵԿՈՒՍԻՉՆԵՐ
3. ՈԼՈՐՈՒՄ, ՓԱԹԱԹՈՒՄ
4. ՄԵՏԱՂԱԿԱՆ ԿԵՌ
5. ՄԵԿՈՒՍԱՑՎԱԾ ՆԵՐԱՆՑՄԱՆ ՄԱԼՈՒԽ

### ՀՈՂԱՆՑՄԱՆ ԿՈՆՏՈՒՐ

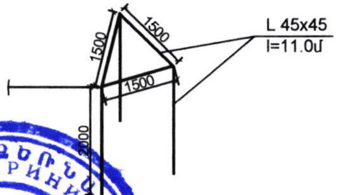


ԱՁ ՍԵԴՐԱԿ ՄՈՒՐԱԴՅԱՆ
P/E SEDRAK MURADYAN
ՓՈՐՁԱՔՆՆՈՒԹՅՈՒՆ
EXPERTISE

| | | | | | |
|---|---|---|---|---|---|
| ՏՆՕՐԵՆ | Հ. ՄՈՒՐԱԴՅԱՆ | Շիրակի մարզի Մարմաշեն համայնքի Հացիկ գյուղի մանկապարտեզի վերակառուցում | | | |
| ՆԱԽԱԳԾՈՂ | Հ. ՄՈՒՐԱԴՅԱՆ | | | | |
| | | ճարտարապետաշինարարական մաս | ՓՈՒԼ | ԹԵՐԹ | ԹԵՐԹԵՐ |
| | | | ԷԼ | | |
| | | բացատրագիր, պայմանական նշաններ, ներանցման կանգնակի ամրացման սխեմա, հողանցման կոնտուր | ԱՁ ՀՐԱՉՅԱ ՄՈՒՐԱԴՅԱՆ արտոնագիր ԿԱԴ-Ա1-017 | | |

## ԱՌԱՋԻՆ ՀԱՐԿԻ ՀԱՏԱԿԱԳԻԾ ՋՐԻ ՑԱՆՑԵՐՈՎ Մ1:100

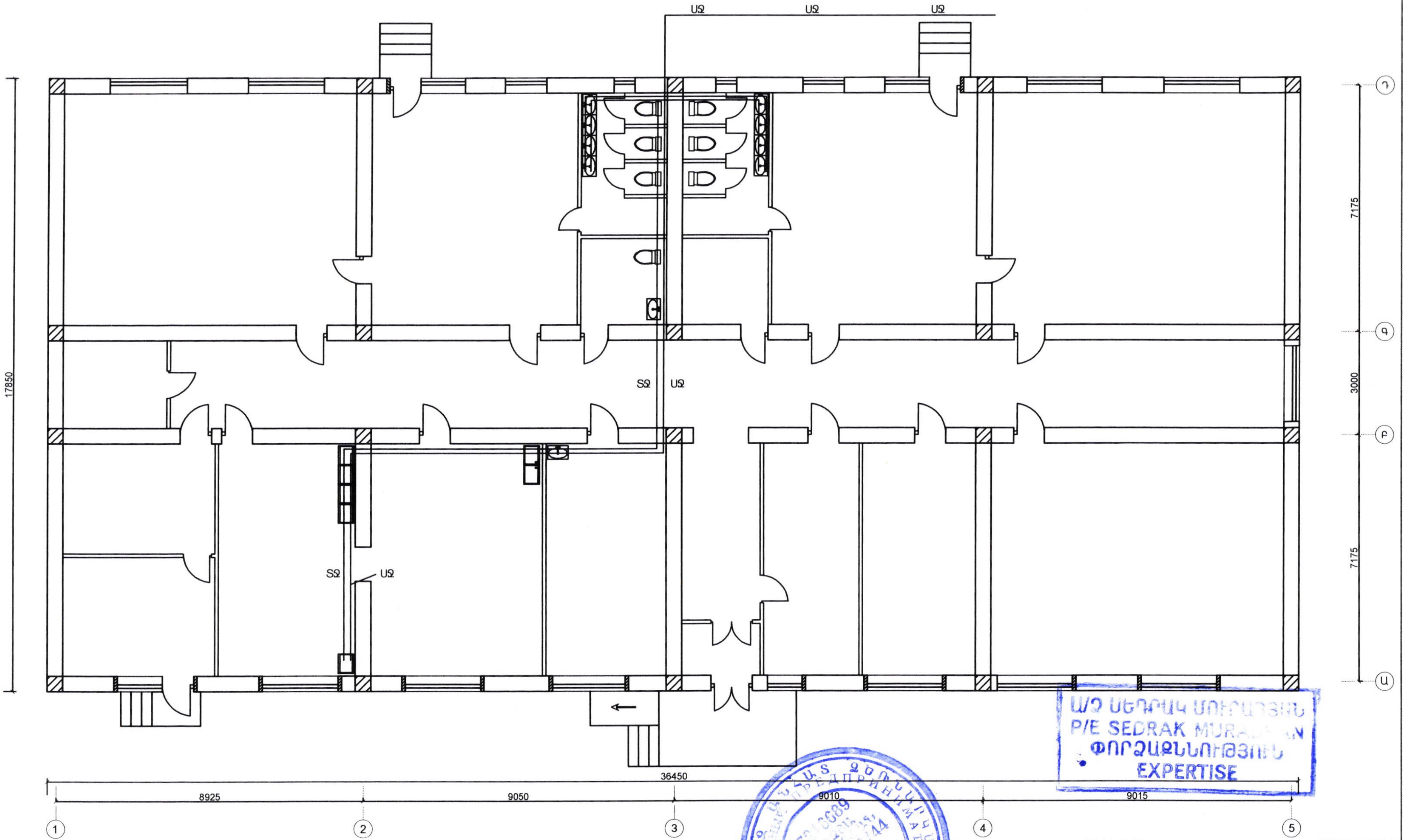


| | | | | | |
|---|---|---|---|---|---|
| ՏՆՕՐԵՆ | Հ. ՄՈՒՐԱԴՅԱՆ | | Շիրակի մարզի Մարմաշեն համայնքի Հացիկ գյուղի մանկապարտեզի վերակառուցում | | |
| ՆԱԽԱԳԾՈՂ | Հ. ՄՈՒՐԱԴՅԱՆ | | | | |
| | | | ճարտարապետաշինարարական մաս | ՓՈՒԼ | ԹԵՐԹ | ԹԵՐԹԵՐ |
| | | | | ՋԿ | | |
| | | | առաջին հարկի հատակագիծ ջրի ցանցերով | Ա/Ձ ՀՐԱՉՅԱ ՄՈՒՐԱԴՅԱՆ արտոնագիր ԿԱԴ-Ա1-017 | | |

## ԱՌԱՋԻՆ ՀԱՐԿԻ ՀԱՏԱԿԱԳԻԾ ԿՈՅՈՒՂՈՒ ՑԱՆՑԵՐՈՎ Մ1:100

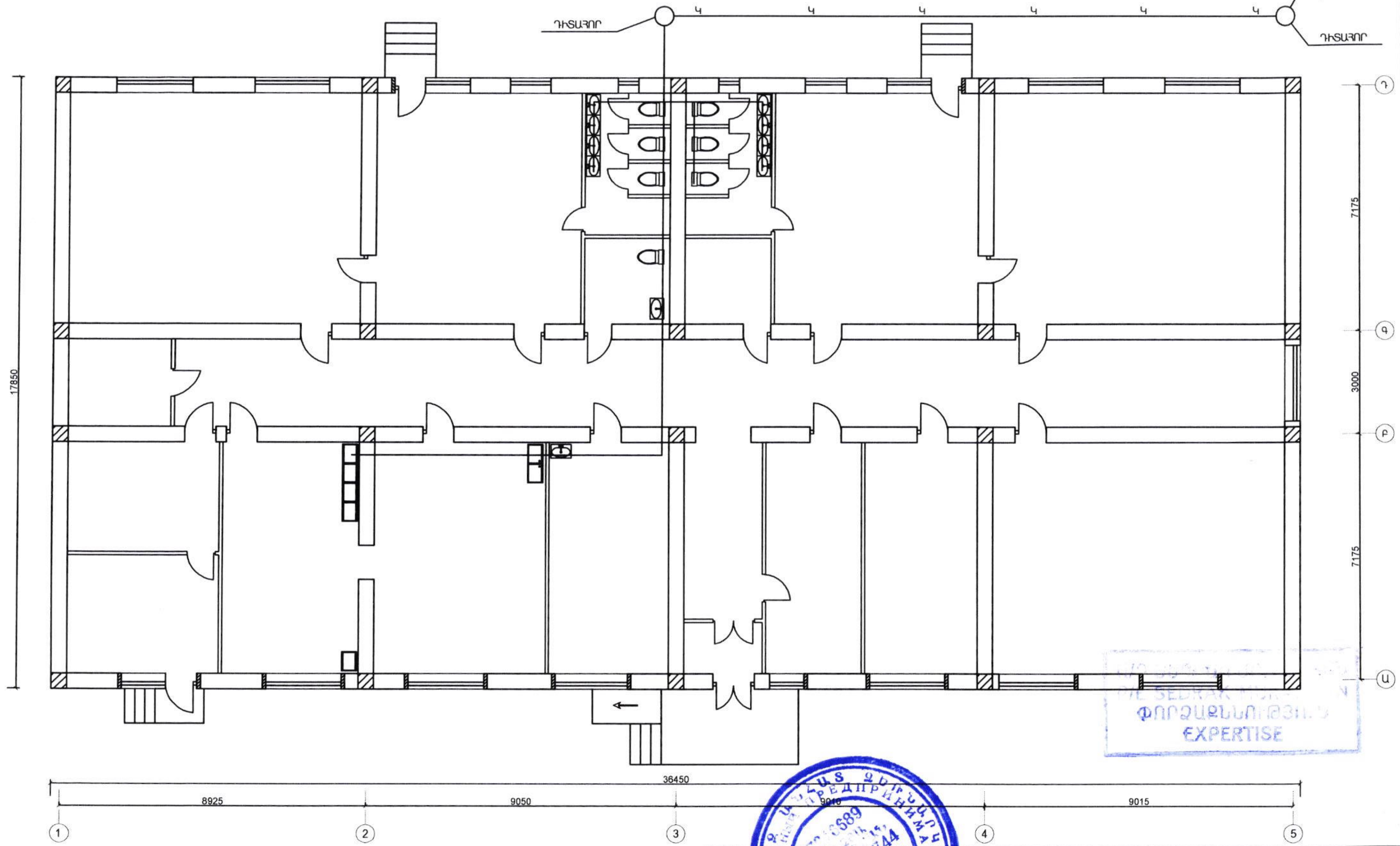


| | | | | | |
|---|---|---|---|---|---|
| ՏՆՕՐԵՆ | Հ. ՄՈՒՐԱԴՅԱՆ | Շիրակի մարզի Մարմաշեն համայնքի Հացիկ գյուղի մանկապարտեզի վերակառուցում | | | |
| ՆԱԽԱԳԾՈՂ | Հ. ՄՈՒՐԱԴՅԱՆ | | | | |
| | | ճարտարապետաշինարարական մաս | ՓՈՒԼ | ԹԵՐԹ | ԹԵՐԹԵՐ |
| | | | ԶԿ | | |
| | | առաջին հարկի հատակագիծ կոյուղու ցանցերով | Ա/Ձ ՀՐԱՉՅԱ ՄՈՒՐԱԴՅԱՆ արտոնագիր ԼԻՑ Ա1 017 | | |

## ԿԵՂՏԱՋՈՐԻ ԿՏՐՎԱԾՔ

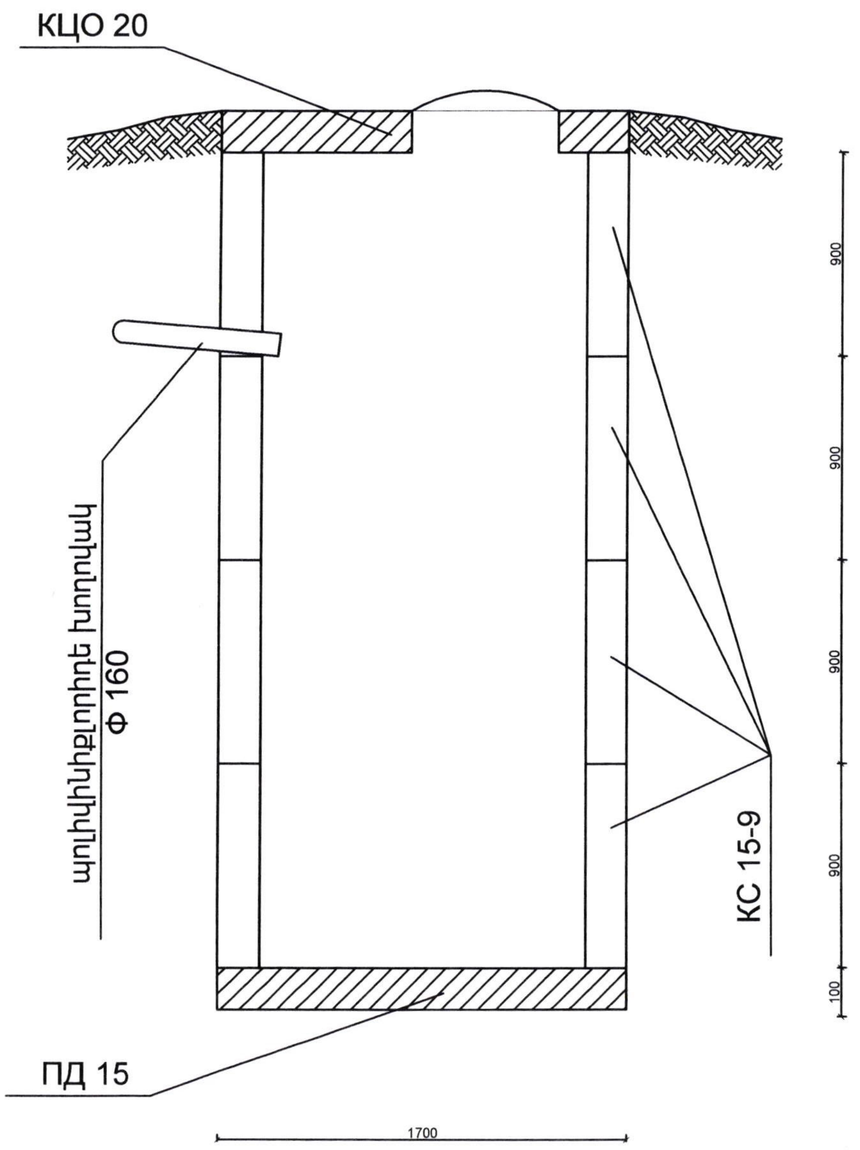


## ՄԱՍՆԱԳԻՐ

| N | ԱՆՎԱՆՈՒՄԸ | Չ/Մ | ՔԱՆԱԿ | ԾԱՆՈԹՈՒԹՅՈՒՆ |
|---|---|---|---|---|
| 1 | 2 | 3 | 4 | 5 |
| 1 | փոսորակի փորում 3-րդ կարգի բնահողում | խՄ | 15.2 | |
| 2 | ավելորդ բնահողի տեղափոխում | խՄ | 8.5 | |
| 3 | բնահողի հետլիցք | խՄ | 6.7 | |
| 4 | հին, քայքայված եզրաքարերի քանդում հեռացում | ՀԱՏ | 3 | |
| 5 | ավազակոպճային շերտի կառուցում /h=15սմ/ | խՄ | 0.6 | |
| 6 | բետոնե հիմնատակի շերտի կառուցում /h=10սմ/ | խՄ | 0.4 | |
| 7 | ե/բ օղակների տեղադրում | ՀԱՏ | 4 | КС 15-9 |
| 8 | ե/բ ծածկի սալի տեղադրում մտոցով | ՀԱՏ | 1 | КЦО 20 |
| 9 | ե/բ հիմքի սալի տեղադրում | ՀԱՏ | 1 | ПД 15 |
| 10 | մեկուսացում բիտումային քսուկով | ՔՄ | 18.0 | |

## ԿԵՂՏԱՋՈՐԻ Ե/Բ ՀԱՎԱՔՈՎԻ ԿՈՆՍՏՐՈՒԿՑԻԱՆԵՐԻ ԾԱՎԱԼՆԵՐԸ

| ԿՈՆՍՏՐՈՒԿՑԻԱՆԵՐԻ ԱՆՎԱՆՈՒՄԸ | | ПД 15 | КС 15-9 | КЦО 20 | ԸՆԴԱՄԵՆԸ խմ |
|---|---|---|---|---|---|
| ՔԱՆԱԿԸ/ՀԱՏ | | 1 | 4 | 1 | |
| ԲԵՏՈՆԻ ԾԱՎԱԼԸ խմ | միավորի | 0.38 | 0.40 | 0.36 | 2.34 |
| | ընդհանուրը | 0.38 | 1.60 | 0.36 | |

ԱՁ ՍԵԴՐԱԿ ՄՈՒՐԱԴՅԱՆ
P/E SEDRAK MURADYAN
ՓՈՐՁԱՔՆՆՈՒԹՅՈՒՆ
EXPERTISE

| | | |
|---|---|---|
| ՏՆՕՐԵՆ | Հ. ՄՈՒՐԱԴՅԱՆ | Շիրակի մարզի Մարմաշեն համայնքի Հացիկ գյուղի մանկապարտեզի վերակառուցում |
| ՆԱԽԱԳԾԵՑ | Հ. ՄՈՒՐԱԴՅԱՆ | |

| | ՓՈՒԼ | ԹԵՐԹ | ԹԵՐԹԵՐ |
|---|---|---|---|
| ճարտարապետաշինարարական մաս | ՁԿ | | |
| կեղտահորի կտրվածք, մասնագիր, կեղտահորի ե/բ հավաքովի կոնստրուկցիաների ծավալները | Ա/Ձ ՀՐԱՉՅԱ ՄՈՒՐԱԴՅԱՆ արտոնագիր ԿԱԴ-Ա1-017 | | |

# ԱՌԱՋԻՆ ՀԱՐԿԻ ՋԵՌՈՒՑՄԱՆ ՀԱՏԱԿԱԳԻԾ Մ1:100

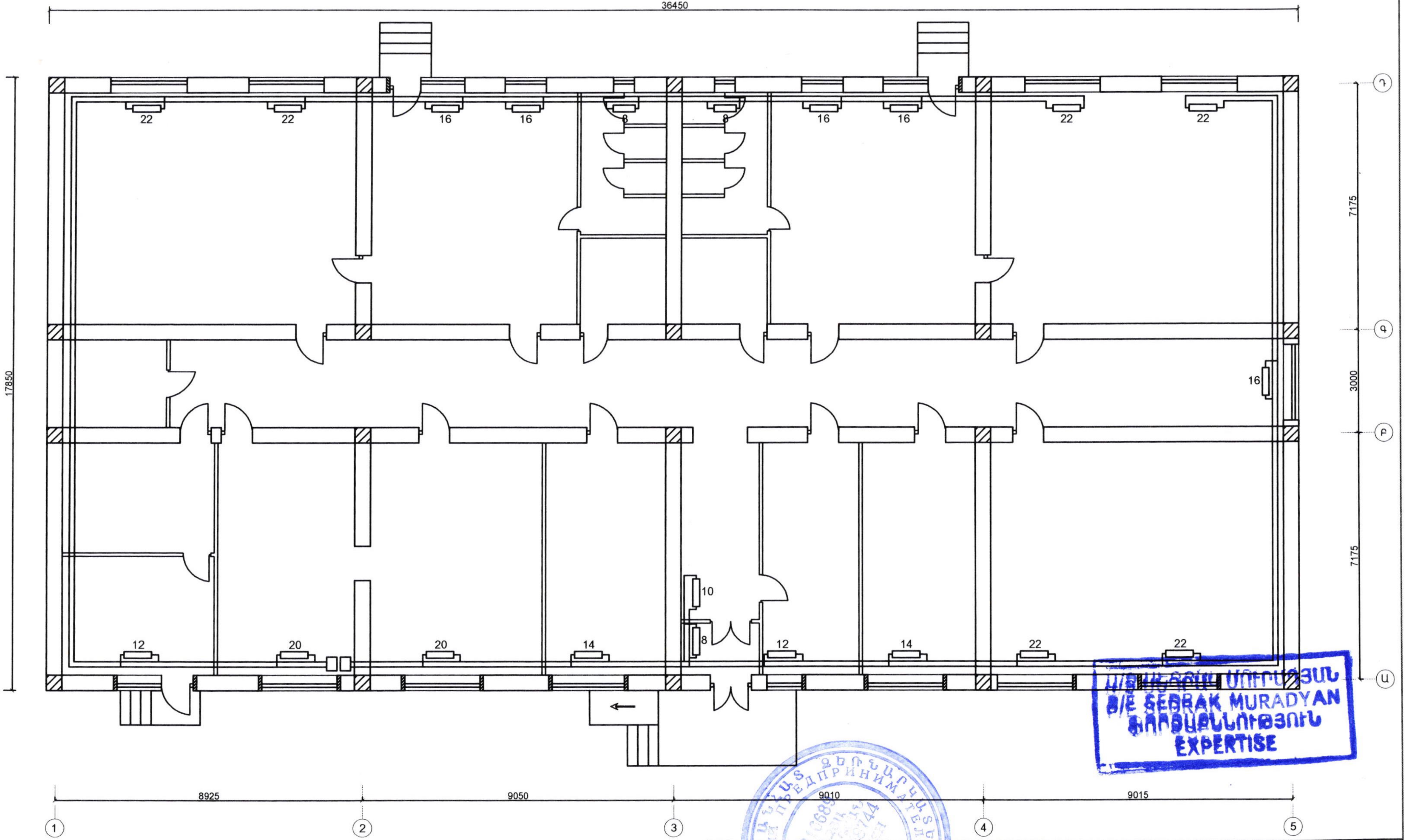



Ա/Ձ ՍԵԴՐԱԿ ՄՈՒՐԱԴՅԱՆ
I/E SEDRAK MURADYAN
ՓՈՐՁԱՔՆՆՈՒԹՅՈՒՆ
EXPERTISE


| | | | |
|---|---|---|---|
| ՏՆՕՐԵՆ | Հ. ՄՈՒՐԱԴՅԱՆ | | Շիրակի մարզի Մարմաշեն համայնքի Հացիկ գյուղի մանկապարտեզի վերակառուցում |
| ՆԱԽԱԳԾԵՑ | Հ. ՄՈՒՐԱԴՅԱՆ | | |

| | | |
|---|---|---|
| ճարտարապետաշինարարական մաս | ՓՈՒԼ | ԹԵՐԹ | ԹԵՐԹԵՐ |
| | ՁԿ | | |
| առաջին հարկի ջեռուցման հատակագիծ | Ա/Ձ ՀՐԱՉՅԱ ՄՈՒՐԱԴՅԱՆ արտոնագիր ԿԱԴ-Ա1-017 | | |

# ՆԵՐՔԻՆ ՋՐԱՄԱՏԱԿԱՐԱՐՈՒՄ ԵՎ ԿՈՅՈՒՂԻ

## ԲԱՑԱՏՐԱԳԻՐ

Կառույցի ներքին ջրամատակարարման և կոյուղագծի նախագիծը կատարված է համաձայն ներկայացված ճարտարապետա-շինարարական նախագծերի, շինարարական նորմաների СП 73.13330.2012 և կանոնների հիման վրա:

Ներքին ջրամատակարարման համակարգը միացվելու է տարածքում գործող ջրագծից:

Ջրամատակարարման ներքին համակարգը նախագծված է պոլիպրոպիլենային խողովակներից՝ օգտագործելով համապատասխան ձևավոր մասեր:

Խոհանոցում տեղադրված է էլեկտրական ջրատաքացուցիչ՝ խոհանոցը տաք ջրով ապահովելու համար:

Տնտեսական կեղտաջրերի հեռացումը կազմակերպված է ինքնահեռացումով՝ կառույցից դուրս եկող խողովակների թեքությունը ապահովելով I=0.02:

Կոյուղու ներքին համակարգն իրականացնել պոլիվինիլքլորիդե խողովակներից:

Կառույցից կենցաղային կեղտաջուրը հեռացվում է պոլիէթիլենային D=160մմ տրամագծի խողովակներից:

Խողովակաշարերի մոնտաժումից հետո համակարգերը ենթարկել փորձարկման՝ համաձայն գործող նորմերի:

## ՊԱՅՄԱՆԱԿԱՆ ՆՇԱՆՆԵՐ

| N | ԱՆՎԱՆՈՒՄԸ | ՆՇԱՆՆԵՐ | |
|---|---|---|---|
| 1 | 2 | 3 | 4 |
| 1 | լվացարան /Լ4/ | | |
| 2 | մետաղյա լվացարան խոհանոցի /Մ.Լ4/ | | |
| 3 | զուգարանակոնք /Զ/ | | |
| 4 | ջրատաքացուցիչ | | |
| 5 | սպասք լվալու մեքենա | | |
| 6 | լվացքի մեքենա | | |
| 7 | ջրաչափ | | |
| 8 | սառը ջրի խողովակ | —— B 1 —— | |
| 9 | տաք ջրի խողովակ | —— T 3 —— | |
| 10 | ներքին կոյուղագիծ | —— K 1 —— | |

| | | | |
|---|---|---|---|
| ՏՆՕՐԵՆ | Հ. ՄՈՒՐԱԴՅԱՆ | Շիրակի մարզի Մարմաշեն համայնքի Հացիկ գյուղի մանկապարտեզի վերակառուցում | |
| ՆԱԽԱԳԾԵՑ | Հ. ՄՈՒՐԱԴՅԱՆ | | |
| | | ճարտարապետաշինարարական մաս | ՓՈՒԼ: ՋԿ; ԹԵՐԹ; ԹԵՐԹԵՐ |
| | | բացատրագիր, պայմանական նշաններ | Ա/Ձ ՀՐԱՉՅԱ ՄՈՒՐԱԴՅԱՆ արտոնագիր ԿԱԴ-Ա1-017 |

Ա/Ձ ՍԵԴՐԱԿ ՄՈՒՐԱԴՅԱՆ
P/E SEDRAK MURADYAN
ՓՈՐՁԱՔՆՆՈՒԹՅՈՒՆ
EXPERTISE

# ՏԱՆԻՔԻ ՆՅՈՒԹԻ ԾԱԽՍԻ ՄԱՍՆԱԳԻՐ

| N | ԿՏՐՎԱԾՔԸ ՄՄ | ԸՆԴՀԱՆՈՒՐ ԵՐԿԱՐՈՒԹՅՈՒՆ Մ | ԾԱՎԱԼ |
|---|---|---|---|
| 1 | 2 | 3 | 4 |
| 1 | 100x100 | 250 | 2.5 |
| 2 | 160x80 | 860 | 11.1 |
| 3 | 120x40 | 86 | 0.42 |
| 4 | 140x70 թեքան | 200 | 1.96 |
| 5 | 100x50 | 80 | 0.4 |
| 6 | 50x50 | 1700 | 4.3 |
| 7 | տախտակ d 20 | - | 33 |
| 8 | ալիքաձև ցինկապատ թիթեղ - 0.55 | - | 814 քմ |
| 9 | թիթեղ ցինկապատ | - | 36 քմ |
| 10 | խարամ 20 սմ հաստությամբ | - | 96 խմ |
| 11 | գոլորշամեկուսիչ | - | 540 քմ |
| 12 | մետաղական կեռչան Փ 10 | - | 260 հատ |
| 13 | ջերմամեկուսիչ /հանքային բամբակ/ 100մմ | - | 196 քմ |

Ա/Ձ ՍԵԴՐԱԿ ՄՈՒՐԱԴՅԱՆ
P/E SEDRAK MURADYAN
ՓՈՐՁԱՔՆՆՈՒԹՅՈՒՆ
EXPERTISE

| | | | | | | |
|---|---|---|---|---|---|---|
| ՏՆՕՐԵՆ | Հ. ՄՈՒՐԱԴՅԱՆ | | Շիրակի մարզի Մարմաշեն համայնքի Հացիկ գյուղի մանկապարտեզի վերակառուցում | | | |
| ՆԱԽԱԳԾԵՑ | Հ. ՄՈՒՐԱԴՅԱՆ | | | | | |
| | | | ճարտարապետաշինարարական մաս | ՓՈՒԼ | ԹԵՐԹ | ԹԵՐԹԵՐ |
| | | | | Ա Ն | | |
| | | | տանիքի նյութի ծախսի մասնագիր | Ա/Ձ ՀՐԱՉՅԱ ՄՈՒՐԱԴՅԱՆ արտոնագիր ԿԱԴ-Ա1-017 | | |
| | | | | | | |

# ՄԱՍՆԱԳԻՐ

| N | ԱՆՎԱՆՈՒՄԸ | Չ/Մ | ՔԱՆԱԿ | ԾԱՆՈԹՈՒԹՅՈՒՆ |
|---|---|---|---|---|
| 1 | 2 | 3 | 4 | 5 |
| 1 | լուսավորման վահան | ՀԱՏ | 1 | |
| 2 | միաֆազ հաշվիչ AE 2044 տիպի 25 Ա հոսանքի | ՀԱՏ | - | |
| 3 | առաստաղի լուսատու LED 60 վտ | ՀԱՏ | 56 | |
| 4 | առաստաղի լուսատու 1 * 100 վտ | ՀԱՏ | - | |
| 5 | առաստաղի լուսատու 6 * 100 վտ | ՀԱՏ | - | |
| 6 | սանհանգույցի լուսատու 1 * 100 վտ | ՀԱՏ | 3 | |
| 7 | պատի լուսատու 1 * 100 վտ | ՀԱՏ | 4 | |
| 8 | վարդակ | ՀԱՏ | 38 | |
| 9 | անջատիչ միաբևեռ | ՀԱՏ | 10 | |
| 10 | անջատիչ երկբևեռ | ՀԱՏ | 11 | |
| 11 | տեղադրման տուփ | ՀԱՏ | 59 | |
| 12 | միացման տուփ | ՀԱՏ | 42 | |
| 13 | հաղորդալար պղնձե ջիլերով<br>ПВ 2*4 ք.մմ<br>ПВ 1*10 ք.մմ<br>ПВ 1*6 ք.մմ<br>ПВ 1*1.5 ք.մմ | Մ | <br>220<br>60<br>30<br>60 | |
| 14 | հաղորդալար պղնձե ջիլերով ПВ 2.5 ք.մմ | Մ | 140 | |
| 15 | հաղորդալար պղնձե ջիլերով<br>ППВ 1*2.5 ք.մմ<br>ППВ 1*1.5 ք.մմ | Մ | <br>120<br>- | |
| 16 | անցքերի բացում հաղորդալարերի համար 20մմ | ՀԱՏ | 18 | |
| 17 | հողանցման կոնտուր | | | |
| 18 | L 45x45<br>շերտապողպատ - 20 | Մ | 11<br>12 | |

| | | |
|---|---|---|
| ՏՆՕՐԵՆ | Հ. ՄՈՒՐԱԴՅԱՆ | Շիրակի մարզի Մարմաշեն համայնքի Հացիկ գյուղի մանկապարտեզի վերակառուցում |
| ՆԱԽԱԳԾԵՑ | Հ. ՄՈՒՐԱԴՅԱՆ | |
| ճարտարապետաշինարարական մաս | ՓՈՒԼ: ԷL | ԹԵՐԹ / ԹԵՐԹԵՐ |
| մասնագիր | Ա/Ձ ՀՐԱՉՅԱ ՄՈՒՐԱԴՅԱՆ<br>արտոնագիր ԿԱԴ-Ա1-017 | |

# ՆԵՐՔԻՆ ՋՐԱՄԱՏԱԿԱՐԱՐՄԱՆ ՀԱՄԱԿԱՐԳԻ ՆԱԽԱԳԾԱՅԻՆ ԾԱՎԱԼՆԵՐ

| N | ԱՆՎԱՆՈՒՄԸ | Չ/Մ | ՔԱՆԱԿ | ԾԱՆՈԹՈՒԹՅՈՒՆ |
|---|---|---|---|---|
| 1 | 2 | 3 | 4 | 5 |
| 1 | պոլիպրոպիլենային խողովակ /Φ16/ | ԳԾ/Մ | 32 | |
| 2 | պոլիպրոպիլենային խողովակ /Φ20/ | ԳԾ/Մ | 52 | |
| 3 | պոլիպրոպիլենային խողովակ /Φ25/ | ԳԾ/Մ | 2 | |
| 4 | պոլիպրոպիլենային խողովակ /Φ32/ | ԳԾ/Մ | 10 | |
| 5 | խողովակների միացման ձևավոր մասեր՝ անկյունակ | ՀԱՏ | 19 | |
| 6 | խողովակների միացման ձևավոր մասեր՝ եռաբաշխիչ, քառաբաշխիչ | ՀԱՏ | 25 | |
| 7 | լվացարանի խառնիչ ծորակ | ՀԱՏ | 10 | |
| 8 | խոհանոցային լվացարանի խառնիչ ծորակ | ՀԱՏ | 3 | |
| 9 | փական կչորդիչային Φ16 / Φ20 | ՀԱՏ | 29 | |
| 10 | փական կչորդիչային Φ25 / Φ32 | ՀԱՏ | 3 | |
| 11 | համակարգի փորձարկում | Մ | 96 | |
| 12 | պատի վրա խողովակների ամրացուցիչներ | ՀԱՏ | 68 | |
| 13 | անցքերի բացում պատի, միջնորմի մեջ և առաստաղում | ՏԵՂ | 5/5 | |
| 14 | պարկուճների տեղադրում Φ50 | ԳԾ/Մ | 5 | |

P/E SEDRAK MURADYAN
EXPERTISE

| | | | | | | |
|---|---|---|---|---|---|---|
| ՏՆՕՐԵՆ | Հ. ՄՈՒՐԱԴՅԱՆ | | Շիրակի մարզի Մարմաշեն համայնքի Հացիկ գյուղի մանկապարտեզի վերակառուցում | | | |
| ՆԱԽԱԳԾԵՑ | Հ. ՄՈՒՐԱԴՅԱՆ | | | | | |
| | | | ճարտարապետաշինարարական մաս | ՓՈՒԼ | ԹԵՐԹ | ԹԵՐԹԵՐ |
| | | | | ՋԿ | | |
| | | | ներքին ջրամատակարարման համակարգի [illegible] | Ա/Ձ ՀՐԱՉՅԱ ՄՈՒՐԱԴՅԱՆ [illegible] | | |

# ԿՈՅՈՒՂՈՒ ՆԵՐՔԻՆ ՀԱՄԱԿԱՐԳԻ ՆԱԽԱԳԾԱՅԻՆ ԾԱՎԱԼՆԵՐ

| N | ԱՆՎԱՆՈՒՄԸ | Չ/Մ | ՔԱՆԱԿ | ԾԱՆՈԹՈՒԹՅՈՒՆ |
|---|---|---|---|---|
| 1 | 2 | 3 | 4 | 5 |
| 1 | պոլիվինիքլորիդե խողովակ /Φ50/ | ԳԾ/Մ | 17 | |
| 2 | պոլիվինիքլորիդե խողովակ /Φ110/ | ԳԾ/Մ | 18 | |
| 3 | պոլիվինիքլորիդե խողովակ /Φ160/ | ԳԾ/Մ | 5 | |
| 4 | ձևավոր մասեր՝ անկյունակ | ՀԱՏ | 10 | |
| 5 | ձևավոր մասեր՝ եռաբաշխիչ, քառաբաշխիչ | ՀԱՏ | 19 | |
| 6 | կերամիկական լվացարան սիֆոնով | ԿՈՄՊ. | 9 | |
| 7 | մետաղական լվացարան սիֆոնով | ԿՈՄՊ. | 3 | |
| 8 | կերամիկական զուգարանակոնք բաքիկով | ԿՈՄՊ. | 7 | |
| 9 | համակարգի փորձարկում | Մ | 40 | |
| 10 | անցքերի բացում պատի և միջնորմի մեջ | ՏԵՂ | 7 | |
| 11 | անցքերի բացում առաստաղի մեջ | ՏԵՂ | 9 | |
| 12 | պարկուչների տեղադրում Φ89 / Φ250 | ԳԾ/Մ | 7 | |

Ա/Ձ ՍԵԴՐԱԿ ՄՈՒՐԱԴՅԱՆ
P/E SEDRAK MURADYAN
ՓՈՐՁԱՔՆՆՈՒԹՅՈՒՆ
EXPERTISE

| ՏՆՕՐԵՆ | Հ. ՄՈՒՐԱԴՅԱՆ | | Շիրակի մարզի Մարմաշեն համայնքի Հացիկ գյուղի մանկապարտեզի վերակառուցում | | |
|---|---|---|---|---|---|
| ՆԱԽԱԳԾՈՂ | Հ. ՄՈՒՐԱԴՅԱՆ | | | | |
| | | | ճարտարապետաշինարարական մաս | ՓՈՒԼ | ԹԵՐԹ | ԹԵՐԹԵՐ |
| | | | | ՁԿ | | |
| | | | կոյուղու ներքին համակարգի նախագծային ծավալներ | Ա/Ձ ՀՐԱՉՅԱ ՄՈՒՐԱԴՅԱՆ արտոնագիր ԿԱԴ-Ա1-017 | | |

# ՆԵՐՔԻՆ ՋՐԱՄԱՏԱԿԱՐԱՐՄԱՆ ՏԱՐԱԾԱԿԱՆ ՍԽԵՄԱ

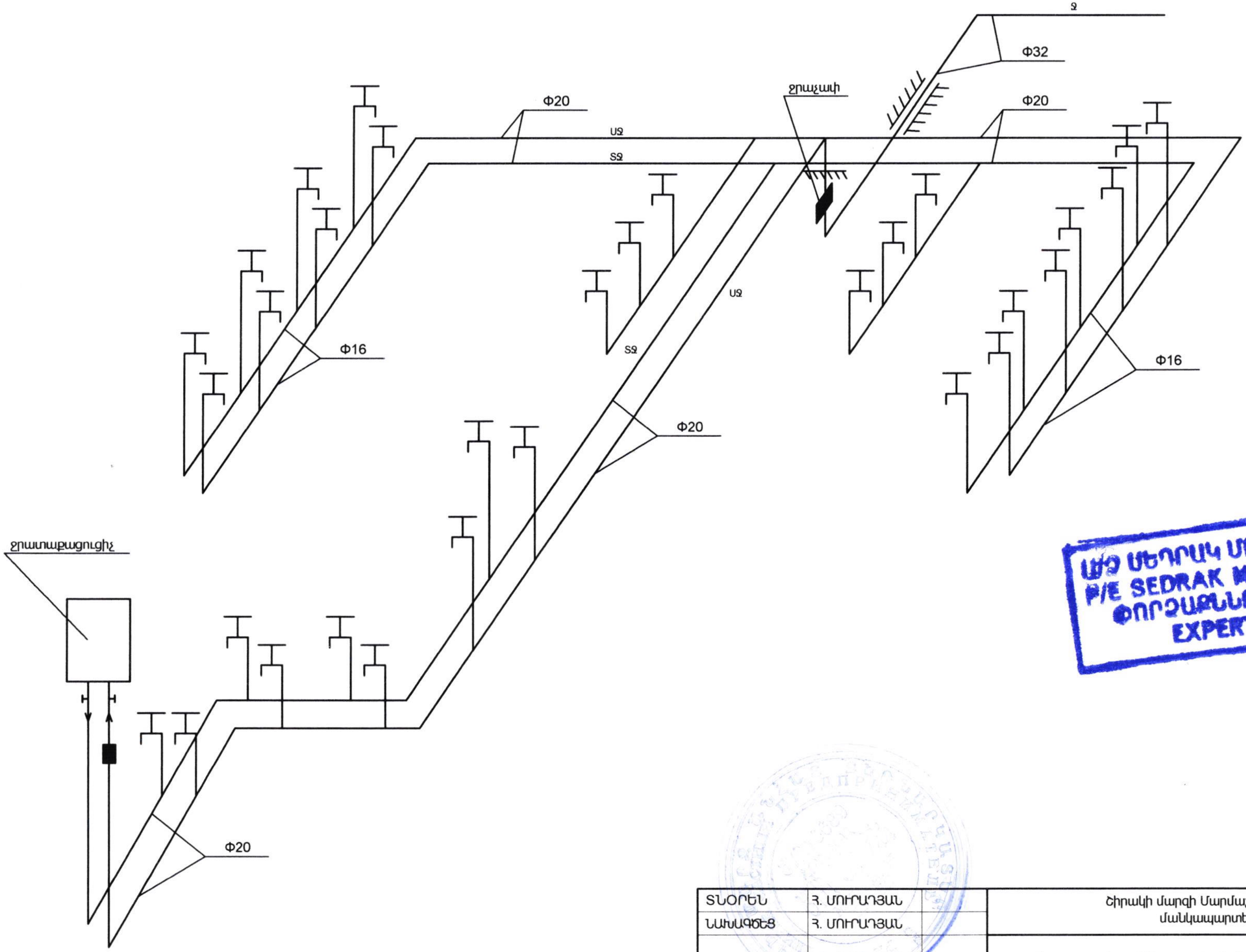



Ա/Ձ ՍԵԴՐԱԿ ՄՈՒՐԱԴՅԱՆ
P/E SEDRAK MURADYAN
ՓՈՐՁԱՔՆՆՈՒԹՅՈՒՆ
EXPERTISE


| | | | | | | |
|---|---|---|---|---|---|---|
| ՏՆՕՐԵՆ | Հ. ՄՈՒՐԱԴՅԱՆ | | Շիրակի մարզի Մարմաշեն համայնքի Հացիկ գյուղի մանկապարտեզի վերակառուցում | | | |
| ՆԱԽԱԳԾԵՑ | Հ. ՄՈՒՐԱԴՅԱՆ | | | | | |
| | | | ճարտարապետաշինարարական մաս | ՓՈՒԼ | ԹԵՐԹ | ԹԵՐԹԵՐ |
| | | | | ՁԿ | | |
| | | | ներքին ջրամատակարարման տարածական սխեմա | Ա/Ձ ՀՐԱՉՅԱ ՄՈՒՐԱԴՅԱՆ արտոնագիր ԿԱԴ-Ա1-017 | | |
| | | | | | | |

# ԿՈՅՈՒՂՈՒ ՏԱՐԱԾԱԿԱՆ ՍԽԵՄԱ

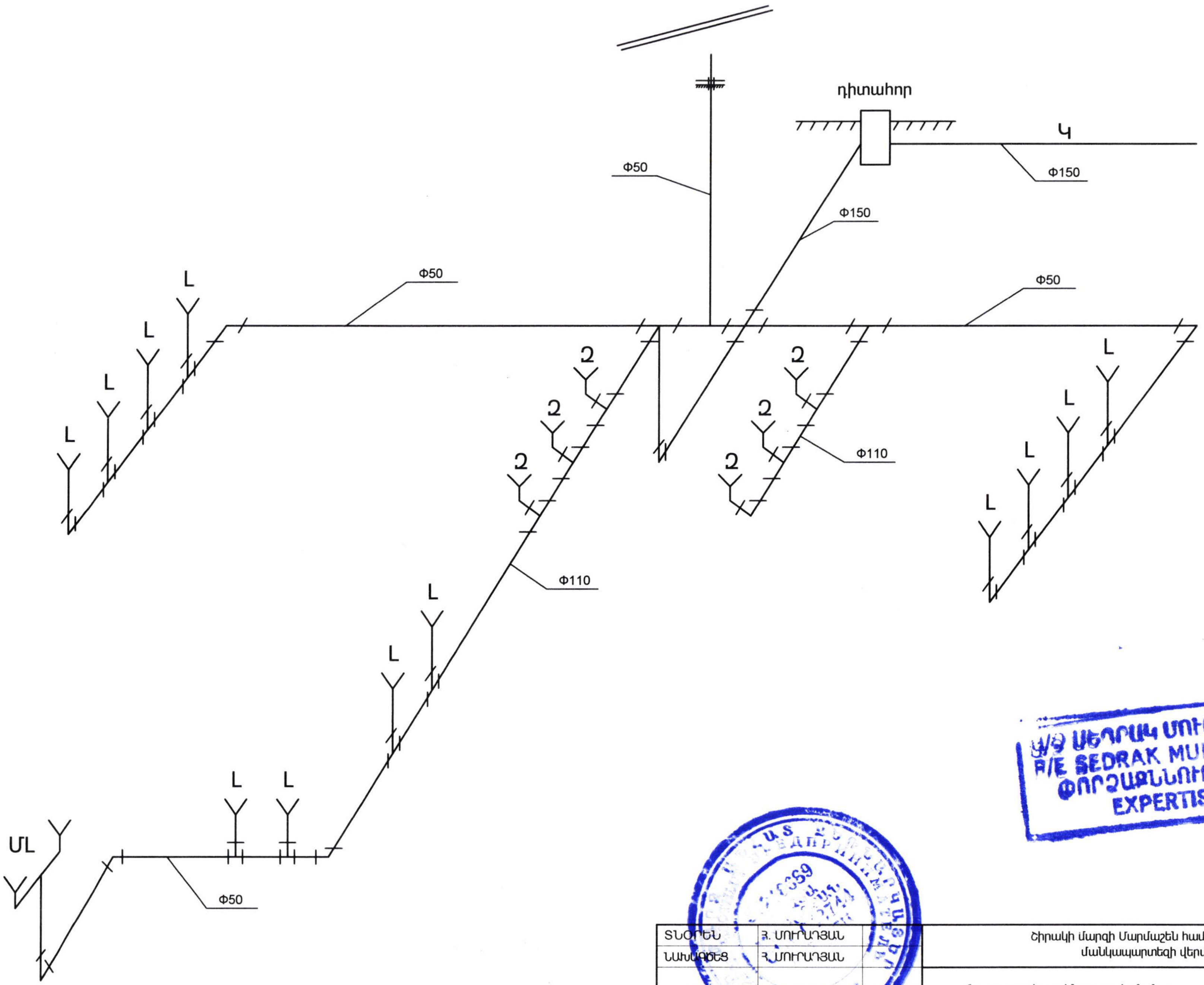


Ա/Ձ ՍԵԴՐԱԿ ՄՈՒՐԱԴՅԱՆ
A/E SEDRAK MURADYAN
ՓՈՐՁԱՔՆՆՈՒԹՅՈՒՆ
EXPERTISE

| | | | | | | |
|---|---|---|---|---|---|---|
| ՏՆՕՐԵՆ | Յ. ՄՈՒՐԱԴՅԱՆ | | Շիրակի մարզի Մարմաշեն համայնքի Հացիկ գյուղի մանկապարտեզի վերակառուցում | | | |
| ՆԱԽԱԳԾԵՑ | Յ. ՄՈՒՐԱԴՅԱՆ | | | | | |
| | | | ճարտարապետաշինարարական մաս | ՓՈՒԼ | ԹԵՐԹ | ԹԵՐԹԵՐ |
| | | | | ՋԿ | | |
| | | | կոյուղու տարածական սխեմա | Ա/Ձ ՀՐԱՉՅԱ ՄՈՒՐԱԴՅԱՆ արտոնագիր ԿԱԴ-Ա1-017 | | |
| | | | | | | |

# ՋԵՌՈՒՑՄԱՆ ՀԱՄԱԿԱՐԳԻ ՏԱՐԱԾԱԿԱՆ ՍԽԵՄԱ

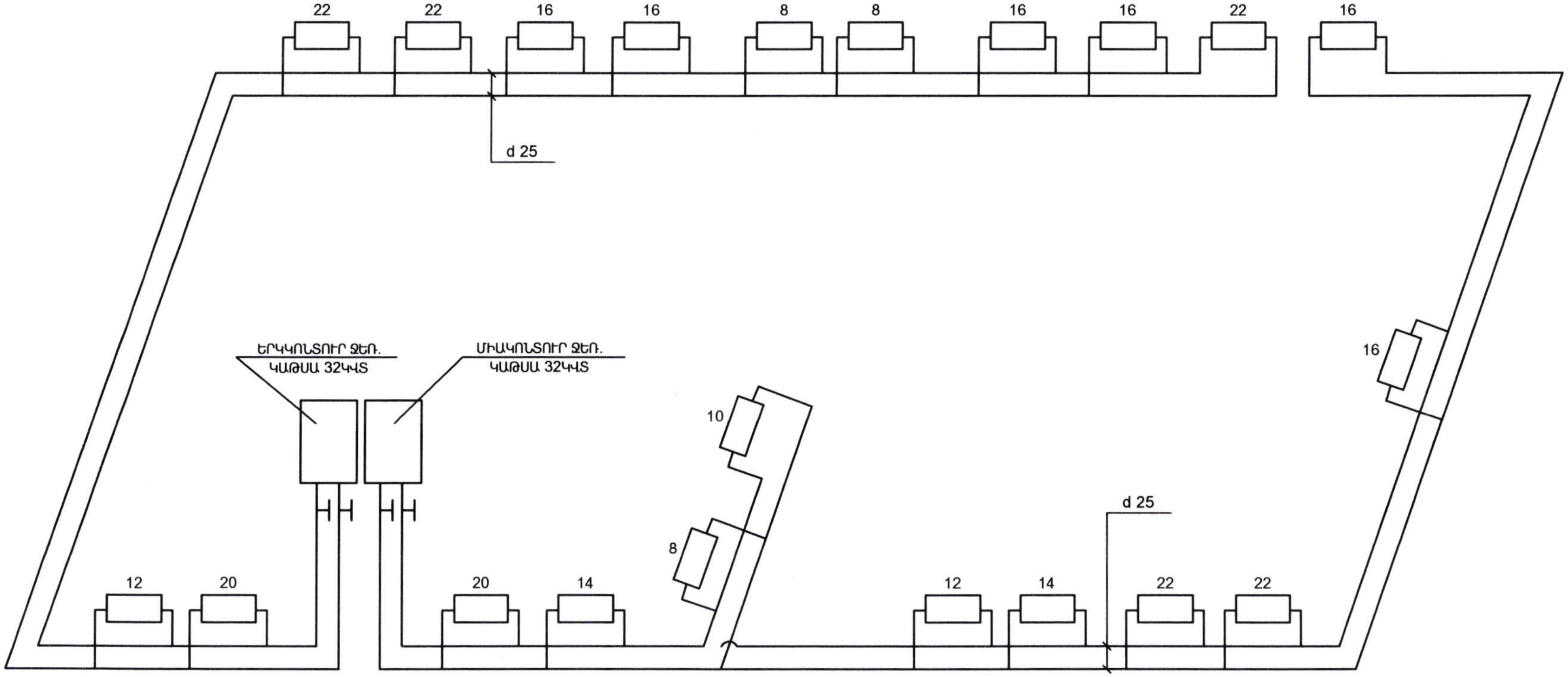


Ա/Ձ ՍԵԴՐԱԿ ՄՈՒՐԱԴՅԱՆ
P/E SEDRAK MURADYAN
ՓՈՐՁԱՔՆՆՈՒԹՅՈՒՆ
EXPERTISE

| | | | | | |
|---|---|---|---|---|---|
| ՏՆՕՐԵՆ | Հ. ՄՈՒՐԱԴՅԱՆ | | Շիրակի մարզի Մարմաշեն համայնքի Հացիկ գյուղի մանկապարտեզի վերակառուցում | | |
| ՆԱԽԱԳԾԵՑ | Հ. ՄՈՒՐԱԴՅԱՆ | | | | |
| | | | ճարտարապետաշինարարական մաս | ՓՈՒԼ | ԹԵՐԹ | ԹԵՐԹԵՐ |
| | | | | ՋԿ | | |
| | | | ջեռուցման համակարգի տարածական սխեմա | Ա/Ձ ՀՐԱՉՅԱ ՄՈՒՐԱԴՅԱՆ արտոնագիր ԿԱԴ-Ա1-017 | | |

# ՆՅՈՒԹԻ ԾԱԽՍԻ ՄԱՍՆԱԳԻՐ

| N | կոնստրուկցիա | կտրվածք | երկ. մ | քանակ | ընդ. երկ. մ | միավ. քաշը կգ | ընդ. քաշը կգ | բետոն խմ | այլ ծավալ |
|---|---|---|---|---|---|---|---|---|---|
| | | | | | | | | B 25 | բուտոբ. |
| 1 | սյուներ | Φ20A500 | | | 440 | 2.446 | 1080 | 11.6 | |
| 2 | սյուներ | Φ8A240 | | | 660 | 0.395 | 260 | | |
| 3 | հարթ կարկաս | Φ12A500 | | | 162 | 0.888 | 144 | 5.60 | |
| 4 | հարթ կարկաս | Φ8A240 | | | 140 | 0.395 | 55 | | |
| 5 | պարզունակ | Φ20A500 | | | 365 | 2.446 | 893 | 19.8 | |
| 6 | պարզունակ | Φ8A240 | | | 710 | 0.395 | 281 | | |
| 7 | գոտի | Φ20A500 | | | 180 | 2.446 | 440 | 14.6 | |
| 8 | գոտի | Φ8A240 | | | 760 | 0.395 | 300 | | |
| 9 | ծածկի հեծան | Φ18A500 | | | 2140 | 1.998 | 4276 | 33.0 | |
| 10 | ծածկի հեծան | Φ8A240 | | | 27412 | 0.395 | 10828 | | |
| 11 | երկայնական գոտի | Φ20A500 | | | 370 | 2.446 | 905 | 12.0 | |
| 12 | երկայնական գոտի | Φ8A240 | | | 640 | 0.395 | 253 | | |
| 13 | սալ | Φ12A500 | | | 4100 | 0.888 | 3640 | 47.0 | |
| 14 | սալ | Φ8A240 | | | 2160 | 0.395 | 853 | | |
| 15 | բարավոր | Φ14A500 | | | 110 | 1.208 | 133 | 34.0 | |
| 16 | բարավոր | Φ8A240 | | | 174 | 0.395 | 69 | | |
| 17 | բարավոր | Φ12A500 | | | 50 | 0.888 | 45 | 0.11 | |
| 18 | բարավոր | Φ8A240 | | | 220 | 0.395 | 87 | | |
| 19 | ցանց շարքի մեջ | Φ4br 150*150 | | | 120 քմ | 0.099 | 170 | | |
| 20 | ցանց պատի վրա | Φ3br 200*200 | | | 400 քմ | 0.055 | 264 | | |
| 21 | նկուղի մուտք | Φ12A500 | | | 75 | 0.888 | 67 | 3.72 | 1.44 |
| 22 | նկուղի մուտք | Φ8A240 | | | 80 | 0.395 | 32 | | |
| 23 | նկուղի լուսամուտ | Φ12A500 | | | 30 | 0.888 | 27 | 0.65 | 0.52 |
| 24 | նկուղի լուսամուտ | Φ8A240 | | | 32 | 0.395 | 13 | | |
| 25 | աստիճաններ | | | | | | | | 7.0 |
| 26 | թեքահարթակ | | | | | | | | 4.0 |
| 27 | հարթեցնող շերտ 40մմ | | | | | | | 21.0 | |
| Քանդվող պատեր 25.0 խմ, լրաշարք պատեր 46.0 խմ, նոր շարվող պատեր 54.0 խմ | | | | | | | | | |

| | | |
|---|---|---|
| ՏՆՕՐԵՆ | Հ. ՄՈՒՐԱԴՅԱՆ | Շիրակի մարզի Մարմաշեն համայնքի Հացիկ գյուղի մանկապարտեզի վերակառուցում |
| ՆԱԽԱԳԾԵՑ | Հ. ՄՈՒՐԱԴՅԱՆ | |

| | ՓՈՒԼ | ԹԵՐԹ | ԹԵՐԹԵՐ |
|---|---|---|---|
| ճարտարապետաշինարարական մաս | ԱՆ | | |
| Նյութի ծախսի մասնագիր ծածկի սալ | Ա/Ձ ՀՐԱՉՅԱ ՄՈՒՐԱԴՅԱՆ արտոնագիր ԿԱԴ-Ա1-017 | | |

# ՆԵՐՔԻՆ ՋԵՐՄԱՄԱՏԱԿԱՐԱՐՈՒՄ

## ԲԱՑԱՏՐԱԳԻՐ

Ներքին ջերմամատակարարման նախագիծը կատարված է համաձայն ներկայացված ճարտարապետա-շինարարական նախագծերի, գոյություն ունեցող շինարարական նորմաների (СНИП 2.04.05-86) և կանոնների հիման վրա:
Ջեռուցման համակարգը սնող ջերմակրի պարամետրերն են 80-65 c:

Որպես ջեռուցման սարքեր նախատեսված են ալյումինե մարտկոցներ 132 վտ h=500մմ պարամետրերով: Ներքին ջեռուցման համակարգը նախագծված է մետաղապլաստիկ խողովակներով:

Մարտկոցների աշխատանքը կարգավորելու համար նախատեսված են ջերմային կարգավորիչներ: Մարտկոցների վրա տեղադրվելու են օդահան ծորակներ: Համակարգի կանգնակների ստորին կետերում տեղադրվելու են խցանային ծորակներ:

Նախագծում նախատեսված է երկխողովականի, փակուղային ջեռուցման համակարգ՝ խողովակաշարի ներքին բաշխմամբ:

Անհրաժեշտ ջերմությունը կառույցում ապահովում է համապատասխան երկկոնտուրանի ջեռուցման կաթսայի միջոցով՝ W=55 կվտ հզորությամբ:

Օդափոխությունը բնական է առանց լրացուցիչ միջոցառումների:

## ՋԵՌՈՒՑՄԱՆ ԱՇԽԱՏԱՆՔՆԵՐԻ ՆԱԽԱԳԾԱՅԻՆ ԾԱՎԱԼՆԵՐԸ

| N | ԱՆՎԱՆՈՒՄԸ | Չ/Մ | ՔԱՆԱԿ | ԾԱՆՈԹՈՒԹՅՈՒՆ |
|---|---|---|---|---|
| 1 | 2 | 3 | 4 | 5 |
| 1 | ջեռուցման կաթսա | կոմպլեկտ | 2 | 32 կվտ |
| 2 | պլաստիկ խողովակներ Φ 16 | գծ.մ | 24 | |
| 3 | պլաստիկ խողովակներ Φ 20 | գծ.մ | - | |
| 4 | պլաստիկ խողովակներ Φ 26 | գծ.մ | 270 | |
| 5 | պլաստիկ խողովակներ Φ 32 | գծ.մ | 3 | |
| 6 | պլաստիկ խողովակներ Φ 40 | գծ.մ | --- | |
| 7 | ջեռուցման մարտկոցներ H=500 | էկմ/կվտ | 21 | |
| 8 | ջերմային կարգավորիչ d 15 | հատ | 21 | |
| 9 | օդահան ծորակներ d 12 | հատ | 21 | |
| 10 | փական d 32/40 | հատ | 4 | |
| 11 | փական d 20 | հատ | 2 | |
| 12 | խցանավոր փականներ d 15 | հատ | 21 | |
| 13 | ձևավոր մասեր (անկյունակներ) | հատ | 52 | |
| 14 | ձևավոր մասեր (անցումներ) | հատ | 4 | |
| 15 | ձևավոր մասեր (եռաբաշխիչ, քառաբաշխիչ) | հատ | 42 | |
| 16 | համակարգի փորձարկում | գծ.մ | 210 | |
| 17 | մետաղյա խողովակից կոլեկտոր d 57 | հատ | 2 | |
| 18 | մետաղական պարկուճների ներկում | քմ | 0.5 | |
| 19 | խողովակների ամրացուցիչներ | հատ | 880 | |
| 20 | մարտկոցների և կաթսայի ամրացուցիչներ | հատ | 56 | |
| 21 | անցքերի բացում պատի և միջնորմների մեջ | տեղ | 12 | |
| 22 | անցքերի բացում առաստաղի մեջ | տեղ | 1 | |
| 23 | մետաղական պարկուճ d 76 | մ | -- | |
| 24 | մետաղական պարկուճ d 57 | մ | 12 | |
| 25 | պարկուճների եզրերի փակում | տեղ | 24 | |

## ՋԵՌՈՒՑՄԱՆ ՄԱՐՏԿՈՑԻ ՄԻԱՑՈՒՄԸ ԽՈՂՈՎԱԿԱՇԱՐԻՆ

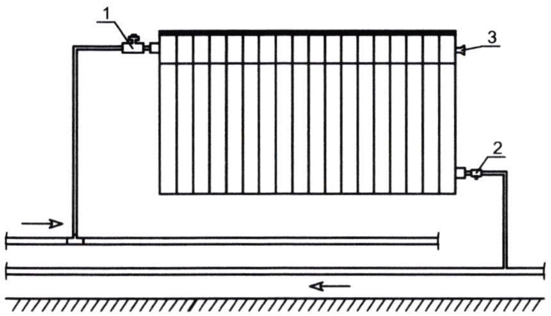


## ՋԵՌՈՒՑՄԱՆ ԿԱԹՍԱ

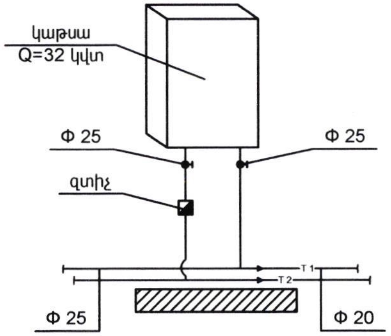


## ԾԱՆՈԹՈՒԹՅՈՒՆ

| | | |
|---|---|---|
| 1 | | ջերմության կարգավորիչ փական |
| 2 | | խցանավոր փական |
| 3 | | օդահան ծորակ |

| | | | |
|---|---|---|---|
| ՏՆՕՐԵՆ | Յ. ՄՈՒՐԱԴՅԱՆ | Շիրակի մարզի Մարմաշեն համայնքի Հացիկ գյուղի մանկապարտեզի վերակառուցում | |
| ՆԱԽԱԳԾԵՑ | Յ. ՄՈՒՐԱԴՅԱՆ | | |
| | | ճարտարապետաշինարարական մաս | ՓՈՒԼ: ԱՆ; ԹԵՐԹ; ԹԵՐԹԵՐ |
| | | ներքին ջերմամատակարարում | Ա/Ձ ՅՐԱՉՅԱ ՄՈՒՐԱԴՅԱՆ արտոնագիր ԿԱԴ-Ա1-017 |