ԱՐԱՐԱՏԻ ՄԱՐԶԻ Օ. ՉՈՒԲԱՐՅԱՆԻ ԱՆՎԱՆ ՄԱՐԶԱՅԻՆ ԳՐԱԴԱՐԱՆ, ՊՈԱԿ ԱՐՏԱՇԱՏ ՔԱՂԱՔԻ Պ.ՍԵՎԱԿԻ ԱՆՎԱՆ ԸՆԹԵՐՑԱՍՐԱՀԻ ԴԻԶԱՅՆ ՆԱԽԱԳԻԾ ԷԱՔԻԶԱՅԻՆ ԱՌԱՋԱՐԿ

Նախագծող՝

Հասցե՝ ք.Արտաշատ, Օգոստոսի 23 փողոց, 21

Պատվիրատու՝ Օ.Չուբարյանի անվան Արարատի մարզային գրադարան ՊՈԱԿ

2025

ԱՐԱՐԱՏԻ ՄԱՐԶԻ Օ. ՉՈՒԲԱՐՅԱՆԻ ԱՐՏԱՇԱՏ ՔԱՂԱՔԻ Պ. ՍԵՎԱԿԻ ԱՆՎԱՆ ԸՆԹԵՐՑԱՍՐԱՀԻ ԻՆՏԵՐԻԵՐ ԴԻԶԱՅՆ ԷՍՔԻԶԱՅԻՆ ՆԱԽԱԳԻԾ

Բացատրագիր

Արարատի մարզային գրադարանն իր գոյության պատմությունը սկսել է 1948 թվականից: Նրա գրական ֆոնդի բազան հանդիսացել է Արտաշատ ավանի խրճիթ ընթերցարանի գրականությունը և մասամբ էլ նախկին կուսակցական շրջանային կոմիտեի կողմից նվիրված մի քանի հարյուր կտոր քաղաքական գրականություն: Գրադարանը գտնվելիս է եղել Սահակյանների շենքում, որտեղ տեղավորված էր նաև Արտաշատի ժող. դատարանը: 1957 թվականին Արտաշատի շրջանային գրադարանը փոխադրվեց ներկայիս փոստի շենքի տեղում գտնվող միհարկանի վերանորոգված նոր շենք: Արդեն 1958 թվականից շրջանային գրադարանը սկսեց համապատասխանել իր կոչմանը՝ դառնալով նաև մեթոդական աշխատանքների կենտրոն՝ շրջանի ողջ գրադարանների համար:

Գրադարան-սրճարանը բաղկացած է երեք հիմնական գոտուց՝ սրահ, տնտեսական սենյակ և սանհանգույց: Ինտերիերի ձևավորումն իրականացվել է սրճարանի լոգոտիպի գունային համադրությամբ՝ օգտագործելով նարնջագույնի և երկնագույնի նուրբ երանգները՝ ստեղծելով ջերմ, հարմարավետ և ստեղծագործ մթնոլորտ:

Սրահի կենտրոնական տարրերից է հատուկ նախագծված պահարանը, որը միաժամանակ ծառայում է որպես բազմաֆունկցիոնալ նստարան: Այն ներառում է երկու կամարաձև և երկու ուղանկյուն նստատեղեր՝ համապատասխան սեղանիկներով: Այս յուրահատուկ լուծումը միավորում է հարմարավետությունն ու ֆունկցիոնալությունը՝ խթանելով ինչպես ընկերային, այնպես էլ անհատական հանգիստը:

Պատերը առանձնանում են յուրօրինակ դիզայնով: Դեկորատիվ կամարները հստակ ընդգծում են սրահի տարածական հարդարանքը՝ ստեղծելով ներդաշնակ և ոճային տեսք: Հատկապես տպավորիչ է դիմային պատը, որի կամարաձև վերնամասում տեղադրված է սրճարանի լոգոտիպը՝ հանդես գալով որպես բրենդային շեշտադրում:

Լուսավորության հարցում ցուցաբերվել է առանձնակի ուշադիր մոտեցում: Քանի որ սրահը նախատեսված է թե՛ ընթերցանության, և թե՛ հանգիստ սուրճ վայելելու համար, կարևորվել է ինչպես բնական, այնպես էլ արհեստական լուսավորությունը: Տեղադրվել են լայնածավալ դուռ և պատուհան, որոնք ապահովում են առատ լույս և բաց տարածության զգացողություն:

Կատարվող աշխատանքների ընդհանուր գումարը կկազմի՝ նախնական 6,00-7,00 մլն. դրամ:

ՉԱՓԱԳՐՈՒՄ Մ 1:50

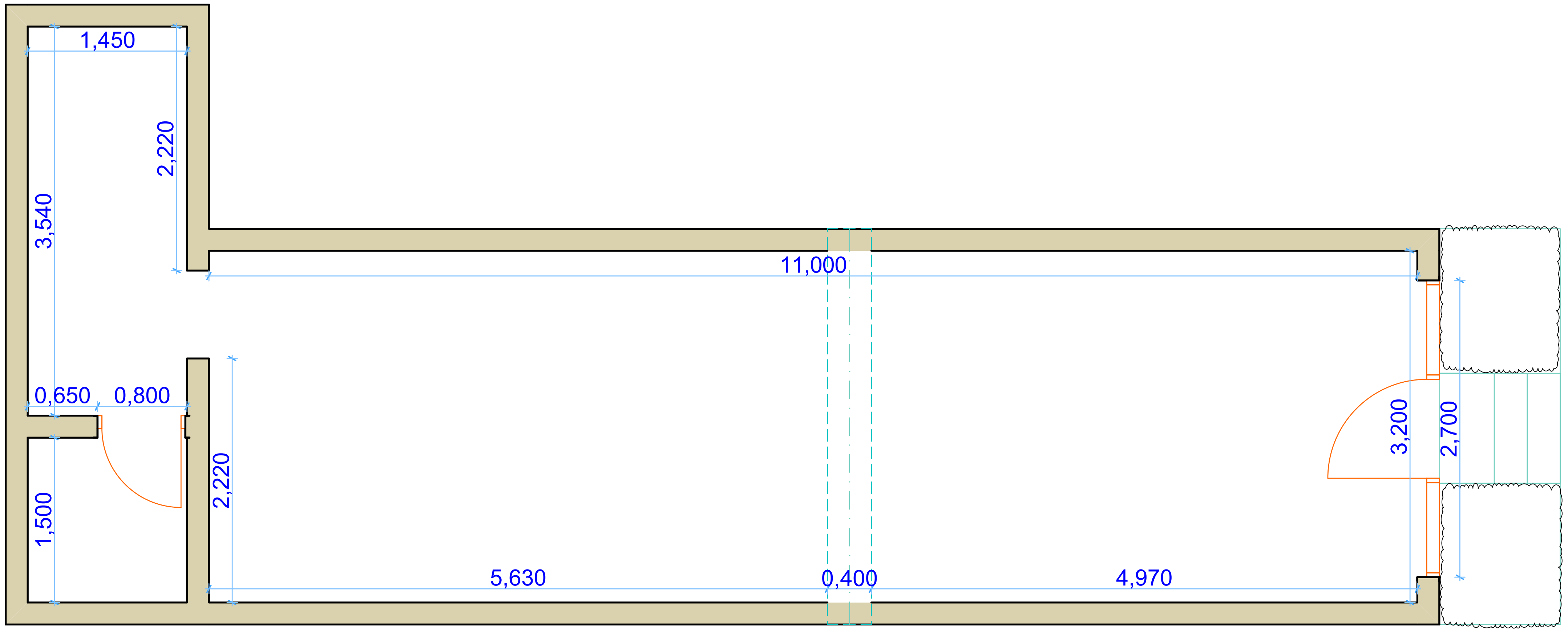

Գոյություն ունեցող Մ 1:50

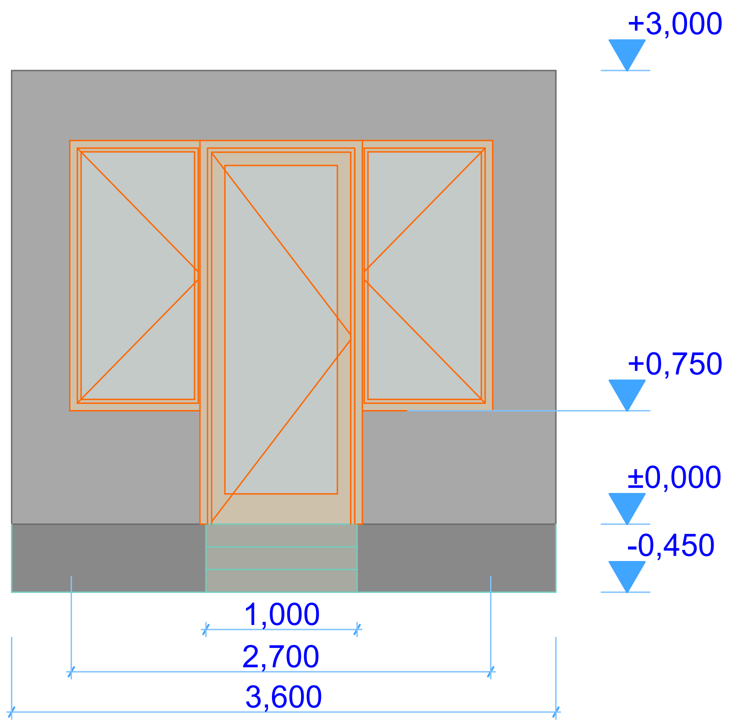

Առաջարկվող տարբերակ Մ 1:50

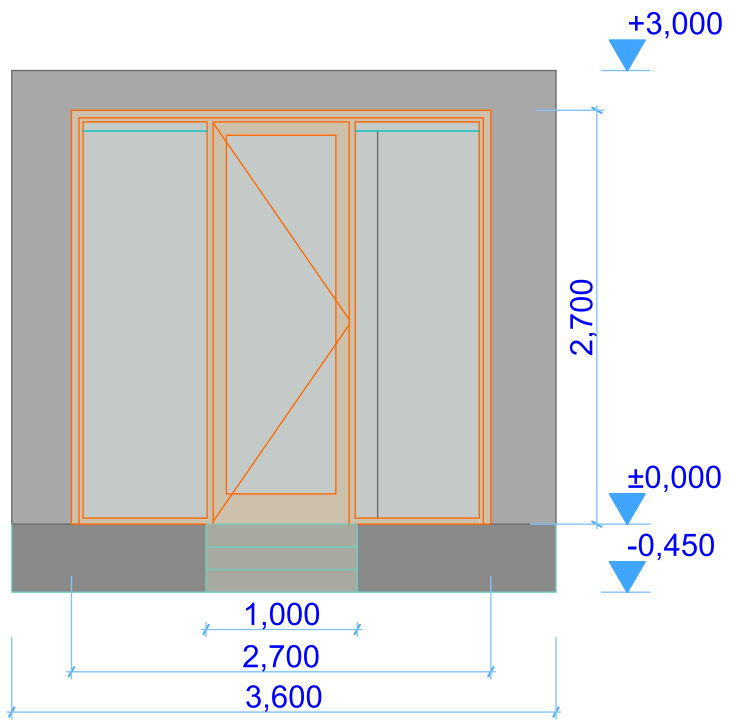

ԳՈՏԵՎՈՐՈՒՄ Մ 1:50

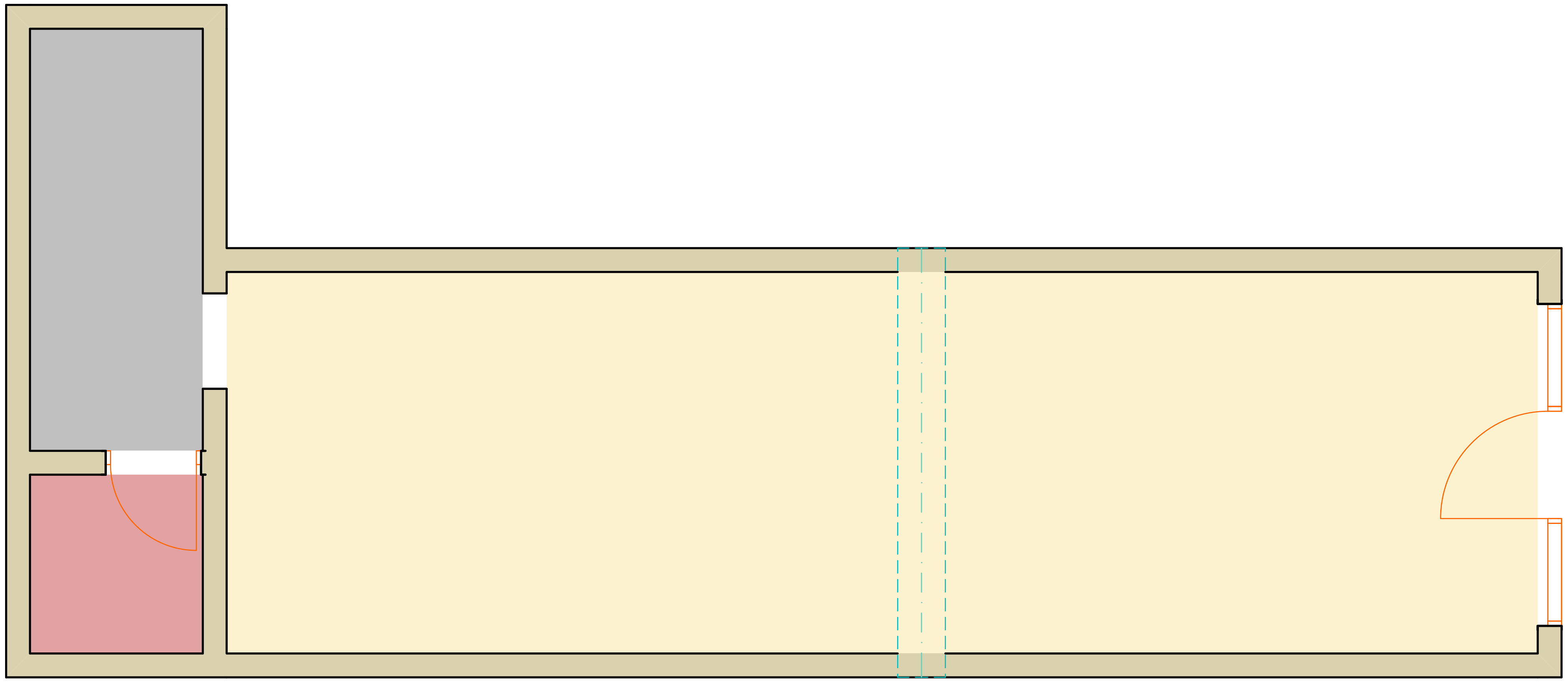

ԳՈՒՅՆ	ԱՆՎԱՆՈՒՄ	Քմ^2
	Սրահ	35,2 քմ^2
	Տնտեսական մաս	5,13 քմ^2
	Սանհանգույց	2,17 քմ^2

Ընդհանուր սրահի պատերի մակերեսը կազմում է՝ 87,6մ^2

ՀԱՏԱԿԻ ԾԱՐՎԱԾՔ Մ 1:50

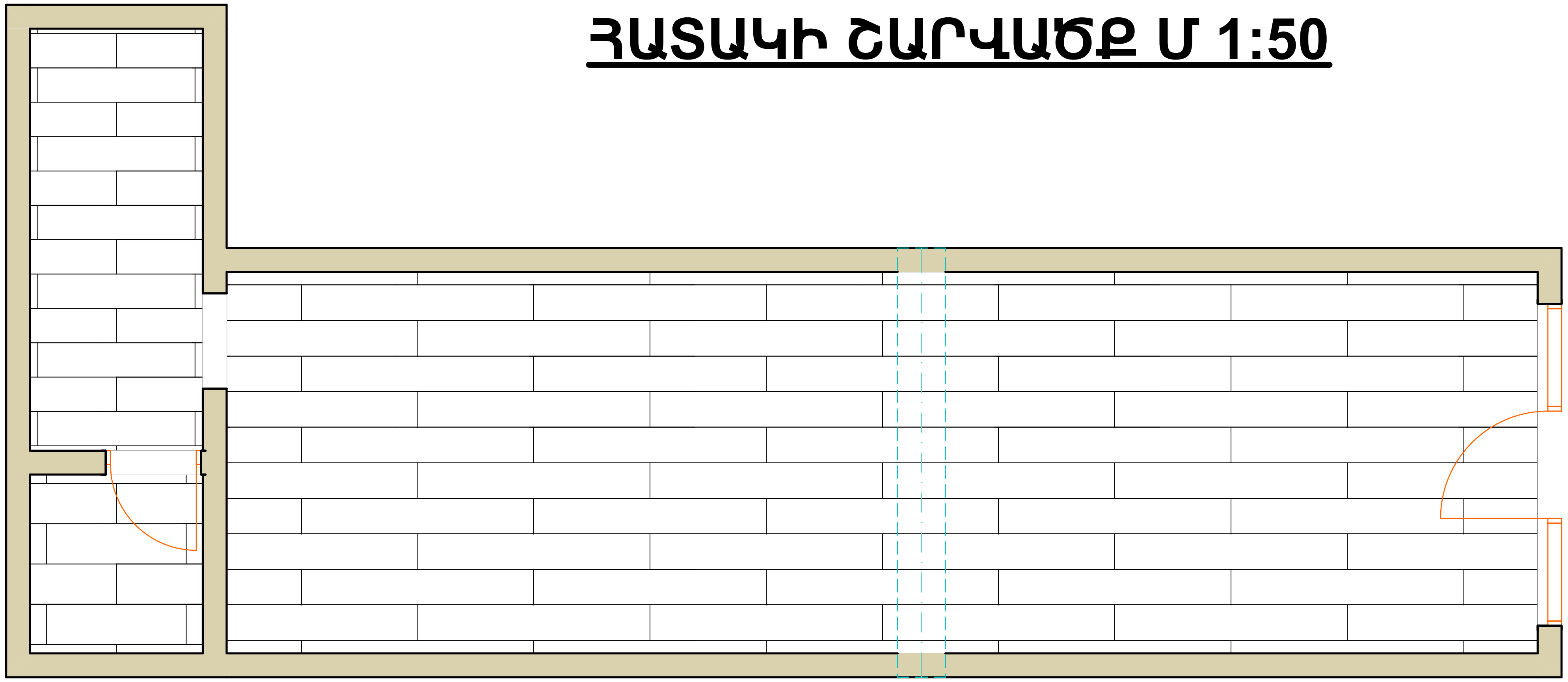

ՆԿԱՐ	ՉԱՓ	ՆՅՈՒԹ
	1000x200	Կերամիկական սալիկ
	50x50	Կերամիկական սալիկ

ԳՐԱԴԱՐԱՆԻ ԿԱՀԱՎՈՐՄԱՆ ՀԱՏԱԿԱԳԻԾ Մ 1:50

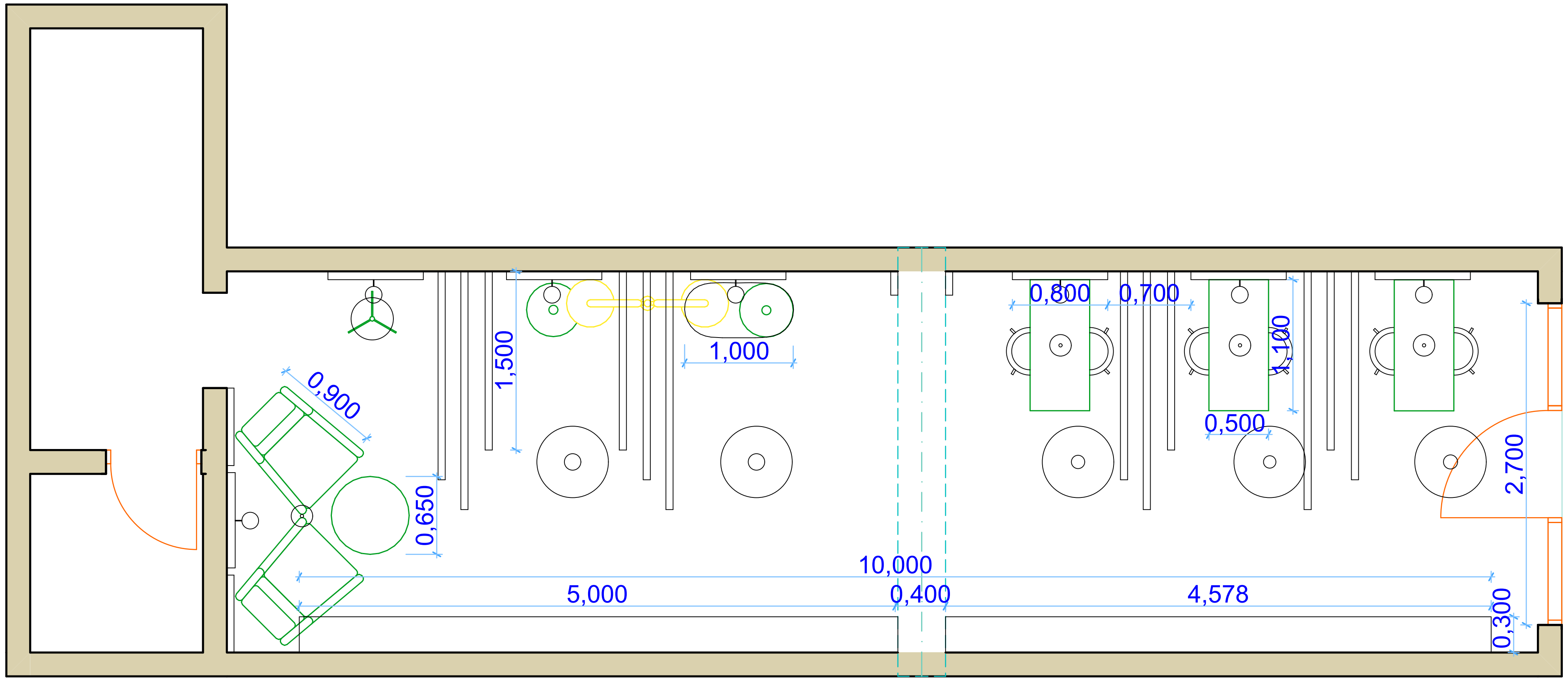

ԳՐԱԴԱՐԱՆԻ ԱՌԱՍՏԱՂԻ ՀԱՏԱԿԱԳԻԾ Մ 1:50

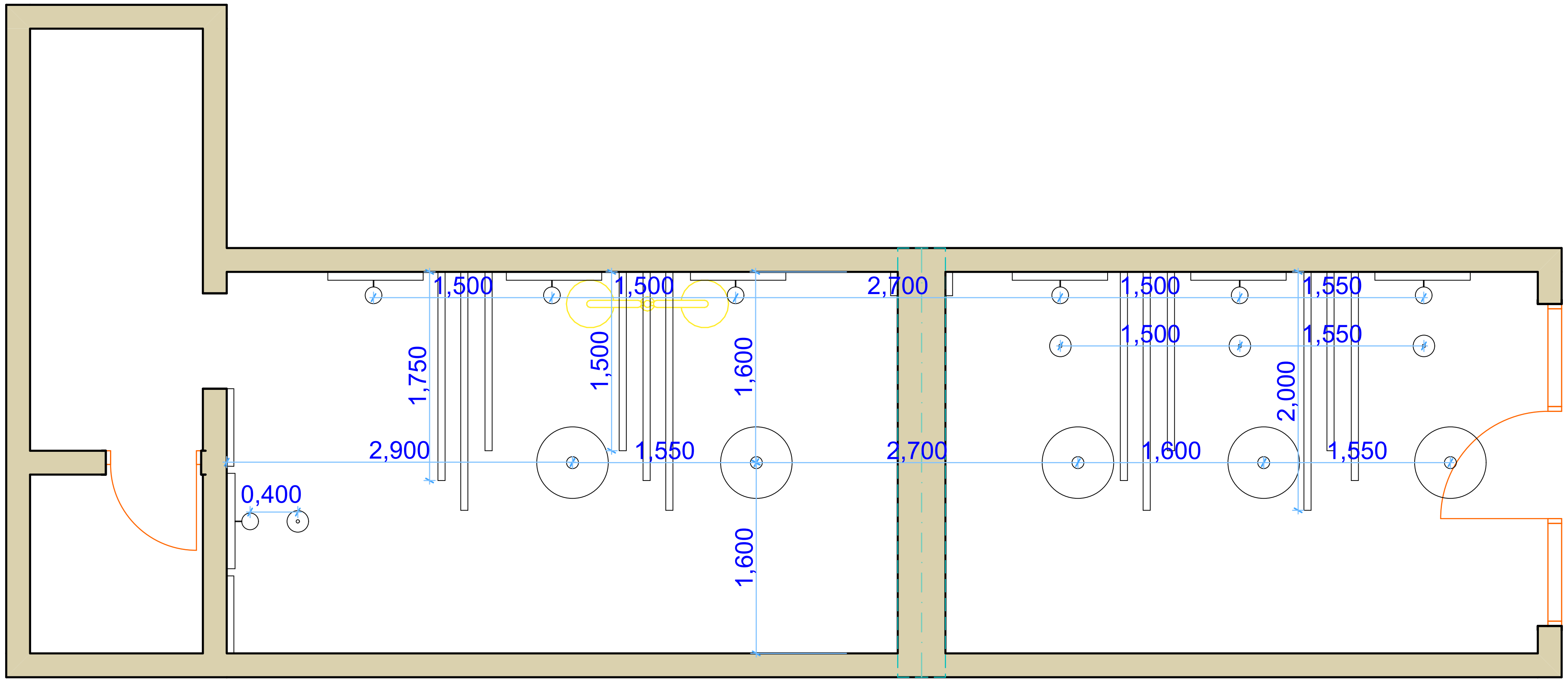

ԱՆՎԱՆՈՒՄ	ՆԿԱՐ	ՔԱՆԱԿ
Սեղան		3հ
Աթոռ		6հ
Բազմոց		2հ
Պահարան		1հ
Ընթերցա աթոռ		1հ
Կլոր լույս		5հ
Պատի լույս		11հ
Կախվող լույս		4հ
Լեդ լույս		168մ
Հատակի լույս		1հ
Դեկորա տիվ լույս		3հ

ՍՐԱՀԻ ՓՌՎԱԾՔ Մ 1:50

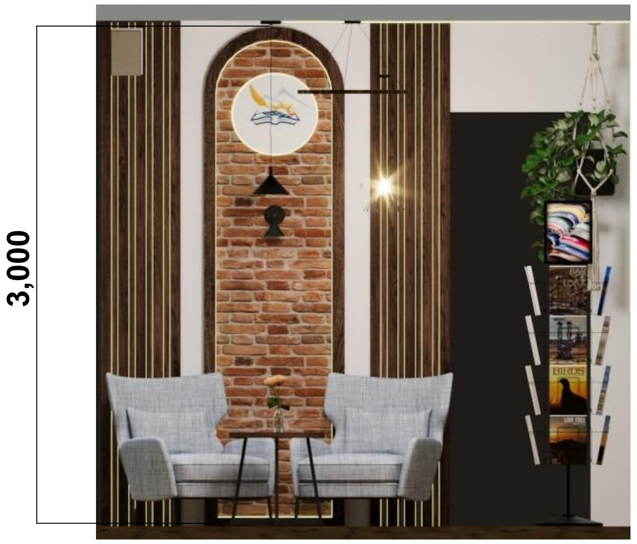

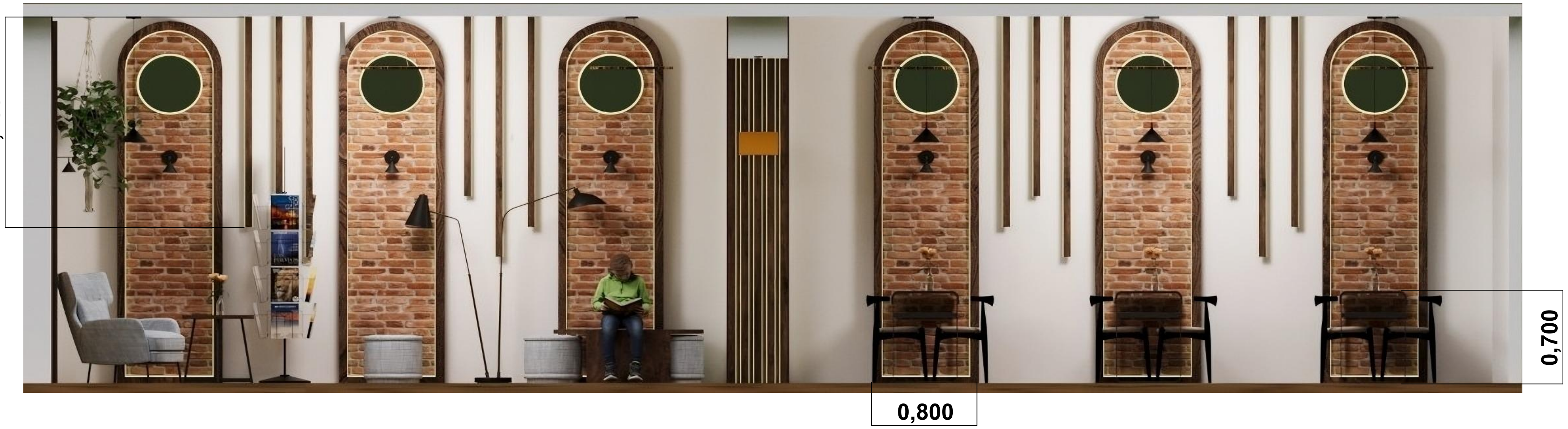

ԵՌԱՉԱՓ ՏԵՍՔԵՐ

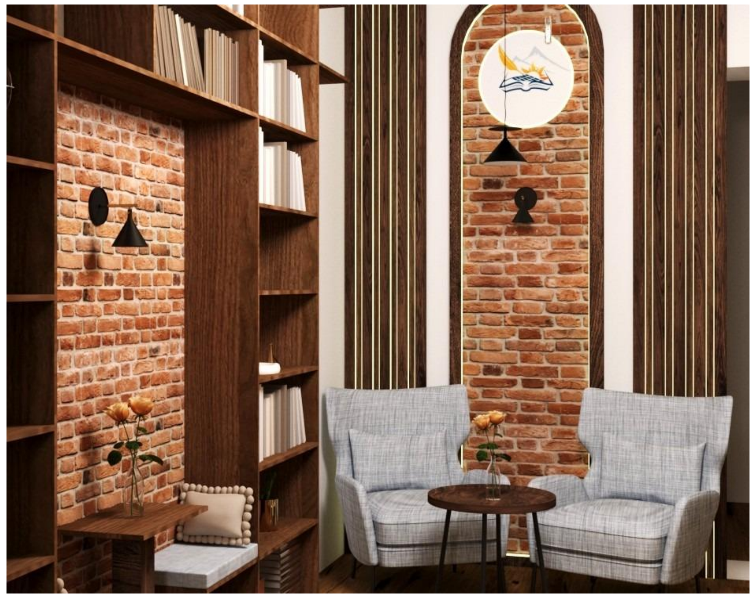

ԳՐԱՏՈՒՆ
ՊԱՐՈՒՅՐ ՍԵՎԱԿ
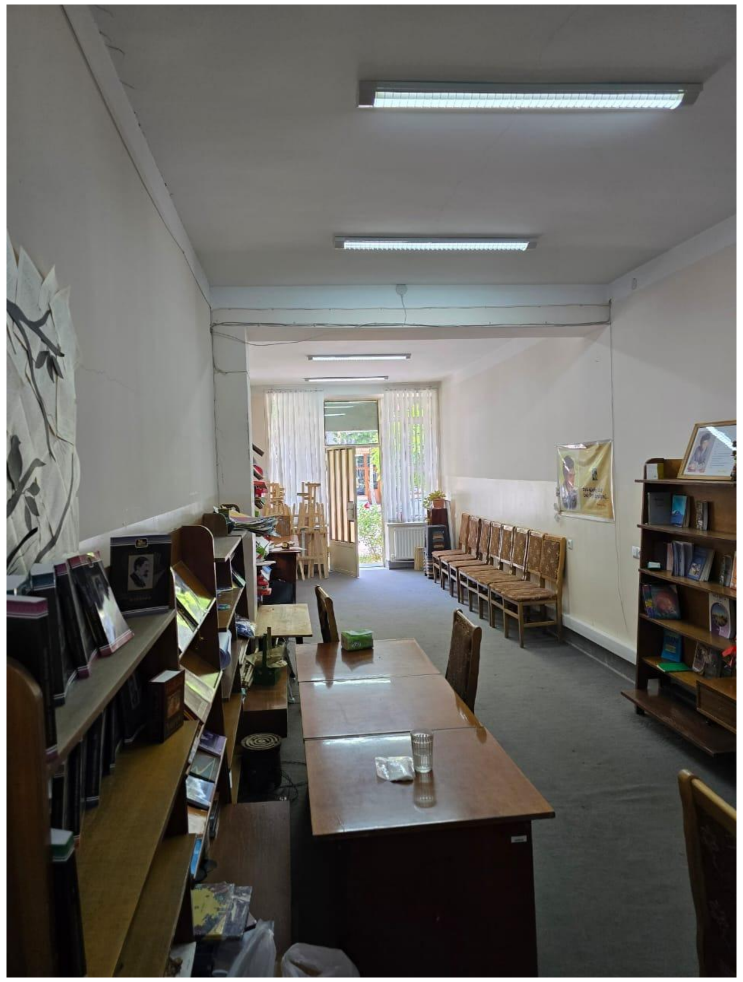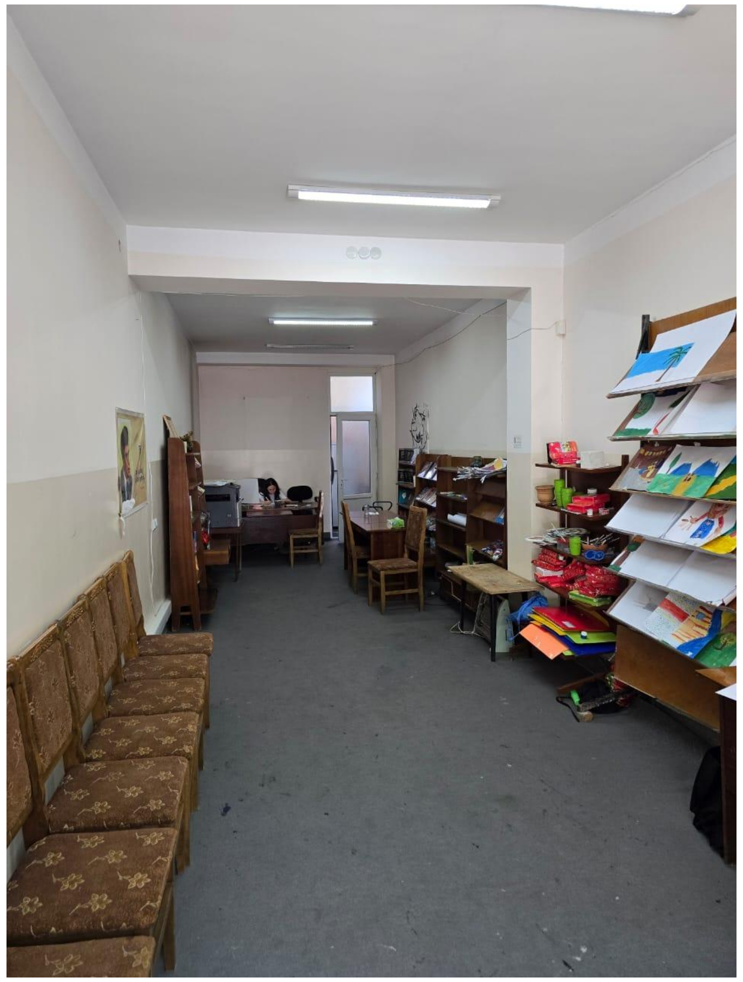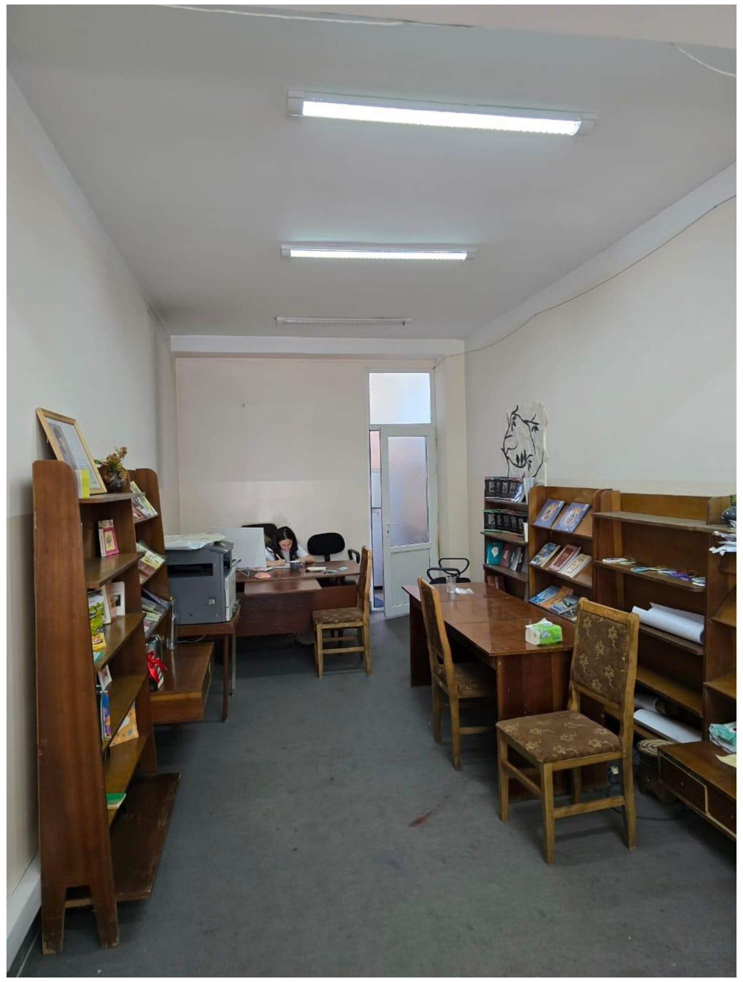
ԳՐԱՏՈՒՆ
ՊԱՐՈՒՅՐ ՍԵՎԱԿ