ՊԱՏՄԱՄՇԱԿՈՒԹԱՅԻՆ ԱՐԳԵԼՈՑ-ԹԱՆԳԱՐԱՆՆԵՐԻ ԵՎ
ՊԱՏՄԱԿԱՆ ՄԻՋԱՎԱՅՐԻ ՊԱՀՊԱՆՈՒԹՅԱՆ ԾԱՌԱՅՈՒԹՅՈՒՆ
ՊԵՏԱԿԱՆ ՈՉ ԱՌԵՎՏՐԱՅԻՆ ԿԱԶՄԱԿԵՐՊՈՒԹՅՈՒՆ

ԱՐԱԳԱԾՈՏՆԻ ՄԱՐԶ, ԱՐՈՒՃԻ ՍԲ. ԳՐԻԳՈՐ ԵԿԵՂԵՑՈՒ ԹՄԲՈՒԿԻ ԺԱՄԱՆԱԿԱՎՈՐ ՊԱՇՏՊԱՆԻՉ ԾԱԾԿԻ ՆԱԽԱԳԻԾ

ԱՇԽԱՏԱՆՔԱՅԻՆ ԳԾԱԳՐԵՐ ՃԱՐՏԱՐԱՊԵՏԱՇԻՆԱՐԱՐԱԿ ՄԱՍ

ԵՐԵՎԱՆ 2025թ.

ԳԻՐՔ –1
ԱՐԱԳԱԾՈՏՆԻ ՄԱՐԶ, ԱՐՈՒՃԻ ՍԲ. ԳՐԻԳՈՐ ԵԿԵՂԵՑՈՒ ԹՄԲՈՒԿԻ ԺԱՄԱՆԱԿԱՎՈՐ ՊԱՇՏՊԱՆԻՉ ԾԱԾԿԻ ՆԱԽԱԳԻԾ

ԱՇԽԱՏԱՆՔԱՅԻՆ ԳԾԱԳՐԵՐ ՃԱՐՏԱՐԱՊԵՏԱՇԻՆԱՐԱՐԱԿ ՄԱՍ

ՊԱՏՎԻՐԱՏՈՒ՝
ՊԱՏՄԱՄՇԱԿՈՒԹԱՅԻՆ ԱՐԳԵԼՈՑ–ԹԱՆԳԱՐԱՆՆԵՐԻ ԵՎ
ՊԱՏՄԱԿԱՆ ՄԻՋԱՎԱՅՐԻ ՊԱՀՊԱՆՈՒԹՅԱՆ ԾԱՌԱՅՈՒԹՅՈՒՆ
ՊԵՏԱԿԱՆ ՈՉԱՌԵՎՏՐԱՅԻՆ ԿԱԶՄԱԿԵՐՊՈՒԹՅՈՒՆ

ՏՆՕՐԵՆ՝ Ա.ՀՈՎՀԱՆՆԻՍՅԱՆ

ՆԳԾ՝ Ա ԲԱԴԻՇՅԱՆ

ՃԲԴ - Գ -008

ԱՐՏՈՆԱԳԻՐ

ԲԱՐՁՐԱԳՈՒՅՆ ԴԱՍ
ԵՆԹԱԴԱՍ «Գ»

ՃԱՐՏԱՐԱՊԵՏ

ԲԱԴԻՇՅԱՆ ԱՄԻՐԱՆ ԳԱԼԻԿԻ

Վերականգնող ճարտարապետի մասնագիտական գործունեության իրականացում պատմության և մշակույթի անշարժ հուշարձանների վերականգնման, ամրակայման և օգտագործման նախագծերի մշակման ոլորտում, բացառությամբ ճարտարապետի մասնագիտական գործունեության իրականացման, տարածական պլանավորման փաստաթղթերի մշակման:

ՀԱՅԱՍՏԱՆԻ ՃԱՐՏԱՐԱՊԵՏՆԵՐԻ ՊԱԼԱՏ
ՆԱԽԱԳԱՀ Մ. ՄԻՆԱՍՅԱՆ

ՀՀ ՔԱՂԱՔԱՇԻՆՈՒԹՅԱՆ ԿՈՄԻՏԵԻ
ՆԱԽԱԳԱՀԻ ՊԱՐՏԱԿԱՆՈՒԹՅՈՒՆՆԵՐԸ
ԿԱՏԱՐՈՂ Ա. ԴՈՒԼԱՐՅԱՆ

ՏՐՎԱԾ Է 15.03.2019
ԱՆԺԱՄԿԵՏ

˝ՀԱՄԱՁԱՅՆԵՑՎԱԾ Է˝
ՀՀ ԿԳՄՍ ՆԱԽԱՐԱՐԻ ՏԵՂԱԿԱԼ

Ա ՔՈՉԱՐՅԱՆ

ԵՐԵՎԱՆ 2025թ.

ՀԱՄԱՌՈՏ ՊԱՏՄԱԿԱՆ ՏԵՂԵԿԱՆՔ, ՆԱԽԱԳԾԻ ԲԱՑԱՏՐԱԳԻՐ ԵՎ ՀԻՄՆԱՎՈՐՈՒՄ

Արուճի տաճարը (Ս. Գրիգոր եկեղեցի) հայկական հոգևոր և ճարտարապետական նշանավոր կոթողներից է:
Ըստ շինարարական արձանագրության՝ Արուճի եկեղեցին կառուցել է Գրիգոր Ա Մամիկոնյանը VII դ. 60-ական թվականներին: Այն վերանորոգվել է 20–րդ դ. կեսերին մինչև թմբուկի ստորին օղակաձև շարքի մակարդակով: Նախկինում ներսից պատված է եղել Համբարձման տեսարանը ներկայացնող որմնանկարներով, որոնք այժմ գրեթե ամբողջապես քայքայվել են:Ավագ խորանի մակերևույթին պահպանվել են նաև հատվածներ Քրիստոսին պատկերող մեծադիր որմնանակարից:
Արուճում պահպանվել են նաև բրոնզի դարի դամբարանների, հին ամրոցի, քարավանատան (XIII դ.) և այլ հուշարձանների ավերակներ:
Տաճարի հարավարևելյան կողմում, 1948-1951 թվականների պեղումների ժամանակ բացվել է պալատական կառույցի մնացորդները, որը նույնպես կառուցել է Գրիգոր Մամիկոնյանը :
Արուճի պատմամշակութային այս միջավայրում այսօր իր գերիշխող դիրքն ունի վաղ միջնադարյան Հայաստանի ամենամեծ չափերով պատմամշակութային կոթողներից մեկը՝ Արուճի եկեղեցին:Այն իրենից ներկայացնում է հայկական վաղմիջնադարյան ճարտարապետության գմբեթավոր դահլիճ տիպի լավագույն պահպանված օրինակ:
Չնայած այն հանգամանքին, որ վերոնշյալ բավականին լայնածավալ նորոգումների շնորհիվ եկեղեցին այսօր կանգուն է, սակայն բավականին մեծաչափ թմբուկի բաց օղակաձև բացվածքից տասնամյակներ անընդհատ ենթարկվելով մթնոլորտային տեղումների անարգել ազդեցությանը, աննկատ ընթանում է քայքայման ճանապարհով, որի հետևանքներն զգալի են այդ հատվածների քարաշարվածքի, կոնստրուկտիվ համակարգի, մասնավորապես ներքին սալահատակի և ի վերջո պահպանված որմնանակարների ծավալներում:
Զգալի են նաև տաճարի ծածկասալերի շարվածքներում առկա բազմաթիվ քայքայումեր, բուսածածկույթի առկայություն և այլ վնասվածքներ, որոնք ևս կարիք ունեն նորոգման և ամրակայման աշխատանքների: Մասնագիտական շրջանակներում շրջանառվում է նաև տաճարի թմբուկի ամբողջական վերականգնման տարբերակի առաջարկ /հեղ Ա.Մանասյան/, որը սակայն բավականին աշխատատար, երկարատև հետազոտական և գիտական հիմնավորման ու նախագծային երկարատև ճանապարհ է: Տաճարի անընդհատ քայքայումների հիմնական աղբյուրը համարելով թմբուկի օղակաձև բացվածքը, նպատակահարմար է համարվում օր առաջ իրականացնել ժամանակավոր պաշտպանիչ ծածկ, որի համար առաջարկված 3 տարբերակների /ամբողջապես անթափանց, մասնակի երդիկաձև ապակեպատ բացվածքներով և ամբողջապես թափանցիկ՝ ապակեպատ/ էսքիզային աջառարկներից ԳՄԽ քննարկման արդյունքում ընտրվեց վերջին՝ ապակեպատ տարբերակը, որի իրականացման համար և մշակվել է ներկա նախագծային առաջարկը:
Համաձայն նախագծի առաջարկվում է ձևավորել ապակեպատ բրգաձև ծածկ՝ գլանաձև խողովակաձև առանցքի շուրջ մետաղական ճառագայթային ուղղությամբ տեղադրվող թեթև ֆերմաների վրա: Բրգաձև ծածկը հուշարձանի ծավալից ընդգծված առանձնացնելու միտումով նախատեսվում է այն տեղադրել մետաղական ոտքերի վրա՝ 60սմ. բարձրությամբ: Թռչունների մոտքը տաճարի ներսույթ կանխարգելելու համար նախատեսվում է օղակաձև կոնստրուկտիվ բարձրությունը դրսից և նեսից շրջափակել մետաղական ցանցով:Կոնստրուկտիվ բոլոր դետալները նախատեսվում է իրականացնել արտադրական պայմաններում, իրականացնել որակյալ փոշեներկում բաց մետալլիկ գույնի և տեղում հավաքել ձգիչներով:
Կազմեց՝ Վեր. ճարտարապետ Ա.Գ.Բադիշյան

ԳԾԱԳՐԵՐԻ ՑԱՆԿ

h.h	ԳԾԱԳՐԵՐԻ ԱՆՎԱՆՈՒՄԸ	ԹԵՐԹԵՐ
1	ՏԻՏՂՈՍԱԹԵՐԹ ՃԱՐՏ.	Ճ–1
2	ԱՐԵՎՄՏՅԱՆ ՃԱԿԱՏ	Ճ–2
3	ԿՏՐՎԱԾՔ ԴԵՊԻ ՀԱՐԱՎ	Ճ–3
4	ՀԱՆԳՈՒՅՑՆԵՐ, ԽԱՉ	Ճ– 4
5	ՏԱԽՏԱԿԱՄԱԾԻ ՀԱՏԱԿԱԳԻԾ	Ճ–5
6	ՏԱԽՏԱԿԱՄԱԾԻ ՃԱԿԱՏ	Ճ–6
7	ԱՇԽԱՏԱՆՔԱՅԻՆ ԱՍՏԻՃԱՆԱՎԱՆԴԱԿ	Ճ–7
8	ԱՇԽԱՏԱՆՔԱՅԻՆ ՀԱՐԹԱԿ ՏԱՆԻՔԻ ՎՐԱ	Ճ–8
9	ԳԼԽԱԹԵՐԹ ԿՈՆՍՏՐ.	Կ–1
10	ՆԵՐԴԻՐ ԴԵՏԱԼՆԵՐԻ ՏԵՂԱԴՐՄԱՆ ՀԱՏԱԿԱԳԻԾ ՆԴ-1	Կ–2
11	ՊՈՂՊԱՏԵ ՖԵՐՄԱՆԵՐԻ ՏԵՂԱԴՐՄԱՆ ՀԱՏԱԿԱԳԻԾ,ՊՈՂՊԱՏԵ ԿԱՎԱՐԱՄԱԾԻ ՏԵՂԱԴՐՄԱՆ ՀԱՏԱԿԱԳԻԾ	Կ–3
12	ՄՖ-1	Կ–4
13	ԿՏՐՎԱԾՔ Բ-Բ	Կ–5
14	ՀԱՆԳՈՒՅՑ-1,ՀԱՆԳՈՒՅՑ-2	Կ–6

ՆԱԽԱԳԾԻ ԿԱԶՄԸ

ԳԻՐՔ – 1 ԱՐԱԳԱԾՈՏՆԻ ՄԱՐԶ, ԱՐՈՒՃԻ ՍԲ. ԳՐԻԳՈՐ ԵԿԵՂԵՑՈՒ ՏԵԽՆԻԿԱԿԱՆ ՎԻՃԱԿԻ ԵԶՐԱԿԱՑՈՒԹՅՈՒՆ

ԳԻՐՔ – 2 ԱՐԱԳԱԾՈՏՆԻ ՄԱՐԶ, ԱՐՈՒՃԻ ՍԲ. ԳՐԻԳՈՐ ԵԿԵՂԵՑՈՒ ԹՄԲՈՒԿԻ ԺԱՄԱՆԱԿԱՎՈՐ ՊԱՇՏՊԱՆԻՉ ԾԱԾԿԻ ՆԱԽԱԳԻԾ ԱՇԽԱՏԱՆՔԱՅԻՆ ԳԾԱԳՐԵՐ ՃԱՐՏԱՐԱՊԵՏԱՇԻՆԱՐԱՐԱԿ ՄԱՍ

ԳԻՐՔ – 3 ԱՐԱԳԱԾՈՏՆԻ ՄԱՐԶ, ԱՐՈՒՃԻ ՍԲ. ԳՐԻԳՈՐ ԵԿԵՂԵՑՈՒ ԹՄԲՈՒԿԻ ԺԱՄԱՆԱԿԱՎՈՐ ՊԱՇՏՊԱՆԻՉ ԾԱԾԿԻ ՇԻՆ.ԱՇԽԱՏԱՆՔՆԵՐԻ ՆԱԽԱՀԱՇԻՎ

ԱՇԽԱՏԱՆՔՆԵՐԻ ԾԱՎԱԼՆԵՐ

Աշխատանքների անվանումը	քանակը
Ներքին մետաղական տախտակամածի կապում, քանդում -	300.0 քմ.
Արտաքին մետաղական աստիճանի կապում, քանդում - 18x1.5	37.0 քմ.
Տանիքի վրա աշխատանքային տախտակամած– հարթակի կապում և քանդում– 60քմ.	
Թմբուկի օղակաձև պատի լիցքի քայքայված շաղախի, բուսական և այլ գոյացությունների քանդում հեռացում 30քմ x 0.20 h	6.0 խմ.
Նույնի իրականացում բարդ շաղախով	6.0 խմ.
Տանիքի բրգաձևգագաթի պատրաստում չժանգոտվող անփայլ թիթեղից 1-2մմ. հաստությամբ	1.0 քմ
Մետաղական խաչի պատրաստում, տեղադրում ուղղանկյուն կտրվածքով խողովակներով /համաձայն նախագծի/	1 հատ
Խաչի փոշեներկում, տեղադրում	1.0քմ.
1սմ հաստությամբ կոփած, սպիտակ թափանցիկ	
ապակյա բուրգի մոնտաժում	154.0քմ.
Չժանգոտվող մետաղյա բազմանիստ ցանցի մոնտաժում	
ֆերմաների ոտքերի դրսից և ներսից	36.0 քմ.
Մետաղական կոնստրուկցիաներ՝ համաձայն կոնստրուկտորական գծագրերի	

Ն.Գ.Ճ.	Ա.ԲԱԴԻՇՅԱՆ		ԱՐԱԳԱԾՈՏՆԻ ՄԱՐԶ, ԱՐՈՒՃԻ ՍԲ. ԳՐԻԳՈՐ ԵԿԵՂԵՑՈՒ ԹՄԲՈՒԿԻ ԺԱՄԱՆԱԿԱՎՈՐ ՊԱՇՏՊԱՆԻՉ ԾԱԾԿԻ ՆԱԽԱԳԻԾ			
ՃԱՐՏԱՐԱԳ.	Ա.ԽԱՉԱՏՐՅԱՆ		ՏԻՏՂՈՍԱԹԵՐԹ	ՓՈՒԼ	ԹԵՐԹ	ԹԵՐԹԵՐ
				Ա Ն	Ճ-1	14

ՊԱՏՄԱՄՇԱԿՈՒԹԱՅԻՆ ԱՐԳԵԼՈՑ-ԹԱՆԳԱՐԱՆՆԵՐԻ ԵՎ ՊԱՏՄԱԿԱՆ ՄԻՋԱՎԱՅՐԻ ՊԱՀՊԱՆՈՒԹՅԱՆ ԾԱՌԱՅՈՒԹՅՈՒՆ
ՊԵՏԱԿԱՆ ՈՉ ԱՌԵՎՏՐԱՅԻՆ ԿԱԶՄԱԿԵՐՊՈՒԹՅՈՒՆ

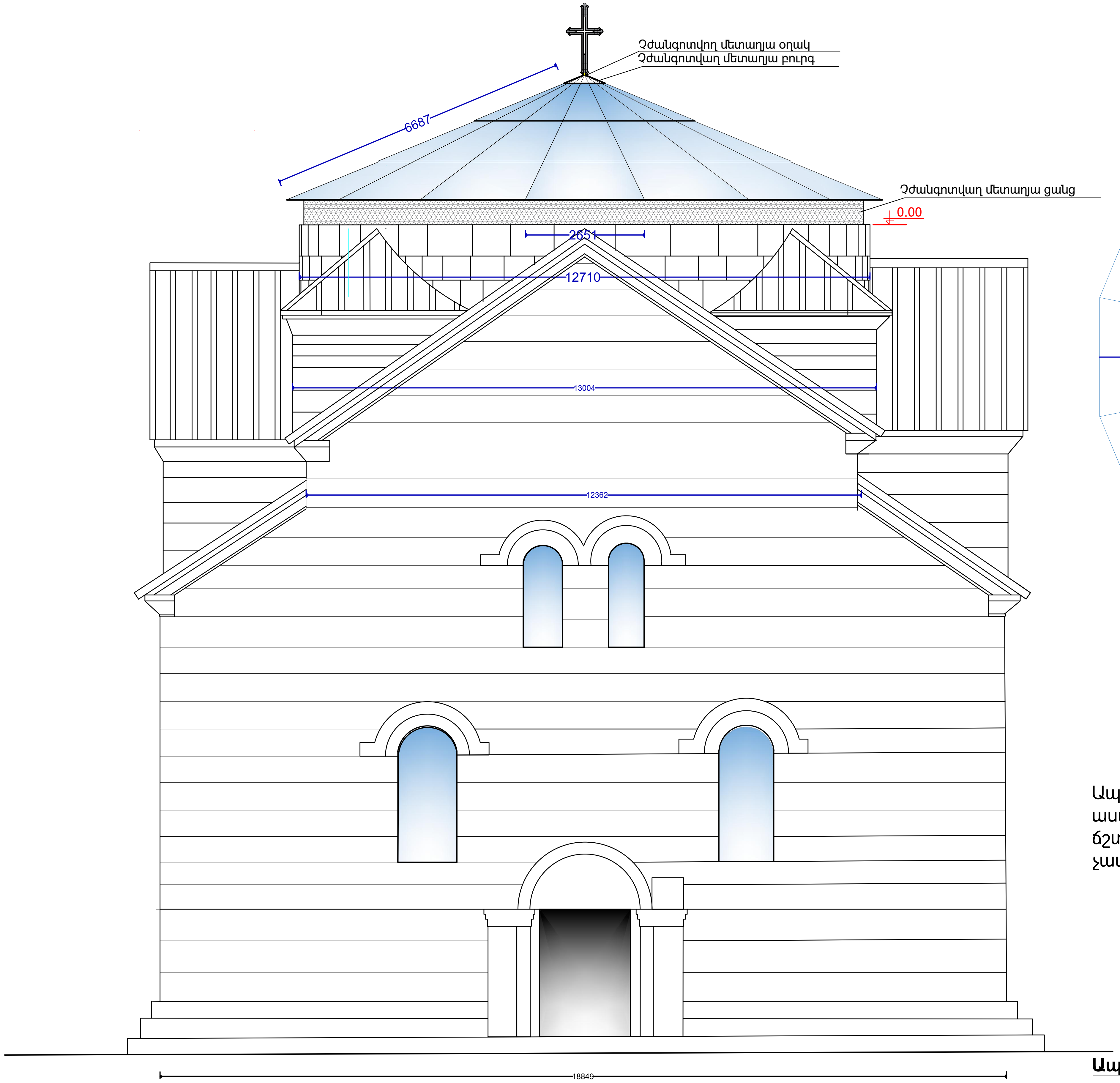

ԱՐԵՎՄՏՅԱՆ ՃԱԿԱՏ

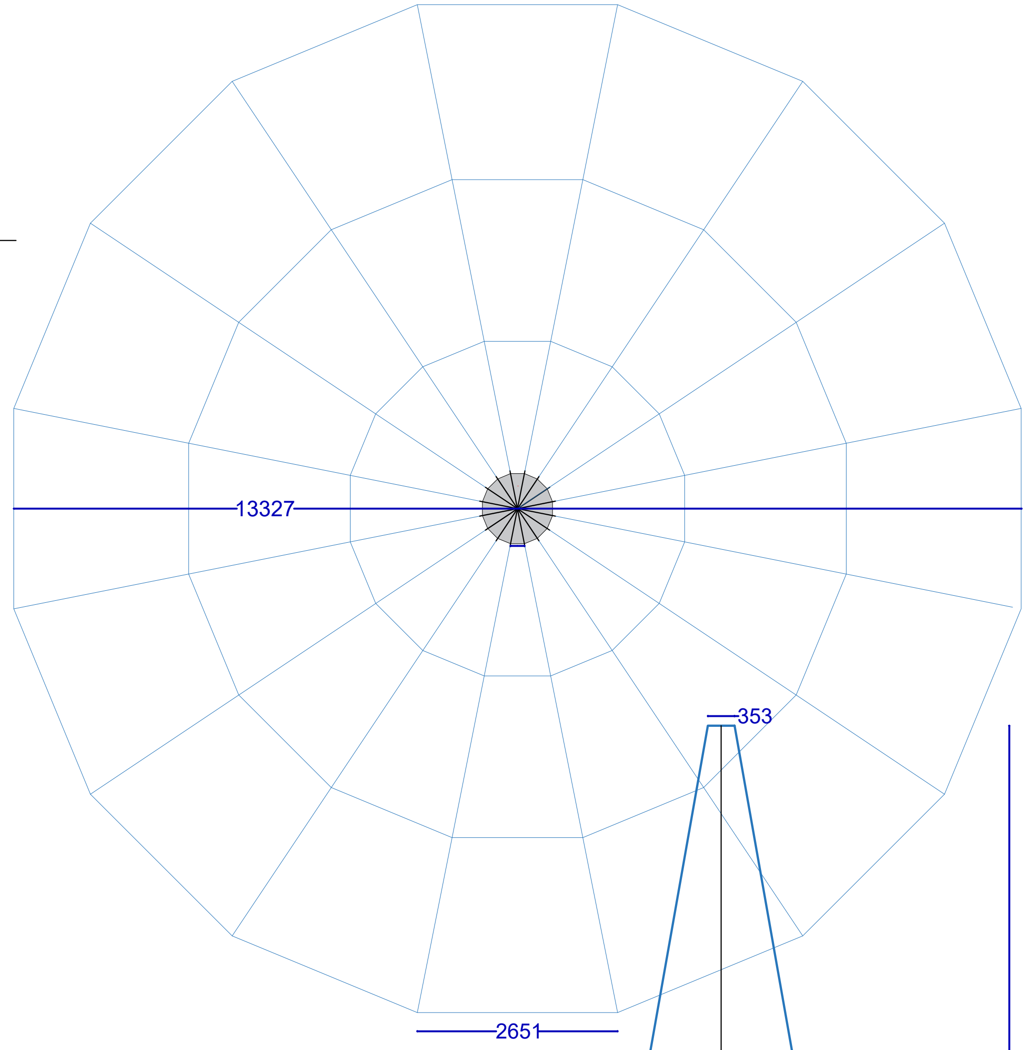

ԱՊԱԿՅԱ ԾԱԾԿԻ ՏԵՍՔԸ ՎԵՐԵՎԻՑ /ՀԱՏԱԿԱԳԻԾ/

Ապակիների երկարությունն ստանալ եզրերեվ իրար վրա աստիճանաձև նստող 3 սեղանաձև մասերով, որոնց չափերը ճշտել ֆերմաները տեղադրելուց հետո՝ փաստացի չափերին համապատասխան:

Ապակիների 1 նիստի ընդհ.չափը

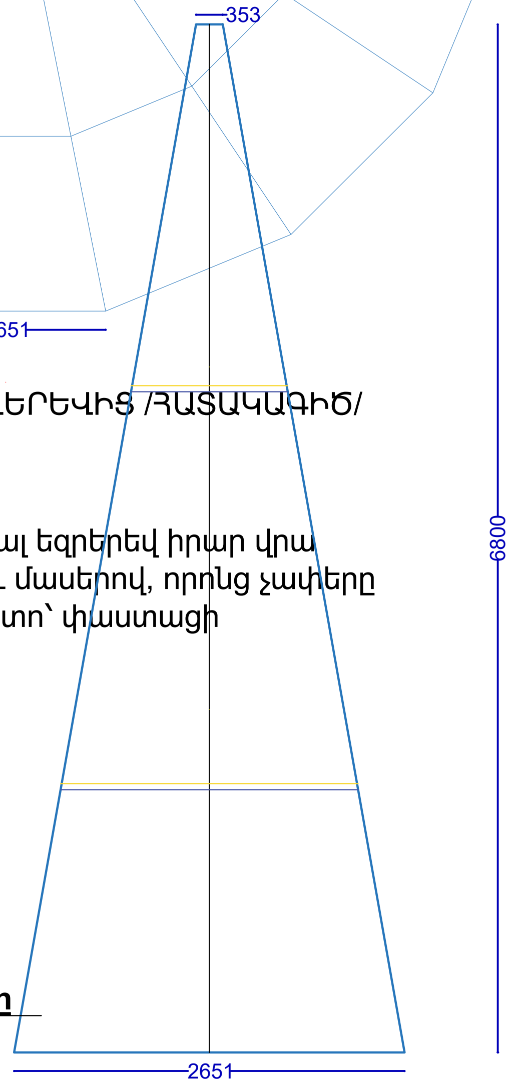

Ն.Գ.Ճ.	Ա.ԲԱԴԻՇՅԱՆ		ԱՐԱԳԱԾՈՏՆԻ ՄԱՐԶ, ԱՐՈՒՃԻ ՍԲ. ԳՐԻԳՈՐ ԵԿԵՂԵՑՈՒ ԹՄԲՈՒԿԻ ԺԱՄԱՆԱԿԱՎՈՐ ՊԱՇՏՊԱՆԻՉ ԾԱԾԿԻ ՆԱԽԱԳԻԾ			ՊԱՏՄԱՄՇԱԿՈՒԹԱՅԻՆ ԱՐԳԵԼՈՑ-ԹԱՆԳԱՐԱՆՆԵՐԻ ԵՎ ՊԱՏՄԱԿԱՆ ՄԻՋԱՎԱՅՐԻ ՊԱՀՊԱՆՈՒԹՅԱՆ ԾԱՌԱՅՈՒԹՅՈՒՆ ՊԵՏԱԿԱՆ ՈՉ ԱՌԵՎՏՐԱՅԻՆ ԿԱԶՄԱԿԵՐՊՈՒԹՅՈՒՆ
ՃԱՐՏԱՐԱԳ.	Ա.ԽԱՉԱՏՐՅԱՆ		ԱՐԵՎՄՏՅԱՆ ՃԱԿԱՏ	ՓՈՒԼ	ԹԵՐԹ	ԹԵՐԹԵՐ
				Ա Ն	Ճ-2	14

Մ 1:100

Թռչունների մուտքն արգելափակելու և բնական օդափոխություն ապահովելու նպատակով ֆերմաների ուղղաձիգ ոտքերի արտաքին և ներքին պարագծով նախատեսվում է մոնտաժել չժանգոտվող մանր բջիջներով ցանց:

- Ֆերմայի պատրաստման ընթացքում կատարել թմբուկի օղակաձև շարվածքի փաստացի չափերի ճշտում
- կոնստրուկտիվ տարրերն իրականացնել կոնստրուկտորական գծագրերին համապատասխան

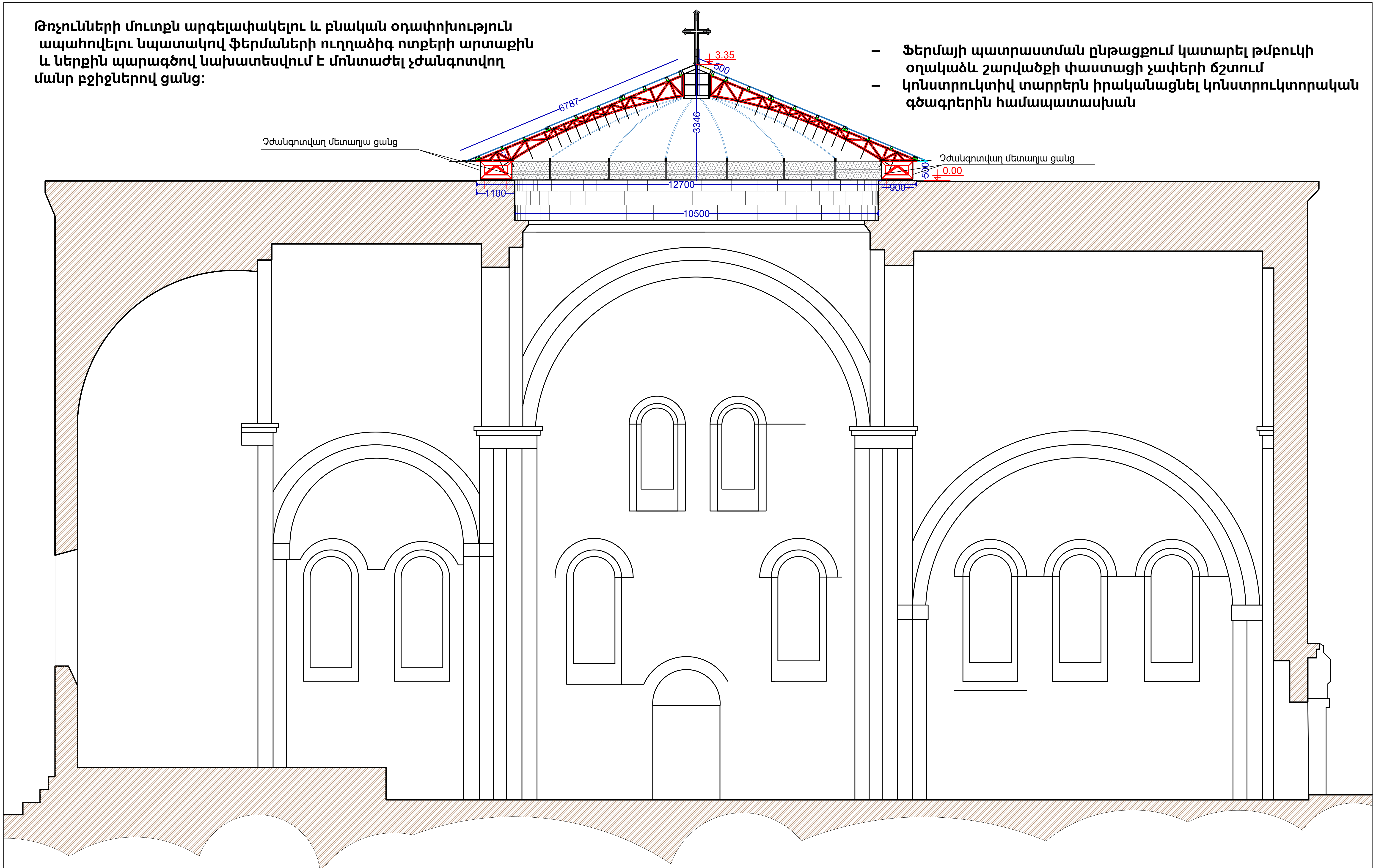

ԿՏՐՎԱԾՔ ԴԵՊԻ ՀԱՐԱՎ

Ն.Գ.Ճ.	Ա.ԲԱԴԻՇՅԱՆ		ԱՐԱԳԱԾՈՏՆԻ ՄԱՐԶ, ԱՐՈՒՃԻ ՍԲ. ԳՐԻԳՈՐ ԵԿԵՂԵՑՈՒ ԹՄԲՈՒԿԻ ԺԱՄԱՆԱԿԱՎՈՐ ՊԱՇՏՊԱՆԻՉ ԾԱԾԿԻ ՆԱԽԱԳԻԾ		
ՃԱՐՏԱՐԱԳ.	Ա.ԽԱՉԱՏՐՅԱՆ		ԿՏՐՎԱԾՔ ԴԵՊԻ ՀԱՐԱՎ	ՓՈՒԼ	ԹԵՐԹ	ԹԵՐԹԵՐ
				Ա Ն	Ճ- 3	14

Մ 1:100

ԹՄԲՈՒԿԻ ՊԱՏԻ ԱՄՐԱԿԱՑՈՒՄ

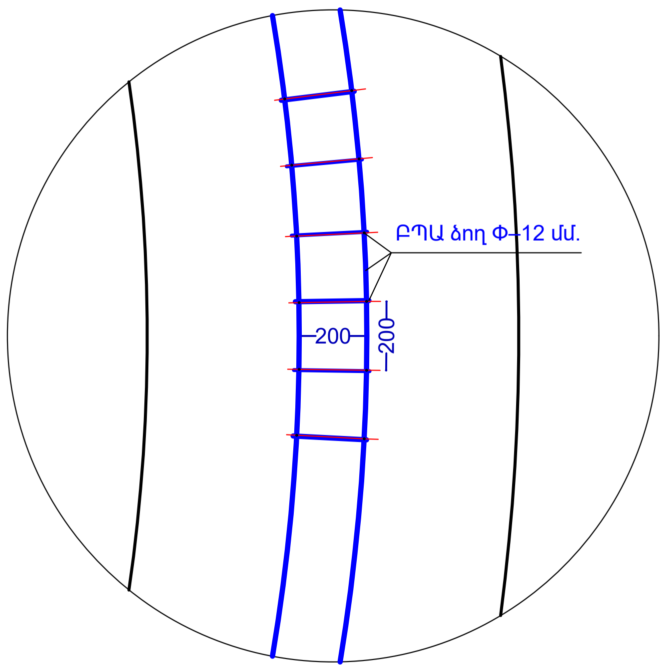

Թմբուկի պատի հատակագիծ/հատված/

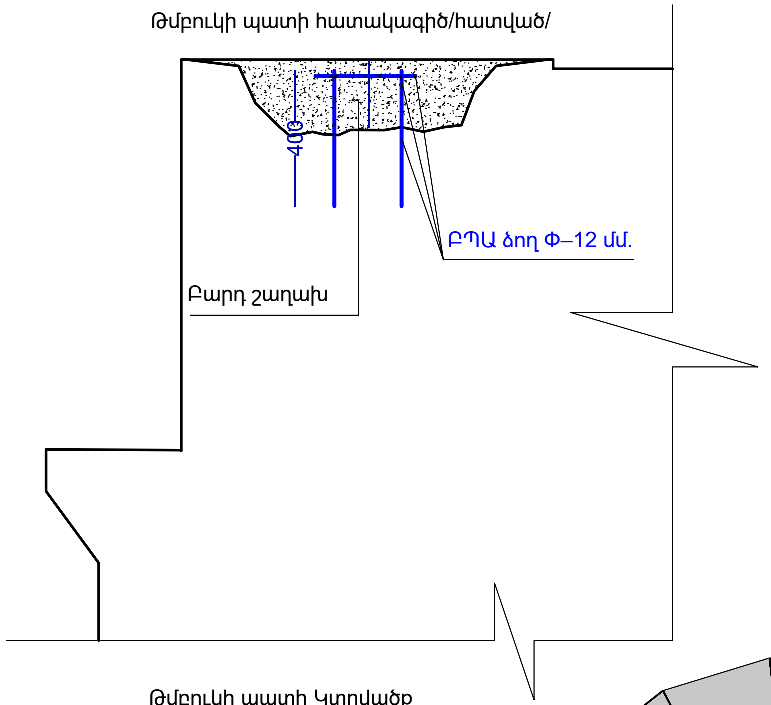

Թմբուկի պատի Կտրվածք

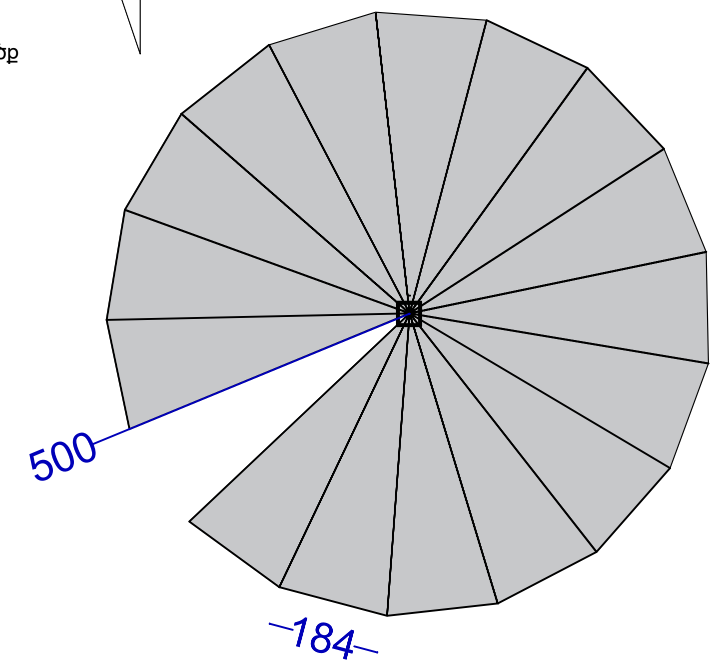

Խաչի ստորին չժանգոտվող անփայլ 2մմ.հաստ.թիթեղյա բուրգի փռվածք

ՄԵՏԱՂՅԱ ԽԱՉԻ ՄԱՆՐԱՄԱՍԵՐ

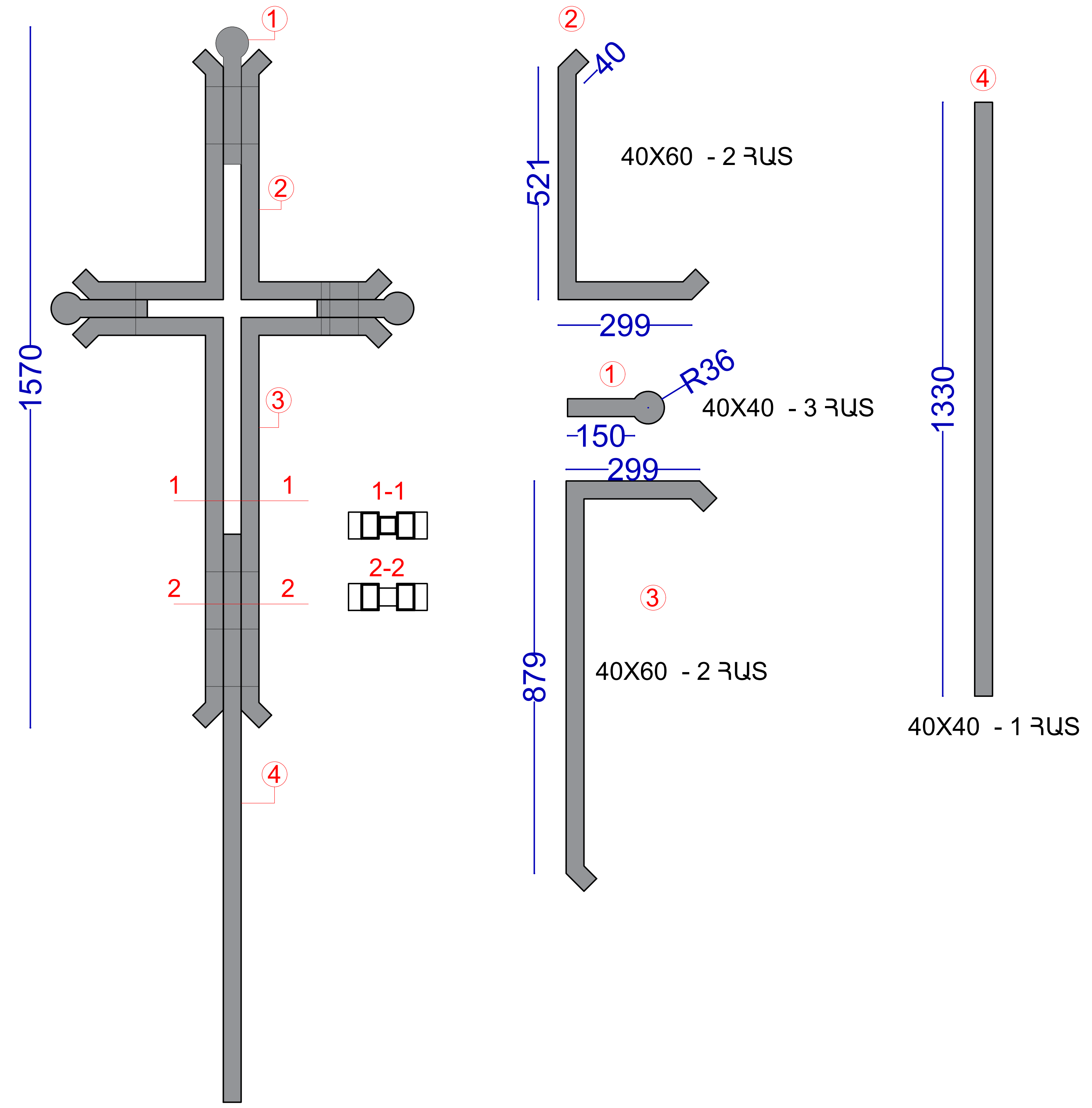

Ն.Գ.Ճ.	Ա.ԲԱՂԻՇՅԱՆ		ԱՐԱԳԱԾՈՏՆԻ ՄԱՐԶ, ԱՐՈՒՃԻ ՍԲ. ԳՐԻԳՈՐ ԵԿԵՂԵՑՈՒ ԹՄԲՈՒԿԻ ԺԱՄԱՆԱԿԱՎՈՐ ՊԱՇՏՊԱՆԻՉ ԾԱԾԿԻ ՆԱԽԱԳԻԾ			ՊԱՏՄԱՄՇԱԿՈՒԹԱՅԻՆ ԱՐԳԵԼՈՑ-ԹԱՆԳԱՐԱՆՆԵՐԻ ԵՎ ՊԱՏՄԱԿԱՆ ՄԻՋԱՎԱՅՐԻ ՊԱՀՊԱՆՈՒԹՅԱՆ ԾԱՌԱՅՈՒԹՅՈՒՆ ՊԵՏԱԿԱՆ ՈՉ ԱՌԵՎՏՐԱՅԻՆ ԿԱԶՄԱԿԵՐՊՈՒԹՅՈՒՆ
ՃԱՐՏԱՐԱԳ.	Ա.ԽԱՉԱՏՐՅԱՆ		ՀԱՆԳՈՒՅՑՆԵՐ, ԽԱՉ	ՓՈՒԼ	ԹԵՐԹ	ԹԵՐԹԵՐ
				Ա Ն	Ճ-4	14

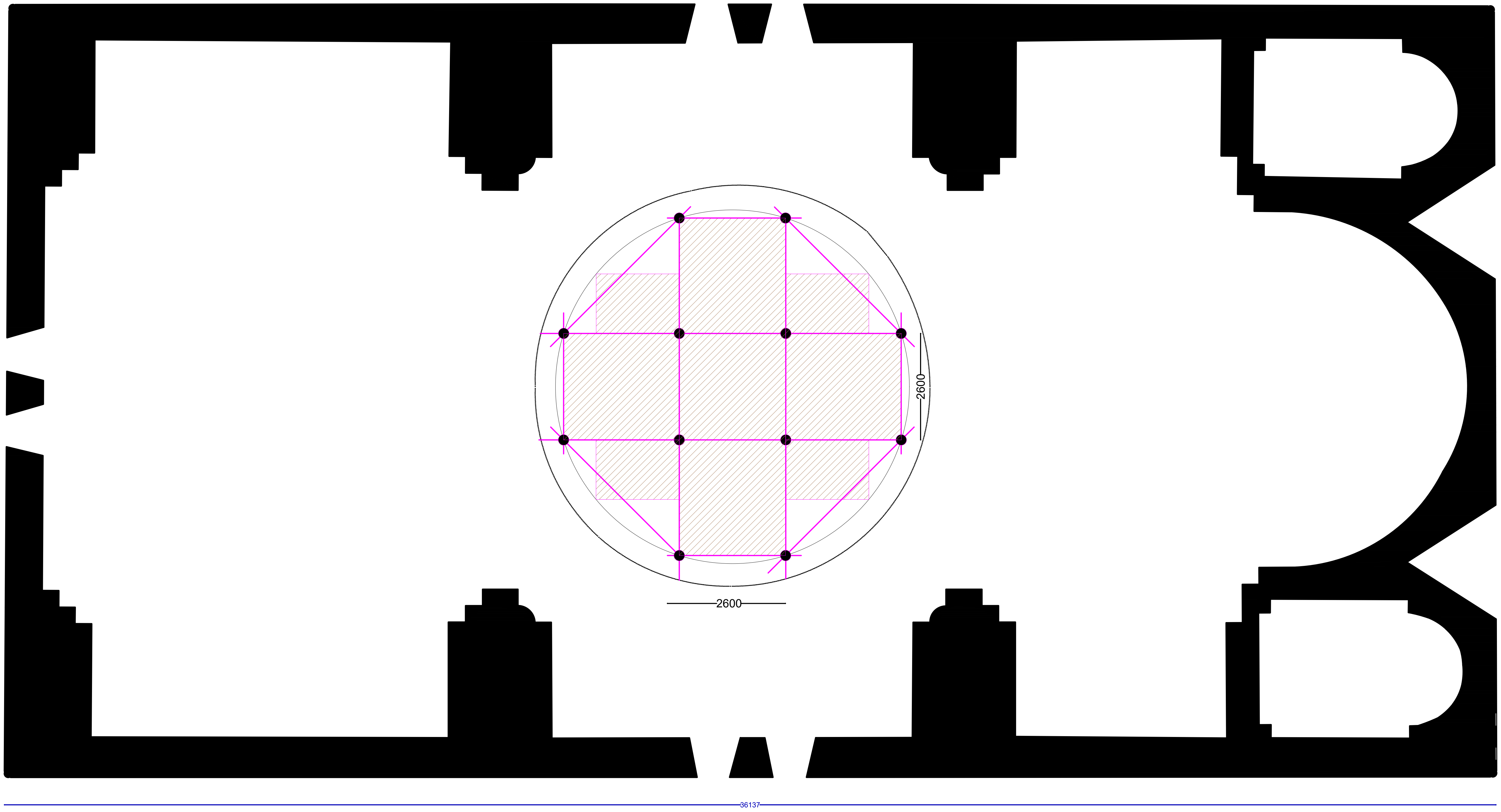

ՆԵՐՔԻՆ ՏԱԽՏԱԿԱՄԱԾԻ ՍԽԵՄԱ

Ն.Գ.Ճ.	Ա.ԲԱԴԻՇՅԱՆ		ԱՐԱԳԱԾՈՏՆԻ ՄԱՐԶ, ԱՐՈՒՃԻ ՍԲ. ԳՐԻԳՈՐ ԵԿԵՂԵՑՈՒ ԹՄԲՈՒԿԻ ԺԱՄԱՆԱԿԱՎՈՐ ՊԱՇՏՊԱՆԻՉ ԾԱԾԿԻ ՆԱԽԱԳԻԾ			ՊԱՏՄԱՄՇԱԿՈՒԹԱՅԻՆ ԱՐԳԵԼՈՑ-ԹԱՆԳԱՐԱՆՆԵՐԻ ԵՎ ՊԱՏՄԱԿԱՆ ՄԻՋԱՎԱՅՐԻ ՊԱՀՊԱՆՈՒԹՅԱՆ ԾԱՌԱՅՈՒԹՅՈՒՆ ՊԵՏԱԿԱՆ ՈՉ ԱՌԵՎՏՐԱՅԻՆ ԿԱԶՄԱԿԵՐՊՈՒԹՅՈՒՆ
ՃԱՐՏԱՐԱԳ.	Ա.ԽԱՉԱՏՐՅԱՆ		ՏԱԽՏԱԿԱՄԱԾԻ ՀԱՏԱԿԱԳԻԾ	ՓՈՒԼ	ԹԵՐԹ	ԹԵՐԹԵՐ
				Ա Ն	Ճ- 5	14

Մ 1:100

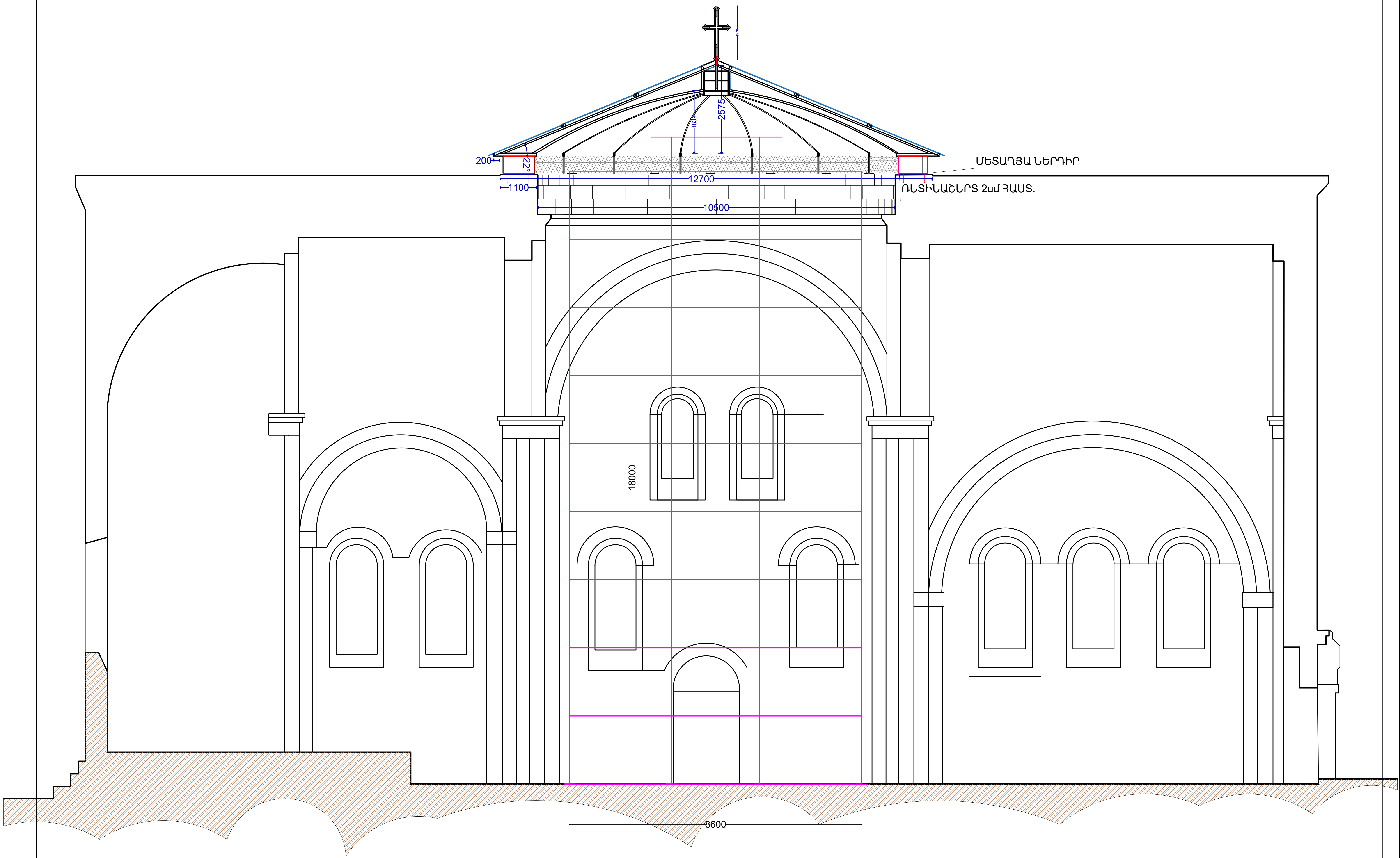

Ն.Գ.Ճ.	Ա.ԲԱԴԻՇՅԱՆ		ԱՐԱԳԱԾՈՏՆԻ ՄԱՐԶ, ԱՐՈՒՃԻ ՍԲ. ԳՐԻԳՈՐ ԵԿԵՂԵՑՈՒ ԹՄԲՈՒԿԻ ԺԱՄԱՆԱԿԱՎՈՐ ՊԱՇՏՊԱՆԻՉ ԾԱԾԿԻ ՆԱԽԱԳԻԾ			ՊԱՏՄԱՄՇԱԿՈՒԹԱՅԻՆ ԱՐԳԵԼՈՑ-ԹԱՆԳԱՐԱՆՆԵՐԻ ԵՎ ՊԱՏՄԱԿԱՆ ՄԻՋԱՎԱՅՐԻ ՊԱՀՊԱՆՈՒԹՅԱՆ ԾԱՌԱՅՈՒԹՅՈՒՆ ՊԵՏԱԿԱՆ ՈՉ ԱՌԵՎՏՐԱՅԻՆ ԿԱԶՄԱԿԵՐՊՈՒԹՅՈՒՆ
ՃԱՐՏԱՐԱԳ.	Ա.ԽԱՉԱՏՐՅԱՆ		ՏԱԽՏԱԿԱՄԱԾԻ ՃԱԿԱՏ	ՓՈՒԼ	ԹԵՐԹ ԹԵՐԹԵՐ	
				ԱՆ	Ճ- 6 14	

Մ 1:100

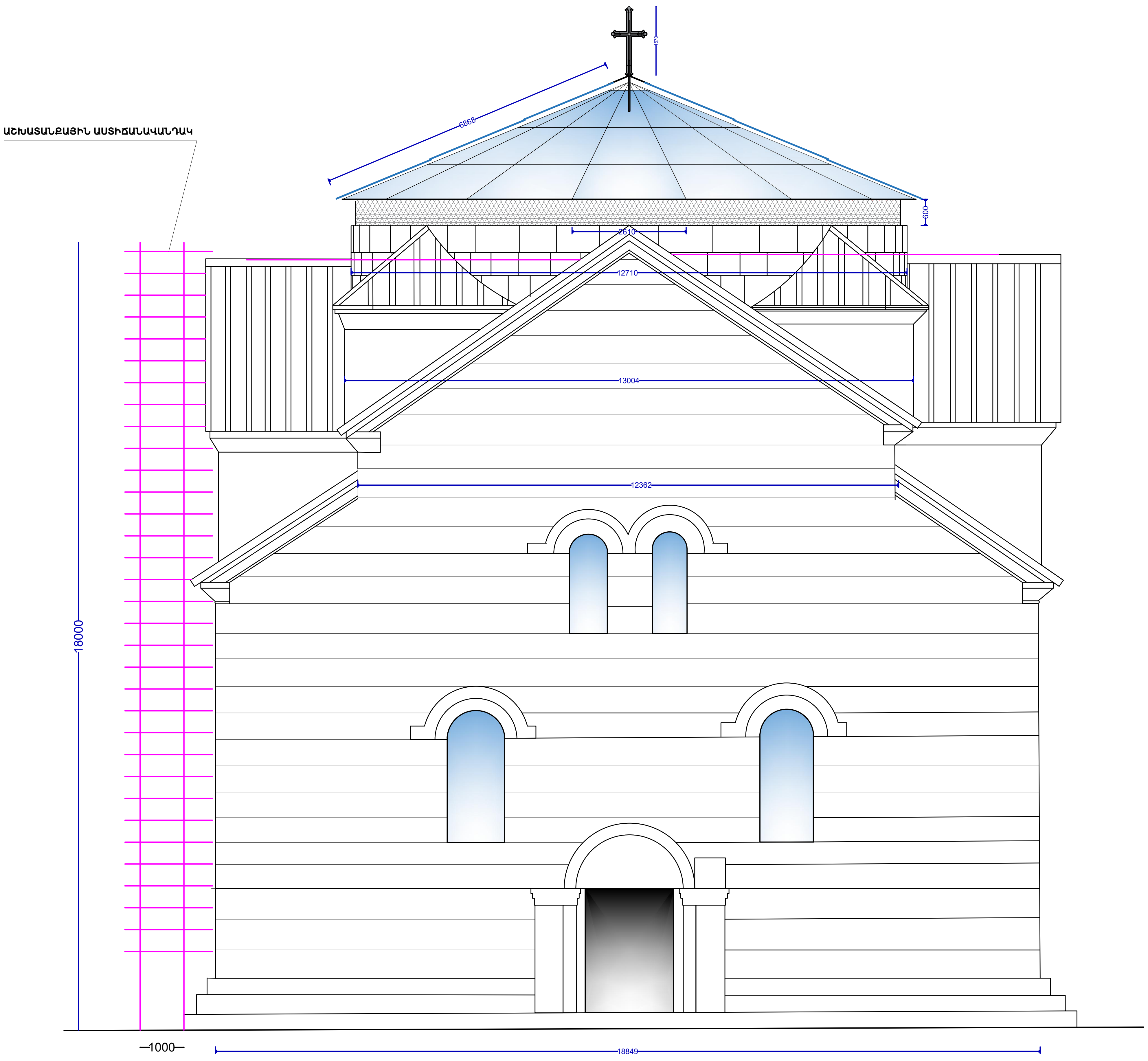

ԱՐԵՎՄՏՅԱՆ ՃԱԿԱՏ

Ն.Գ.Ճ.	Ա.ԲԱԴԻՇՅԱՆ		ԱՐԱԳԱԾՈՏՆԻ ՄԱՐԶ, ԱՐՈՒՃԻ ՍԲ. ԳՐԻԳՈՐ ԵԿԵՂԵՑՈՒ ԹՄԲՈՒԿԻ ԺԱՄԱՆԱԿԱՎՈՐ ՊԱՇՏՊԱՆԻՉ ԾԱԾԿԻ ՆԱԽԱԳԻԾ			
ՃԱՐՏԱՐԱԳ.	Ա.ԽԱՉԱՏՐՅԱՆ		ԱՇԽԱՏԱՆՔԱՅԻՆ ԱՍՏԻՃԱՆԱՎԱՆԴԱԿ	ՓՈՒԼ	ԹԵՐԹ	ԹԵՐԹԵՐ
				Ա Ն	Ճ- 7	14

ՊԱՏՄԱՄՇԱԿՈՒԹԱՅԻՆ ԱՐԳԵԼՈՑ-ԹԱՆԳԱՐԱՆՆԵՐԻ ԵՎ ՊԱՏՄԱԿԱՆ ՄԻՋԱՎԱՅՐԻ ՊԱՀՊԱՆՈՒԹՅԱՆ ԾԱՌԱՅՈՒԹՅՈՒՆ ՊԵՏԱԿԱՆ ՈՉ ԱՌԵՎՏՐԱՅԻՆ ԿԱԶՄԱԿԵՐՊՈՒԹՅՈՒՆ

Մ 1:100

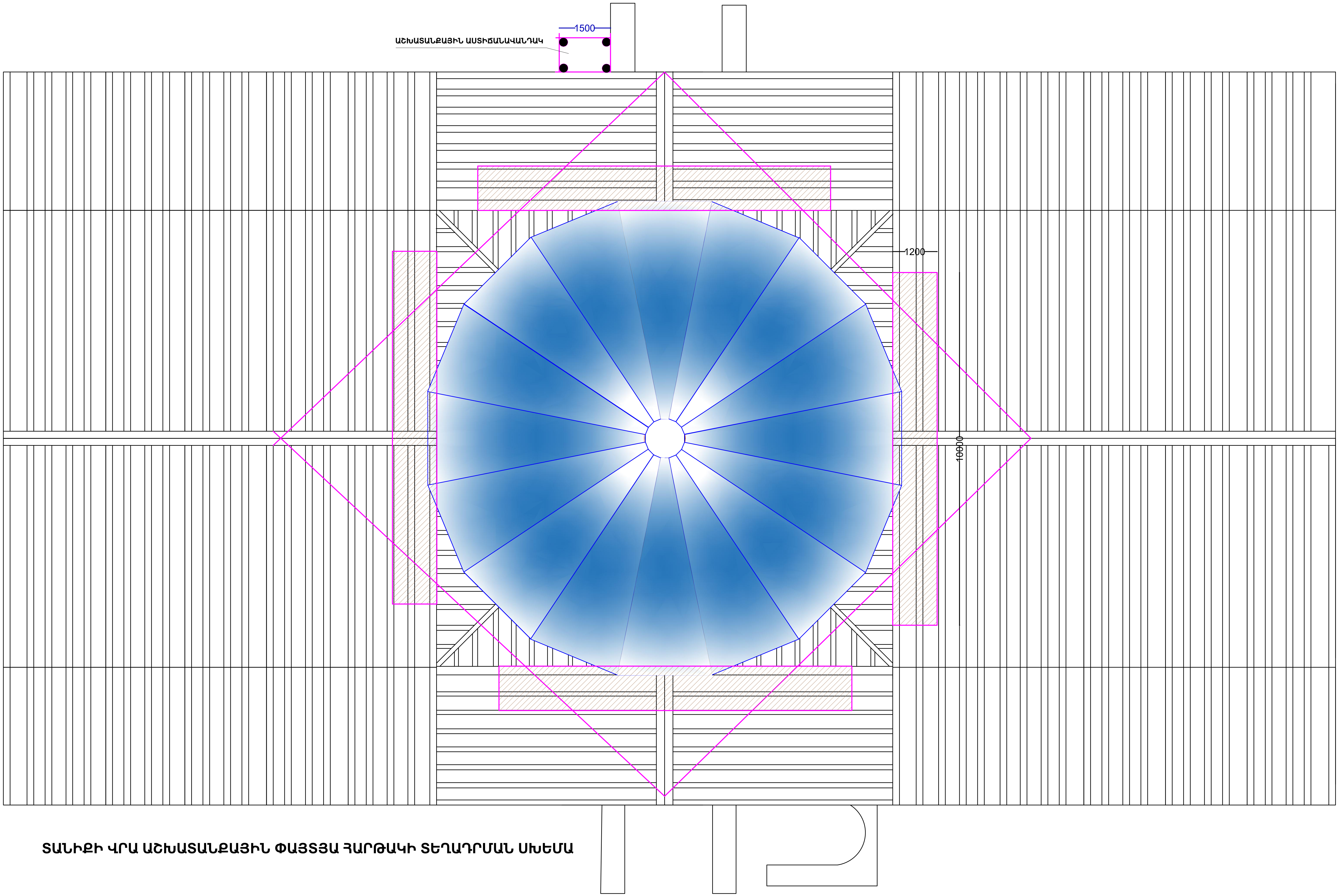

ՏԱՆԻՔԻ ՎՐԱ ԱՇԽԱՏԱՆՔԱՅԻՆ ՓԱՅՏՅԱ ՀԱՐԹԱԿԻ ՏԵՂԱԴՐՄԱՆ ՍԽԵՄԱ

Ն.Գ.Ճ.	Ա.ԲԱԴԻՇՅԱՆ		ԱՐԱԳԱԾՈՏՆԻ ՄԱՐԶ, ԱՐՈՒՃԻ ՍԲ. ԳՐԻԳՈՐ ԵԿԵՂԵՑՈՒ ԹՄԲՈՒԿԻ ԺԱՄԱՆԱԿԱՎՈՐ ՊԱՇՏՊԱՆԻՉ ԾԱԾԿԻ ՆԱԽԱԳԻԾ		
ՃԱՐՏԱՐԱԳ.	Ա.ԽԱՉԱՏՐՅԱՆ		ԱՇԽԱՏԱՆՔԱՅԻՆ ՀԱՐԹԱԿ ՏԱՆԻՔԻ ՎՐԱ	ՓՈՒԼ	ԹԵՐԹ	ԹԵՐԹԵՐ
				Ա Ն	Ճ- 8	14

ՊԱՏՄԱՄՇԱԿՈՒԹԱՅԻՆ ԱՐԳԵԼՈՑ-ԹԱՆԳԱՐԱՆՆԵՐԻ ԵՎ ՊԱՏՄԱԿԱՆ ՄԻՋԱՎԱՅՐԻ ՊԱՀՊԱՆՈՒԹՅԱՆ ԾԱՌԱՅՈՒԹՅՈՒՆ ՊԵՏԱԿԱՆ ՈՉ ԱՌԵՎՏՐԱՅԻՆ ԿԱԶՄԱԿԵՐՊՈՒԹՅՈՒՆ

Մ 1:100

ԿԱԴ - Ա1-006

ԱՐՏՈՆԱԳԻՐ

ԱՌԱՋԻՆ ԴԱՍ

ԵՆԹԱԴԱՍ «Ա1»

ԱՐԴՅՈՒՆԱԲԵՐԱԿԱՆ, ԲՆԱԿԵԼԻ, ՀԱՍԱՐԱԿԱԿԱՆ ՇԵՆՔԵՐԻ ԵՎ ՇԻՆՈՒԹՅՈՒՆՆԵՐԻ ՆԱԽԱԳԾՈՒՄ

ՃԱՐՏԱՐԱԳԵՏ - ԿՈՆՍՏՐՈՒԿՏՈՐ

ԽԱՉԱՏՐՅԱՆ ԱՐԱՄ ԺՈՐԱՅԻ

Սահմանափակումներ՝ Արդյունաբերական, բնակելի և հասարակական ոչ ավել 16 հարկից, մինչև 51մ բարձրությամբ շենքեր, մինչև 50մ թռիչքով տարածական կոնստրուկցիաներով շինություններ, ավտոմոբիլային և երկաթուղային ճանապարհների մաս կազմող արհեստական կառույցներ, որոնք համապատասխանում են մինչև IV ռիսկայնության աստիճանի, բացառությամբ քաղաքաշինական նորմատեխնիկական փաստաթղթերով սահմանային հարաչափերը (բարձրություն, երկարություն, լայնություն) գերազանցող շենքերի և կառույցների:
Վերը նշված վերակառուցում, վերականգնում և ուժեղացում:

ՀԱՅԱՍՏԱՆԻ ՃԱՐՏԱՐԱՊԵՏՆԵՐԻ ՊԱԼԱՍԻ ՆԱԽԱԳԱՀ Մ. ՄԻՆԱՍՅԱՆ

ՀՀ ՔԱՂԱՔԱՇԻՆՈՒԹՅԱՆ ԿՈՄԻՏԵԻ ՆԱԽԱԳԱՀ Ա. ԷԼՈՅԱՆ

ՏՐՎԱԾ Է 20.12.2018
ԱՆԺԱՄԿԵՏ

ԳԾԱԳՐԵՐԻ ՑԱՆԿ

NN	ԱՆՎԱՆՈՒՄԸ	ԹԵՐԹ -
1	ԳԼԽԱԹԵՐԹ	Ե/Բ — 1
2	ՆԵՐԴԻՐ ԴԵՏԱԼՆԵՐԻ ՏԵՂԱԴՐՄԱՆ ՀԱՏԱԿԱԳԻԾ ՆԴ-1	Ե/Բ — 2
3	ՊՈՂՊԱՏԵ ՖԵՐՄԱՆԵՐԻ ՏԵՂԱԴՐՄԱՆ ՀԱՏԱԿԱԳԻԾ,ՊՈՂՊԱՏԵ ԿԱՎԱՐԱՄԱԾԻ ՏԵՂԱԴՐՄԱՆ ՀԱՏԱԿԱԳԻԾ	Ե/Բ — 3
4	ՄՖ-1	Ե/Բ — 4
5	ԿՏՐՎԱԾՔ Բ-Բ	Ե/Բ - 5
6	ՀԱՆԳՈՒՅՑ-1,ՀԱՆԳՈՒՅՑ-2	Ե/Բ - 6

ԲԱՑԱՏՐԱԳԻՐ

ՀՀ Արագածոտնի մարզի Արուճի Սբ. Գրիգոր եկեղեցու թմբուկի ժամանակավոր պաշտպանիչ ծածկի նախագիծը կատարվել է ճարտարապետական գծագրերի և շենքի տեխնիկական վիճակի մասին եզրակացության հիման վրա:
Նախագծով նախատեսվում է գոյություն ունեցող շենքի բացակայող թմբուկի փոխարեն իրականացնել նոր ժամանակավոր ծածկ՝ պողպատե կրող ֆերմաներով և ապակուց ծածկով:
Նախատեսվում է իրականցնել թվով 16 պողպատե ֆերմաներ, որոնք ամրացվում են գոյություն ունեցող քարե կոնստրուկցիաների հետ խարսխային ձողերի միջոցով:
Պողպատե ֆերմաները և մնացած բոլոր պողպատե կոնստրուկցիաները նախատեսվում է պատրաստել գործարանային պայմաններում, փոշեներկել և տեղում հավաքել հեղյուսների միջոցով:
Շինարարության տեղանքը գտնվում է երկրորդ սեյսմիկ գոտում:

Ն.Գ.Ճ.	Ա.ԲԱԴԻՇՅԱՆ		ԱՐԱԳԱԾՈՏՆԻ ՄԱՐԶ, ԱՐՈՒՃԻ ՍԲ. ԳՐԻԳՈՐ ԵԿԵՂԵՑՈՒ ԹՄԲՈՒԿԻ ԺԱՄԱՆԱԿԱՎՈՐ ՊԱՇՏՊԱՆԻՉ ԾԱԾԿԻ ՆԱԽԱԳԻԾ			ՊԱՏՄԱՄՇԱԿՈՒԹԱՅԻՆ ԱՐԳԵԼՈՑ-ԹԱՆԳԱՐԱՆՆԵՐԻ ԵՎ ՊԱՏՄԱԿԱՆ ՄԻՋԱՎԱՅՐԻ ՊԱՀՊԱՆՈՒԹՅԱՆ ԾԱՌԱՅՈՒԹՅՈՒՆ ՊԵՏԱԿԱՆ ՈՉ ԱՌԵՎՏՐԱՅԻՆ ԿԱԶՄԱԿԵՐՊՈՒԹՅՈՒՆ
ՃԱՐՏԱՐԱԳ.	Ա.ԽԱՉԱՏՐՅԱՆ		ԳԼԽԱԹԵՐԹ	ՓՈՒԼ	ԹԵՐԹ	ԹԵՐԹԵՐ
				Ա Ն	Կ-1	14

ՆԵՐԴԻՐ ԴԵՏԱԼՆԵՐԻ ՏԵՂԱԴՐՄԱՆ ՀԱՏԱԿԱԳԻԾ Մ1:100

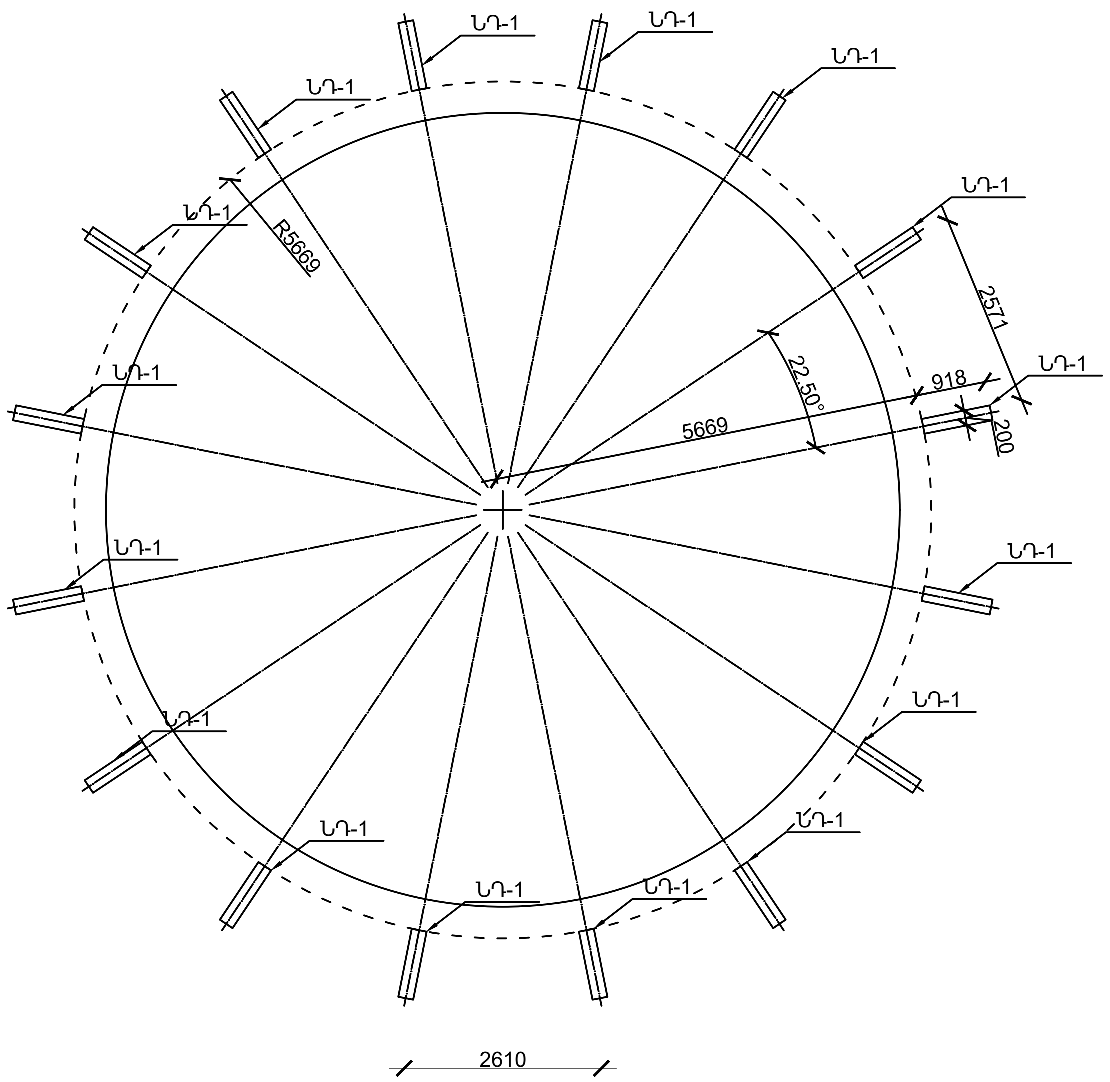

Էլեմենտների մասնագիր				
ՀՀ	Նշանակում	Անվանումը	Քանակը	Ծանոթ.
		ՆԴ-1	16	
1	Պողպատե թերթ	900x200x12մմ	1	17,0
2	Խարսխային հեղյուս	Մ20 L=200մմ	8	
3		Հեղյուս Մ18	3	
4	Ռետինե ներդիր	900x200x20մմ	1	
		Պողպատե շվելերից ներդիր	16	
5	Շվելեր 120մմ	L=900 մմ	2	
6	Շվելեր 120մմ	L=500 մմ	2	
7	խողովակ	50x50x3մմ L=420մմ	2	
8	Պողպատե թերթ	200x170x12մմ	1	
9	խողովակ	50x50x3մմ L=1220մմ	190	
10	Պողպատե թերթ	800x200x8մմ	1	
11		Հեղյուս Մ18	3	

Ծանոթություն

1. Պողպատե էլեմենտների միացումները իրականացնել հեղյուսային միացումներով
2. Բոլոր պողպատե էլեմենտները նախապես փոշեներկել

ՆԵՐԴԻՐ ԴԵՏԱԼ ՆԴ-1

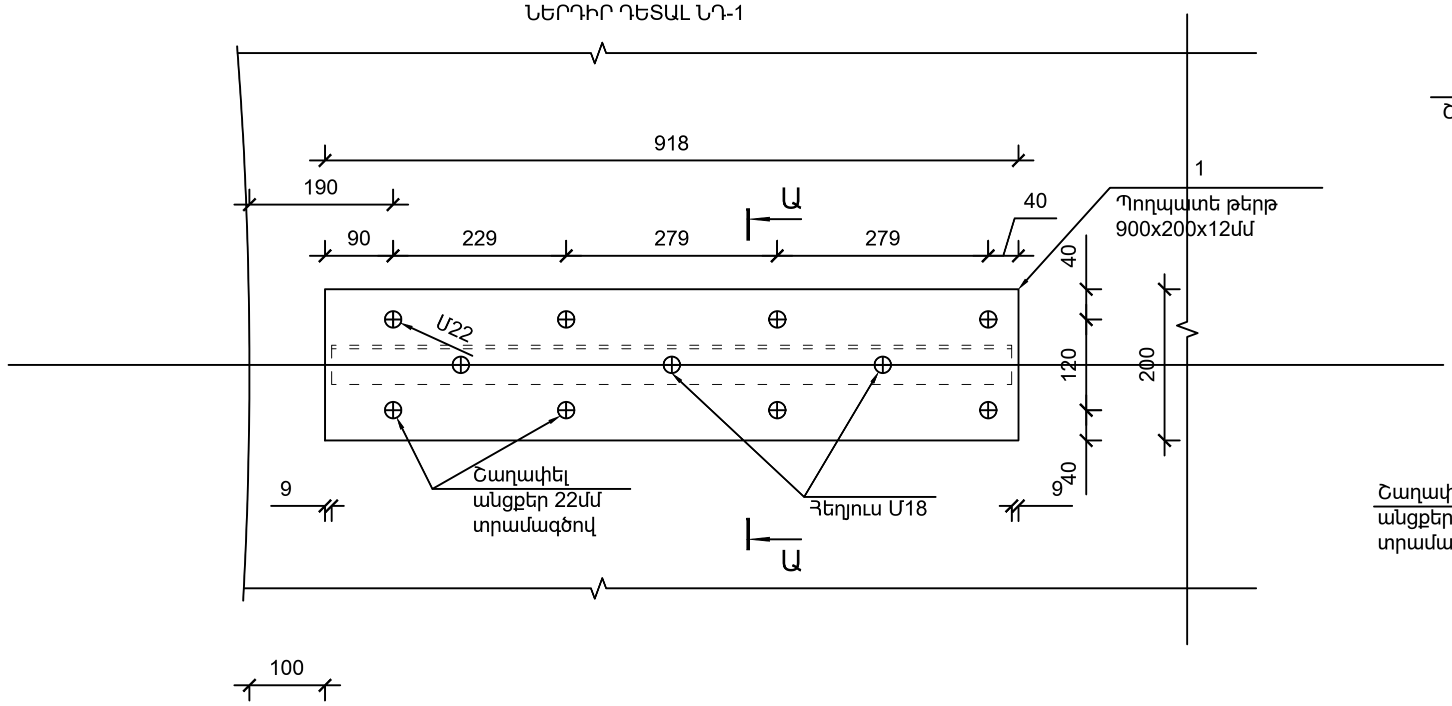

Ա - Ա

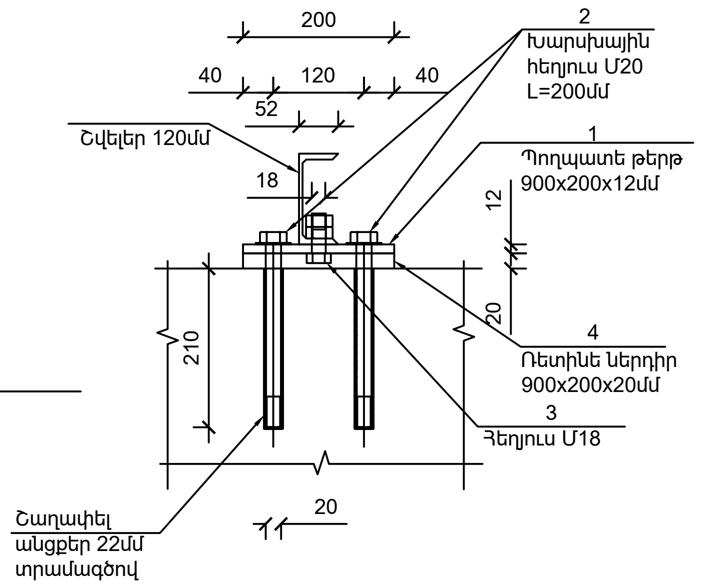

Ն.Գ.Ճ.	Ա.ԲԱԴԻՇՅԱՆ		ԱՐԱԳԱԾՈՏՆԻ ՄԱՐԶ, ԱՐՈՒՃԻ ՍԲ. ԳՐԻԳՈՐ ԵԿԵՂԵՑՈՒ ԹՄԲՈՒԿԻ ԺԱՄԱՆԱԿԱՎՈՐ ՊԱՇՏՊԱՆԻՉ ԾԱԾԿԻ ՆԱԽԱԳԻԾ		
ՃԱՐՏԱՐԱԳ.	Ա.ԽԱՉԱՏՐՅԱՆ		ՆԵՐԴԻՐ ԴԵՏԱԼՆԵՐԻ ՏԵՂԱԴՐՄԱՆ ՀԱՏԱԿԱԳԻԾ ՆԴ-1	ՓՈՒԼ / Ա Ն	ԹԵՐԹ / Կ–2 ; ԹԵՐԹԵՐ / 14

ՊԱՏՄՈՒԹՅԱՆ ԵՎ ՄՇԱԿՈՒՅԹԻ ՀՈՒՇԱՐՁԱՆՆԵՐԻ ՊԱՀՊԱՆՈՒԹՅԱՆ ...

ՊՈՂՊԱՏԵ ՖԵՐՄԱՆԵՐԻ ՏԵՂԱԴՐՄԱՆ ՀԱՏԱԿԱԳԻԾ Մ1:100

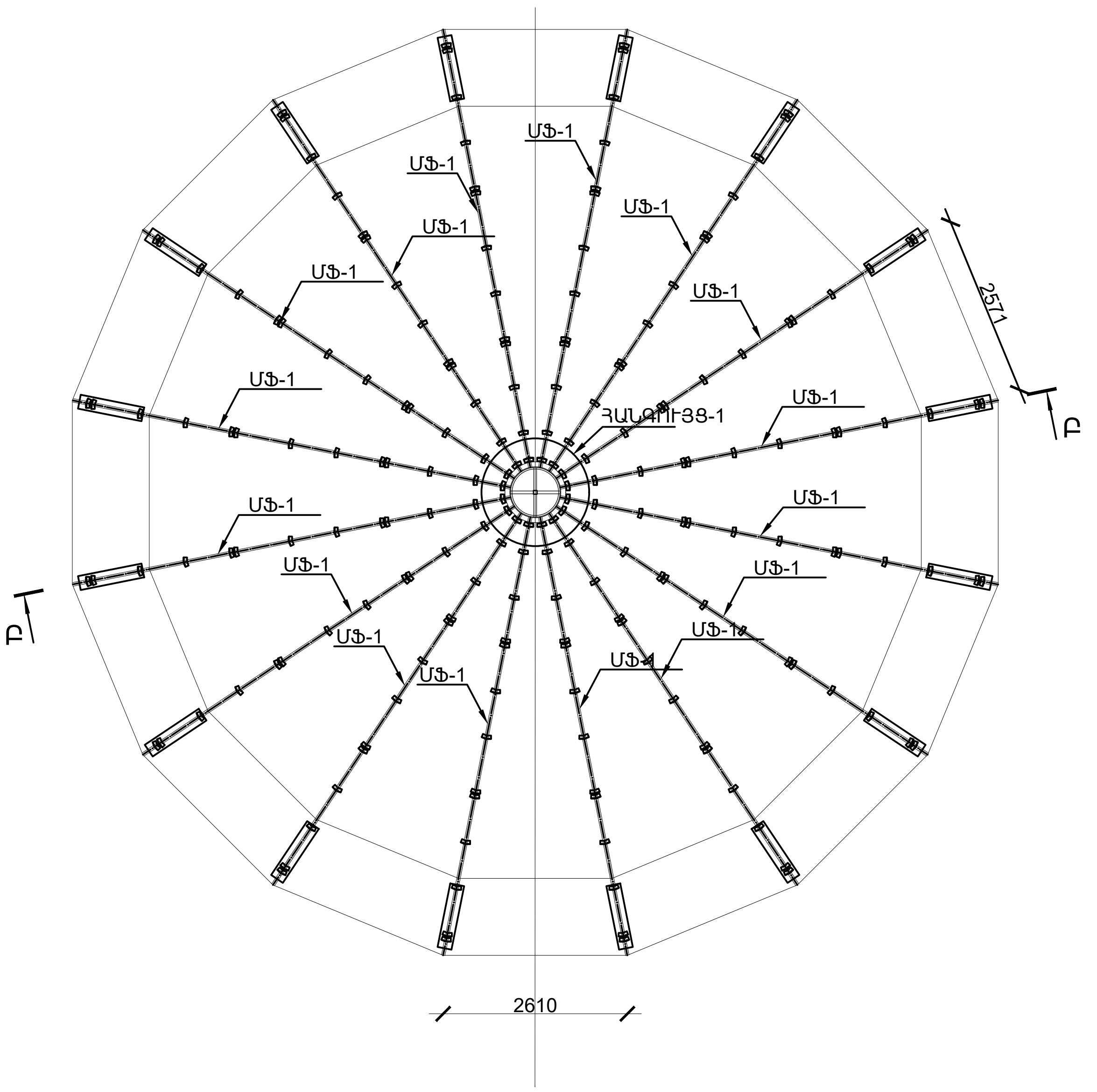

ՊՈՂՊԱՏԵ ԿԱՎԱՐԱՄԱԾԻ ՏԵՂԱԴՐՄԱՆ ՀԱՏԱԿԱԳԻԾ Մ1:100

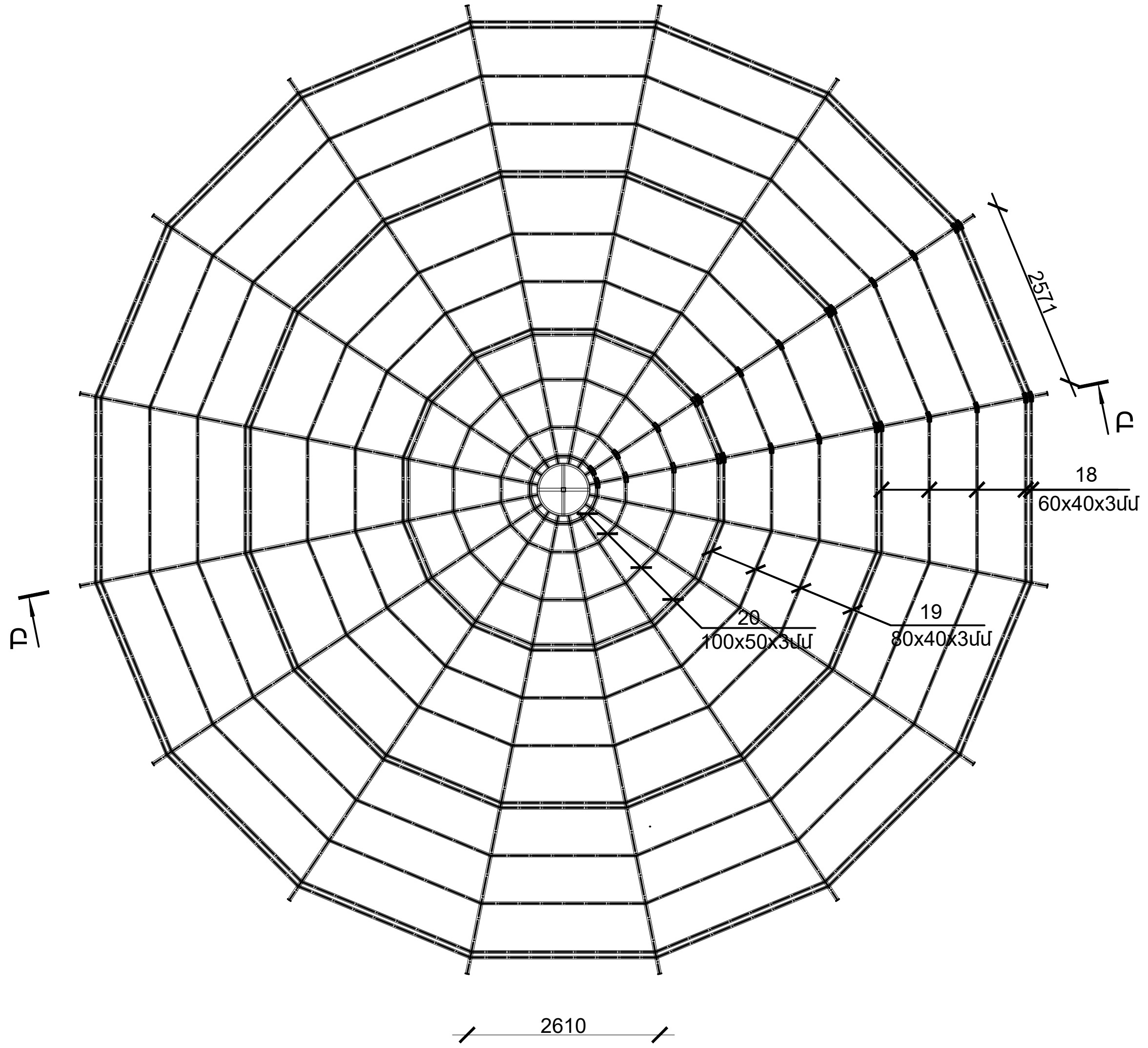

Էլեմենտների մասնագիր				
ՀՀ	Նշանակում	Անվանումը	Քանակը	Ծանոթ.
		Գագաթի հանգույց		
18	Պողպատե կավարամած	60x40x3մմ ΣL=175.5 մ		
19	Պողպատե կավարամած	80x40x3մմ ΣL=81.5 մ		
20	Պողպատե կավարամած	100x50x3մմ ΣL=31.8 մ		

Ծանոթություն

1. Պողպատե էլեմենտների միացումները իրականացնել հեղյուսային միացումներով
2. Բոլոր պողպատե էլեմենտները նախապես փոշեներկել

Ն.Գ.Ճ.	Ա.ԲԱԴԻՇՅԱՆ		ԱՐԱԳԱԾՈՏՆԻ ՄԱՐԶ, ԱՐՈՒՃԻ ՍԲ. ԳՐԻԳՈՐ ԵԿԵՂԵՑՈՒ ԹՄԲՈՒԿԻ ԺԱՄԱՆԱԿԱՎՈՐ ՊԱՇՏՊԱՆԻՉ ԾԱԾԿԻ ՆԱԽԱԳԻԾ			
ՃԱՐՏԱՐԱԳ.	Ա.ԽԱՉԱՏՐՅԱՆ		ՊՈՂՊԱՏԵ ՖԵՐՄԱՆԵՐԻ ՏԵՂԱԴՐՄԱՆ ՀԱՏԱԿԱԳԻԾ,ՊՈՂՊԱՏԵ ԿԱՎԱՐԱՄԱԾԻ ՏԵՂԱԴՐՄԱՆ ՀԱՏԱԿԱԳԻԾ	ՓՈՒԼ	ԹԵՐԹ	ԹԵՐԹԵՐ
				Ա Ն	Կ–3	14

ՊԱՏՄԱՄՇԱԿՈՒԹԱՅԻՆ ԱՐԳԵԼՈՑ-ԹԱՆԳԱՐԱՆՆԵՐԻ ԵՎ ՊԱՏՄԱԿԱՆ ՄԻՋԱՎԱՅՐԻ ՊԱՀՊԱՆՈՒԹՅԱՆ ԾԱՌԱՅՈՒԹՅՈՒՆ
ՊԵՏԱԿԱՆ ՈՉ ԱՌԵՎՏՐԱՅԻՆ ԿԱԶՄԱԿԵՐՊՈՒԹՅՈՒՆ

ՄՖ-1 Մ1:25

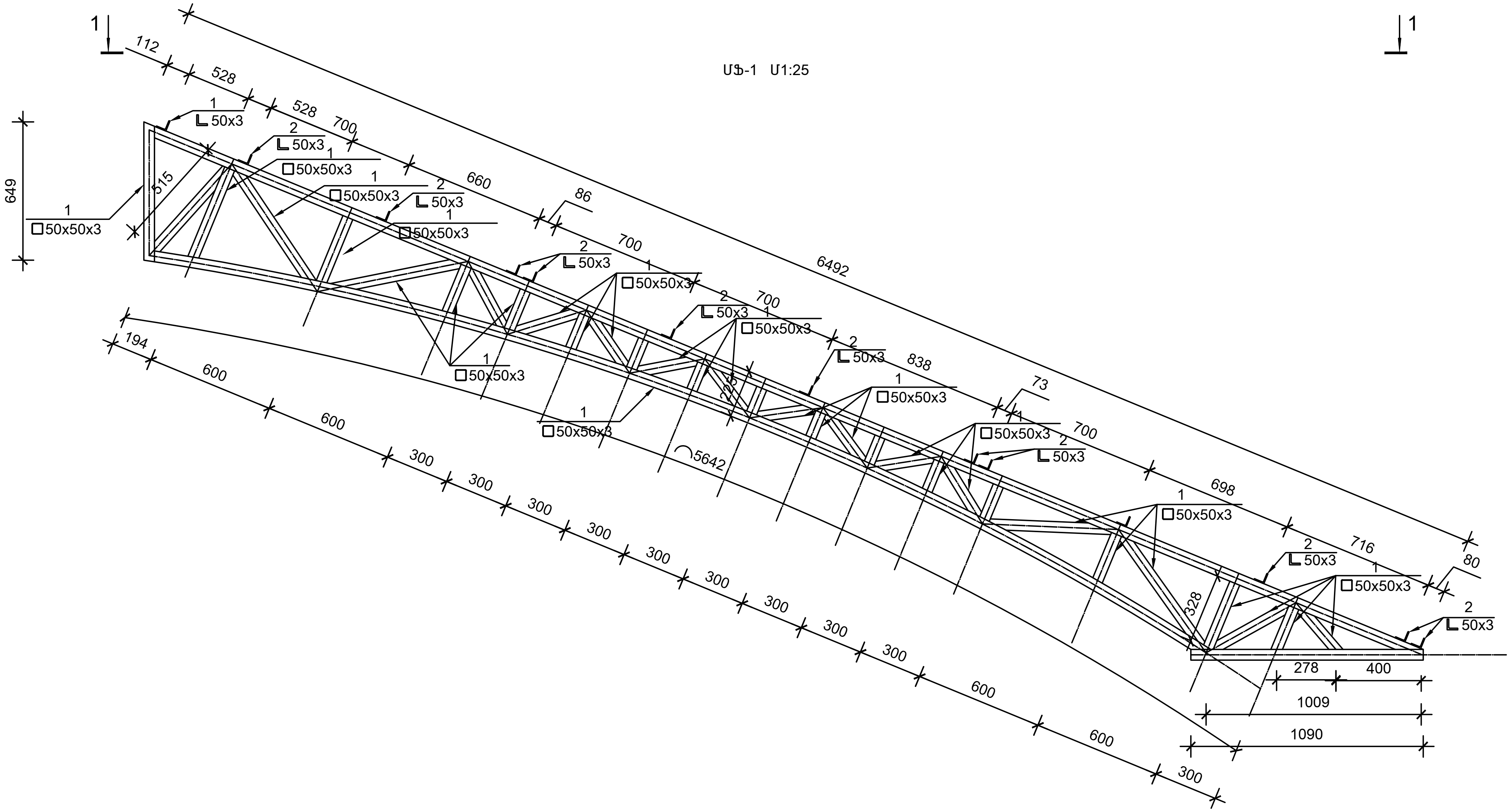

Էլեմենտների մասնագիր				
ՀՀ	Նշանակում	Անվանումը	Քանակը	Ծանոթ.
		ՄՖ-1	16	
1	խողովակ	50x50x3մմ ΣL=25.0 մ		
2	Անկյունակ	L=140մմ	13	

1 - 1

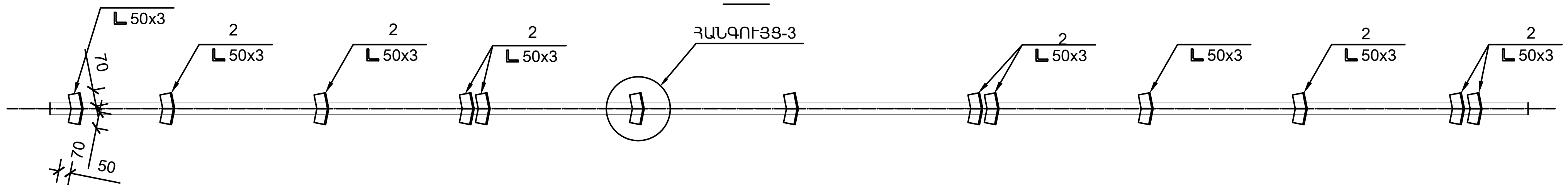

ՀԱՆԳՈՒՅՑ-3 Մ1:10

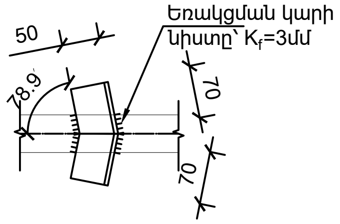

Ծանոթություն

1. Պողպատե էլեմենտների միացումները իրականացնել հեղյուսային միացումներով
2. Բոլոր պողպատե էլեմենտները նախապես փոշեներկել

Ն.Գ.Ճ.	Ա.ԲԱԴԻՇՅԱՆ		ԱՐԱԳԱԾՈՏՆԻ ՄԱՐԶ, ԱՐՈՒՃԻ ՍԲ. ԳՐԻԳՈՐ ԵԿԵՂԵՑՈՒ ԹՄԲՈՒԿԻ ԺԱՄԱՆԱԿԱՎՈՐ ՊԱՇՏՊԱՆԻՉ ԾԱԾԿԻ ՆԱԽԱԳԻԾ			
ՃԱՐՏԱՐԱԳ.	Ա.ԽԱՉԱՏՐՅԱՆ		ՄՖ-1	ՓՈՒԼ	ԹԵՐԹ	ԹԵՐԹԵՐ
				Ա Ն	Կ-4	14

ԿՏՐՎԱԾՔ Բ-Բ Մ1:25

Ծանոթություն

1. Ֆերմաները պատրաստելուց անհրաժեշտ է կատարել թմբուկատակ օղակաձև շարվածքի չափերի բնօրինակային ճշտումներ:
2. Պողպատե էլեմենտների միացումները իրականացնել հեղյուսային միացումներով
3. Բոլոր պողպատե էլեմենտները նախապես փոշեներկել

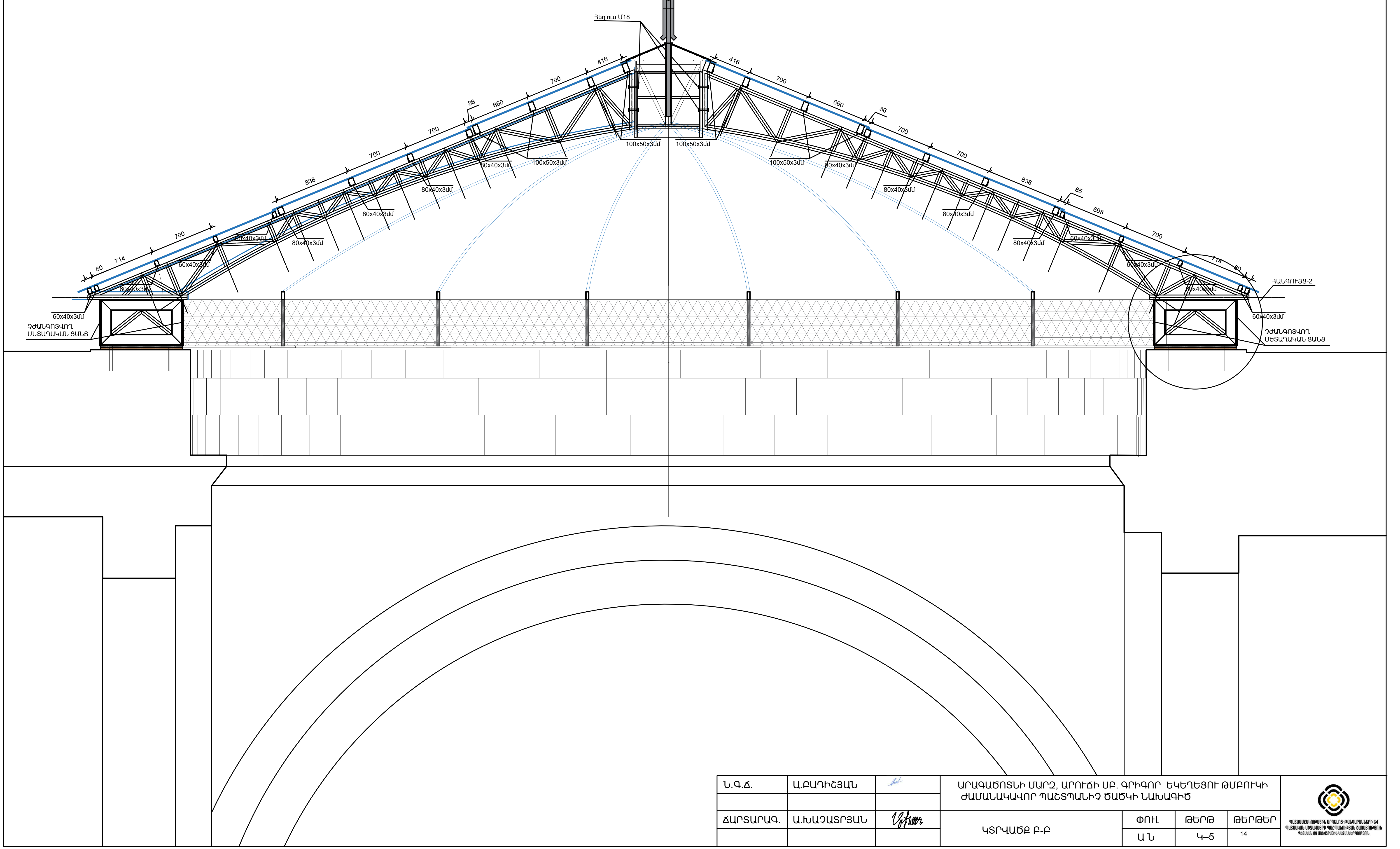

Ն.Գ.Ճ.	Ա.ԲԱԴԻՇՅԱՆ		ԱՐԱԳԱԾՈՏՆԻ ՄԱՐԶ, ԱՐՈՒՃԻ ՍԲ. ԳՐԻԳՈՐ ԵԿԵՂԵՑՈՒ ԹՄԲՈՒԿԻ ԺԱՄԱՆԱԿԱՎՈՐ ՊԱՇՏՊԱՆԻՉ ԾԱԾԿԻ ՆԱԽԱԳԻԾ			
ՃԱՐՏԱՐԱԳ.	Ա.ԽԱՉԱՏՐՅԱՆ		ԿՏՐՎԱԾՔ Բ-Բ	ՓՈՒԼ	ԹԵՐԹ	ԹԵՐԹԵՐ
				Ա Ն	Կ–5	14

ՊԱՏՄԱՄՇԱԿՈՒԹԱՅԻՆ ԱՐԳԵԼՈՑ-ԹԱՆԳԱՐԱՆՆԵՐԻ ԵՎ ՊԱՏՄԱԿԱՆ ՄԻՋԱՎԱՅՐԻ ՊԱՀՊԱՆՈՒԹՅԱՆ ԾԱՌԱՅՈՒԹՅՈՒՆ
ՊԵՏԱԿԱՆ ՈՉ ԱՌԵՎՏՐԱՅԻՆ ԿԱԶՄԱԿԵՐՊՈՒԹՅՈՒՆ

ՀԱՆԳՈՒՅՑ-1 Մ1:10

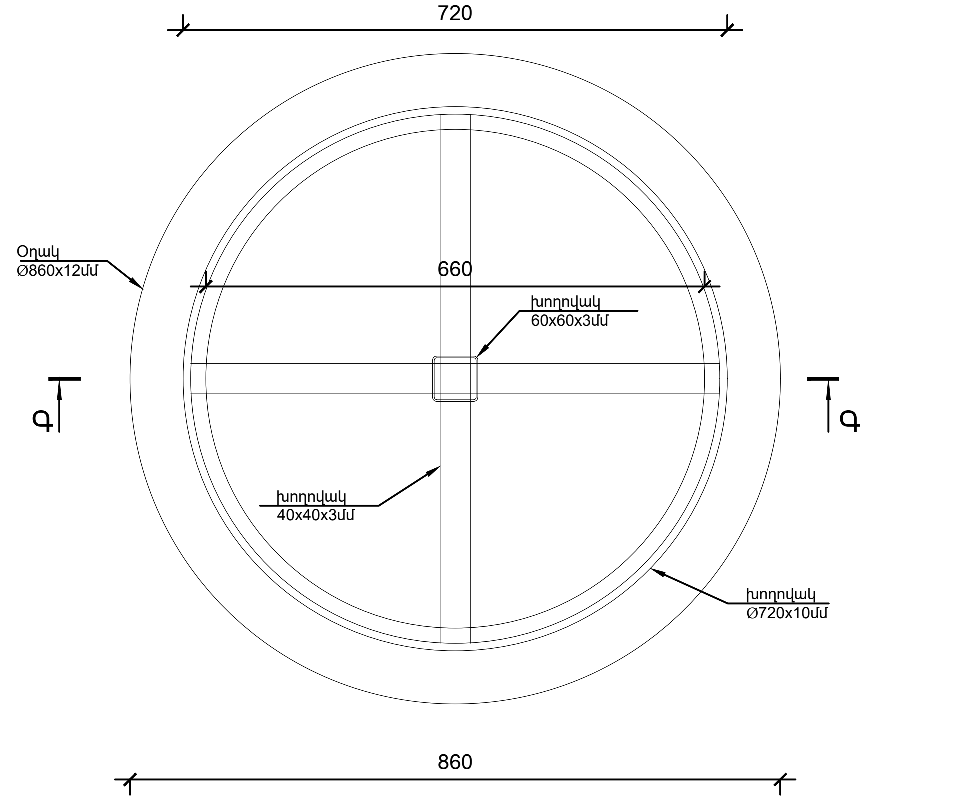

Գ - Գ

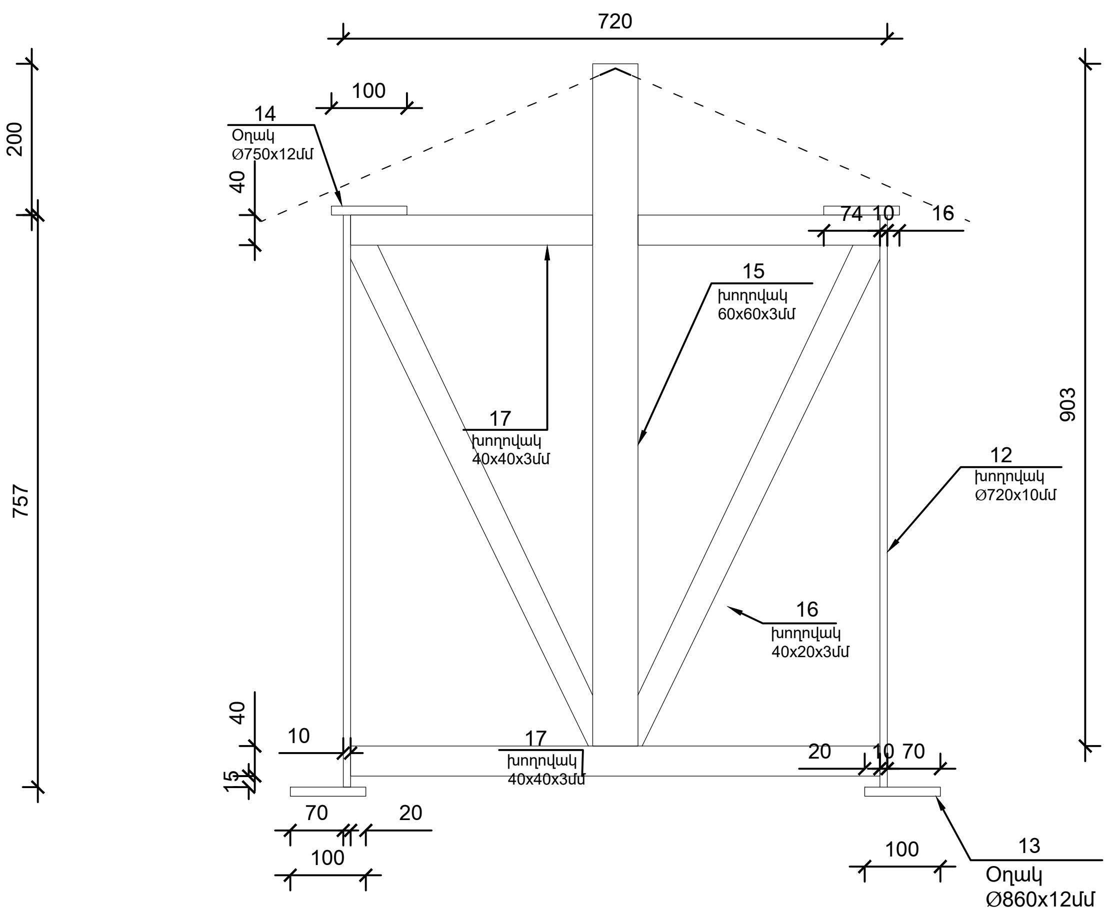

ՀԱՆԳՈՒՅՑ-2 Մ1:10

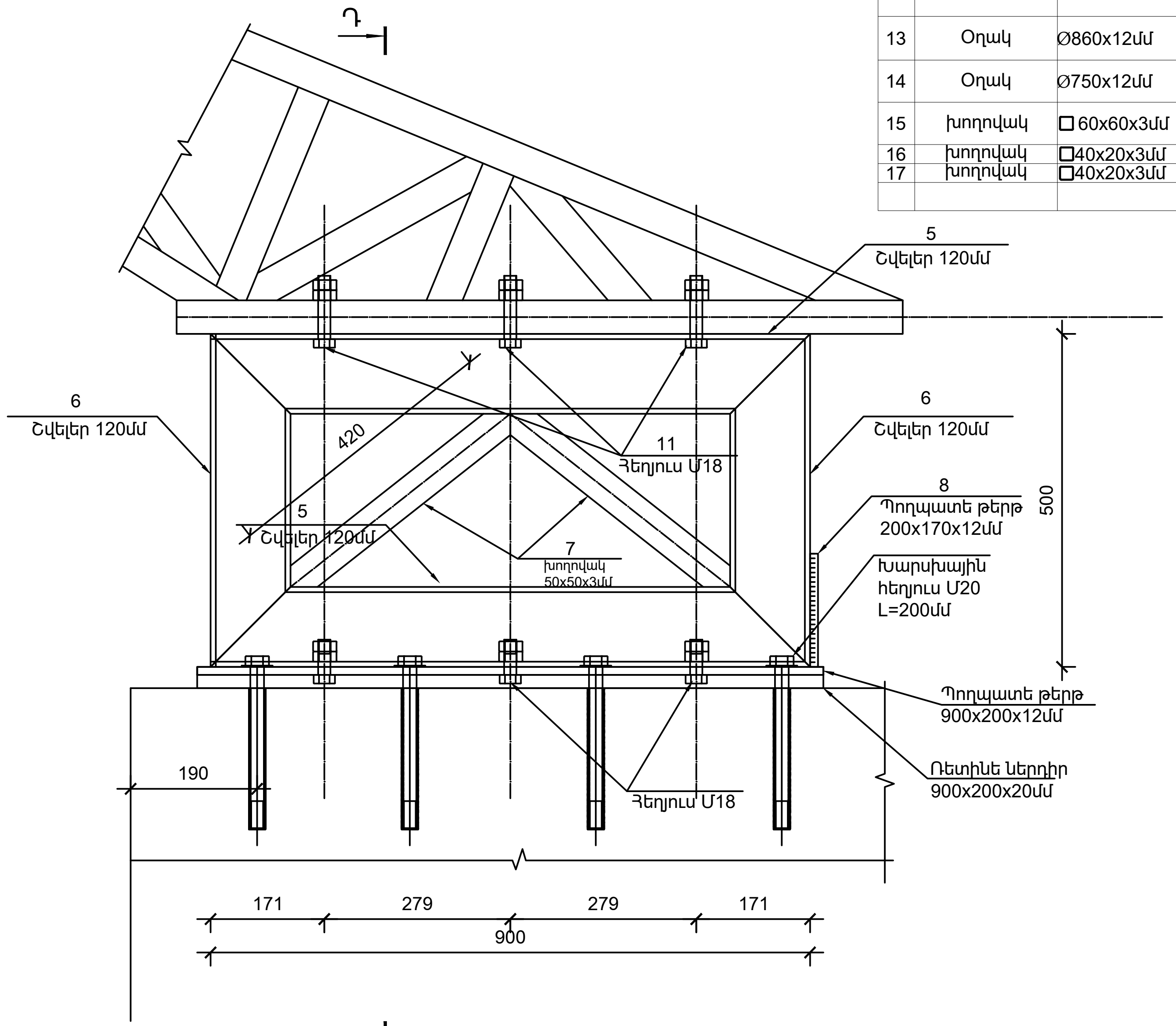

Դ - Դ

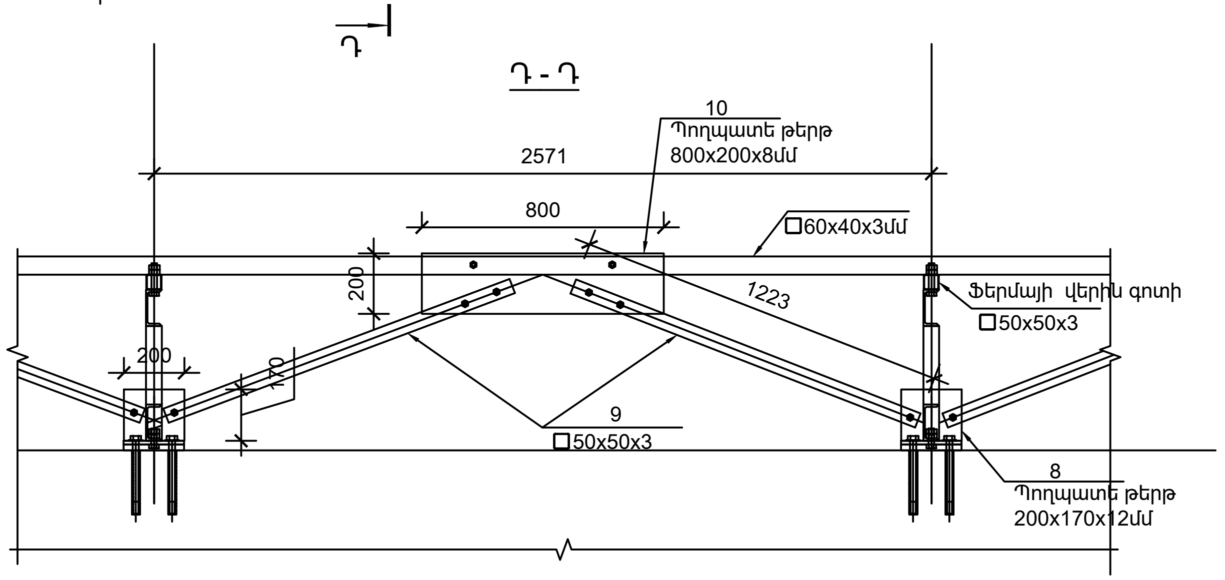

Էլեմենտների մասնագիր				
ՀՀ	Նշանակում	Անվանումը	Քանակը	Ծանոթ.
		Գագաթի հանգույց		
12	խողովակ	Ø720x10մմ L=757 մմ	1	
13	Օղակ	Ø860x12մմ	1	
14	Օղակ	Ø750x12մմ	1	
15	խողովակ	□ 60x60x3մմ L=865 մմ	1	
16	խողովակ	□40x20x3մմ L=620 մմ	4	
17	խողովակ	□40x20x3մմ L=700 մմ	4	

Ն.Գ.Ճ.	Ա.ԲԱԴԻՇՅԱՆ		ԱՐԱԳԱԾՈՏՆԻ ՄԱՐԶ, ԱՐՈՒՃԻ ՍԲ. ԳՐԻԳՈՐ ԵԿԵՂԵՑՈՒ ԹՄԲՈՒԿԻ ԺԱՄԱՆԱԿԱՎՈՐ ՊԱՇՏՊԱՆԻՉ ԾԱԾԿԻ ՆԱԽԱԳԻԾ			
ՃԱՐՏԱՐԱԳ.	Ա.ԽԱՉԱՏՐՅԱՆ		ՀԱՆԳՈՒՅՑ-1,ՀԱՆԳՈՒՅՑ-2	ՓՈՒԼ	ԹԵՐԹ	ԹԵՐԹԵՐ
				Ա Ն	Կ–6	14

ՊԱՏՄԱՄՇԱԿՈՒԹԱՅԻՆ ԱՐԳԵԼՈՑ-ԹԱՆԳԱՐԱՆՆԵՐԻ ԵՎ ՊԱՏՄԱԿԱՆ ՄԻՋԱՎԱՅՐԻ ՊԱՀՊԱՆՈՒԹՅԱՆ ԾԱՌԱՅՈՒԹՅՈՒՆ ՊԵՏԱԿԱՆ ՈՉ ԱՌԵՎՏՐԱՅԻՆ ԿԱԶՄԱԿԵՐՊՈՒԹՅՈՒՆ

Շինարարության իրականացման ժամանակացույց

	ՆԱԽԱՏԵՍՎՈՂ ԱՇԽԱՏԱՆՔՆԵՐ	ԱՇԽԱՏԱՆՔԱՅԻՆ ՕՐԵՐ					
		10 օր	10 օր	10 օր	10 օր	10 օր	10 օր
1	Տարածքի նախապատրաստում						
2	Քանդման աշխատանքներ						
3	Պողպատյա շվելերից ներդիր						
4	Գագաթի հանգույց						
5	ՄՖ-1 ֆերմաների պատրաստում և տեղադրում						
6	Գագաթի բարդ հանգույց պատրաստում և տեղադրում						
7	Արևելյան ճակատի ճակտոնի ձախ թևի պատի նոր լիցքի կատարում բարդ շաղախով						
8	1սմ հաստությամբ կոփած, սպիտակ թափանցիկ ապակյա բուրգի մոնտաժում						
9	Օբյեկտի հանձնում						

Ժամանակավոր տեղադրվող մետաղե փախանակային պատնեշ

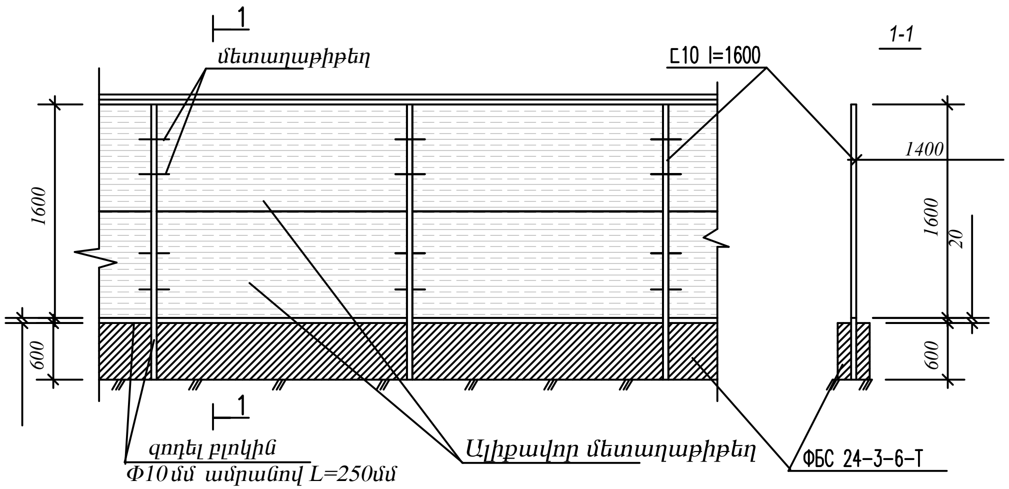

Տնօրեն	Վ. Աղդայան		ԱՐԱԳԱԾՈՏՆԻ ՄԱՐԶ, ԱՐՈՒՃԻ ՍԲ. ԳՐԻԳՈՐ ԵԿԵՂԵՑՈՒ ԹՄԲՈՒԿԻ ԺԱՄԱՆԱԿԱՎՈՐ ՊԱՇՏՊԱՆԻՉ ԾԱԾԿԻ ԻՐԱԿԱՆԱՑՈՒՄ		
				Փուլ	Թերթ	Թերթեր
				ԱՆ	ԾՇ-13	13
			Ժամանակացույց	«ՇԻՆ-ԿՈՄՖՈՐՏ» ՍՊԸ	