«ԱՐԽԻԹՈՒԼՍ» ՍՊԸ

Արմավիրի մարզի Արաքս համայնքի Արտիմետ, Գրիբոյեդով և Ակնաշեն գյուղերի ոռոգման համակարգերի կառուցման աշխատանքներ

Գրիբոյեդով գյուղի ոռոգման համակարգերի կառուցման աշխատանքներ

Պայմանագիր թիվ՝ ԱՄԱՀ-Ո-ԳՀՇՁԲ-24/21

ԱՇԽԱՏԱՆՔԱՅԻՆ ՆԱԽԱԳԻԾ

ԳԻՐՔ 2

ԱՇԽԱՏԱՆՔԱՅԻՆ ԳԾԱԳՐԵՐ

«ԱՐԽԻԹՈՒԼՍ» ՍՊԸ ՏՆՕՐԵՆ՝ Գ. ԱՅՎԱԶՅԱՆ

ԵՐԵՎԱՆ, 2024 թ.

Сканировано с CamScanner

Նախագծի կազմը

Գիրք 1	Բացատրագիր
Գիրք 2	Աշխատանքային գծագրեր
Գիրք 3	Աշխատանքային ծավալներ
Գիրք 4	Նախահաշիվներ

Сканировано с CamScanner

թերթ N	թերթի անվանումը	Ծանոթություն
1	Ընդհանուր տվյալներ	
2	ԳԼԽԱՎՈՐ ՀԱՏԱԿԱԳԻԾ Մ 1:10000	
3	ՃՐԱՆՑՔ Ջ-1 ՈՒՂԵԳԾԻ ՀԱՏԱԿԱԳԻԾ Մ1:1000	
4	ՃՐԱՆՑՔ Ջ-1 ԵՐԿԱՅՆԱԿԱՆ ԿՏՐՎԱԾՔ ՆԿ 0+00 - ՆԿ 3+00	
5	ՃՐԱՆՑՔ Ջ-1 ԵՐԿԱՅՆԱԿԱՆ ԿՏՐՎԱԾՔ ՆԿ 3+00 - ՆԿ 5+64	
6	ՃՐԱՆՑՔ Ջ-2 ՈՒՂԵԳԾԻ ՀԱՏԱԿԱԳԻԾ Մ1:1000	
7	ՃՐԱՆՑՔ Ջ-2 ԵՐԿԱՅՆԱԿԱՆ ԿՏՐՎԱԾՔ ՆԿ 0+00 - ՆԿ 3+00	
8	ՃՐԱՆՑՔ Ջ-1 ԵՐԿԱՅՆԱԿԱՆ ԿՏՐՎԱԾՔ ՆԿ 3+00 - ՆԿ 5+40	
9	ՃՐԱՆՑՔ Ջ-1 ԵՐԿԱՅՆԱԿԱՆ ԿՏՐՎԱԾՔ ՆԿ 5+40 - ՆԿ8+00	
10	ՄՐ-4 ՎԱՔԵՐԻ ԿՅՈՐՈՄԱՆ ՍԽԵՄԱ Ջ-1 ՃՐԱՆՑՔԻ ՇԻՆԱՐԱՐԱԿԱՆ ԱՇԽԱՏԱՆՔՆԵՐԻ ԾԱՎԱԼՆԵՐ	
11	ՃՐԱՆՑՔ Ջ-1 ԿԱՌՈՒՑՎԱԾՔ ՆԿ 0+00	
12	ՃՐԱՆՑՔ Ջ-1 ԿԱՌՈՒՑՎԱԾՔ ՆԿ 0+20	
13	ՃՐԱՆՑՔ Ջ-1 ԿԱՌՈՒՑՎԱԾՔ ՆԿ 0+82	
14	ՃՐԱՆՑՔ Ջ-1 ԽՈՂՈՎԱԿ- ԱՆՑՈՒՄ ՃՐԹՈՂՈՎ	
15	ԿԱՌՈՒՑՎԱԾՔ Ջ-1 ՃՐԱՆՑՔԻ ՎԵՐՋՈՒՄ	
16	ՄՐ-6 ՎԱՔԵՐԻ ԿՅՈՐՈՄԱՆ ՍԽԵՄԱ Ջ-2 ՃՐԱՆՑՔԻ ՇԻՆԱՐԱՐԱԿԱՆ ԱՇԽԱՏԱՆՔՆԵՐԻ ԾԱՎԱԼՆԵՐ	
17	ԿԱՌՈՒՑՎԱԾՔ Ջ-2 ՃՐԱՆՑՔԻ ՄԿՋԲՈՒՄ	
18	ՃՐԱՆՑՔ Ջ-2 ԿԱՌՈՒՑՎԱԾՔ ՆԿ 4+32	
19	ՃՐԱՆՑՔ Ջ-2 ՋՐԹՈՂ ԿԱՌՈՒՑՎԱԾՔ ՋԹ	
20	ՃՐԱՆՑՔ Ջ-2 ԽՈՂՈՎԱԿ- ԱՆՑՈՒՄ ՃՐԹՈՂՈՎ	
21	ՃՐԱՆՑՔ Ջ-2 ԱՆԿՅՈՒՆԱՅԻՆ ՀՈՐ	
22	ԿԱՌՈՒՑՎԱԾՔ Ջ-2 ՃՐԱՆՑՔԻ ՎԵՐՋՈՒՄ	

ՆՈՐՄԱՏԻՎԱՅԻՆ ՓԱՍՏԱԹՂԹԵՐ

1. ՀՀՇՆ 40-01.02-«Ջրամատակարարում. Արտաքին ցանցեր և կառուցվածքներ»-28.12.2020թ N103-Ն
2. ՀՀՇՆ 52-01-«Բետոնե և երկաթբետոնե կոնստրուկցիաներ»- 14.01.2021թ N02-Ն
3. ՀՀՇՆ 40-01.03-2022 «Կոյուղի. Արտաքին ցանցեր և կառուցվածքներ»-08.07.2022թ. N16-Ն
4. ՀՀՇՆ 13-02-2022 «Անվտանգության տեխնիկա շինարարությունում» - 26.08.2022թ N21-Ն
5. ՀՀՇՆ 20.04-2020 Երկրաշարժադիմացկուն շինարարություն. Նախագծման նորմեր»- 28.12.2020թ N102-Ն
6. ՀՀՇՆ 30-02-2022 «Տարածքի բարեկարգում» - 21.06.2022թ N12-Ն
7. ՀՀՇՆ II-7.01-2011 « Շինարարական կլիմայաբանություն»
8. ՇՆ և Կ II-60-75 «Քաղաքների, ավանների, գյուղական վայրերի հատակագծում և կառուցապատում»

ԾԱՆՈԹՈՒԹՅՈՒՆ

Նախագիծն իրականացվել □ համա□այն Արմավիրի մարզի Արաքս համայնքի կողմից տրված տեխնիկական առա□ադրանքի, համա□այն որի նախատեսվում □ իրականացնել Գրիբոյեդով գյուղի ոռոգման համակարգի կառուցման աշխատանքներ□

Ուսկցիի ուսումնասիրությունը կատարվել □ համայնապետարանի ներկայացուց□ի ցուցումների հիման վրա, ըստ որի կատարվել □ տեղանքի □ա□ազրում, առկա վի□ակի ուսումնասիրություններ: Իրականացված հետազոտությունների, ուսումնասիրությունների, վերլուծությունների և հիմնավորված տեխնիկական առա□արկությունների համար հիմք են հանդիսացել Պատվիրատուի կողմից տրամադրված տեխնիկական և □արտարապետահատակագծային առա□ադրանքները. մեր կողմից կատարված ուսումնասիրությունները, բնակավայր կատարված այցելությունները և տեղում կատարված ուսումնասիրությունները, ին□պես նաև նախագծման ժամանակ Պատվիրատուի հետ կատարված քննարկումներն ու դրանց համար կայացված խորհրդակցությունների որոշումները□

Աշխատանքների իրականացման արդյունքում հնարավոր կլինի իրականացնել Գրիբոյեդով գյուղի ոռոգման համակարգի կառուցման աշխատանքներ, որի արդյունքում հնարավոր կլինի իրականացնել ոռոգում ե/բ վաքերի մի□ոցով. Այսպիսով, նախատեսվում □

- Նոր ե/բ վաքերի տեղադրում
- հողային հունի մաքրում և տարածքի բարեկարգում:

□անապարհների հետ հատումների մոտ նախատեսվում են թեքակոնցումներ: Կառուցվածքները տեղադրվում են անհրաժեշտ վայրերում, սակայն շինարարության ընթացքում դրանց վեր□նական տեղերը հնարավոր են □շտման:

						ՀՇՆՀՎ N ԱՄԱՀ-Ո-ԳՀՇՁԲ-24/21
						Արմավիրի մարզի Արաքս համայնքի Արտիմետ, Գրիբոյեդով և Ակնաշեն գյուղերի ոռոգման համակարգերի կառուցման աշխատանքներ
ÖáÉ Ï³Ý						ԳՐԻԲՈՅԵԴՈՎ ՀԱՄԱՅՆՔԻ ՈՌՈԳՄԱՆ ՀԱՄԱԿԱՐԳ
ÍÝáõñ						
ÆÝÃ³óáõÙ						
						Ընդհանուր տվյալներ

+áõÉ	Ã»ñÃ	Ã»ñÃ»ñ
²Ù	1	19
_____	§³ÕÉÆÅáõÉê¦ êáÃ	

Сканировано с CamScanner

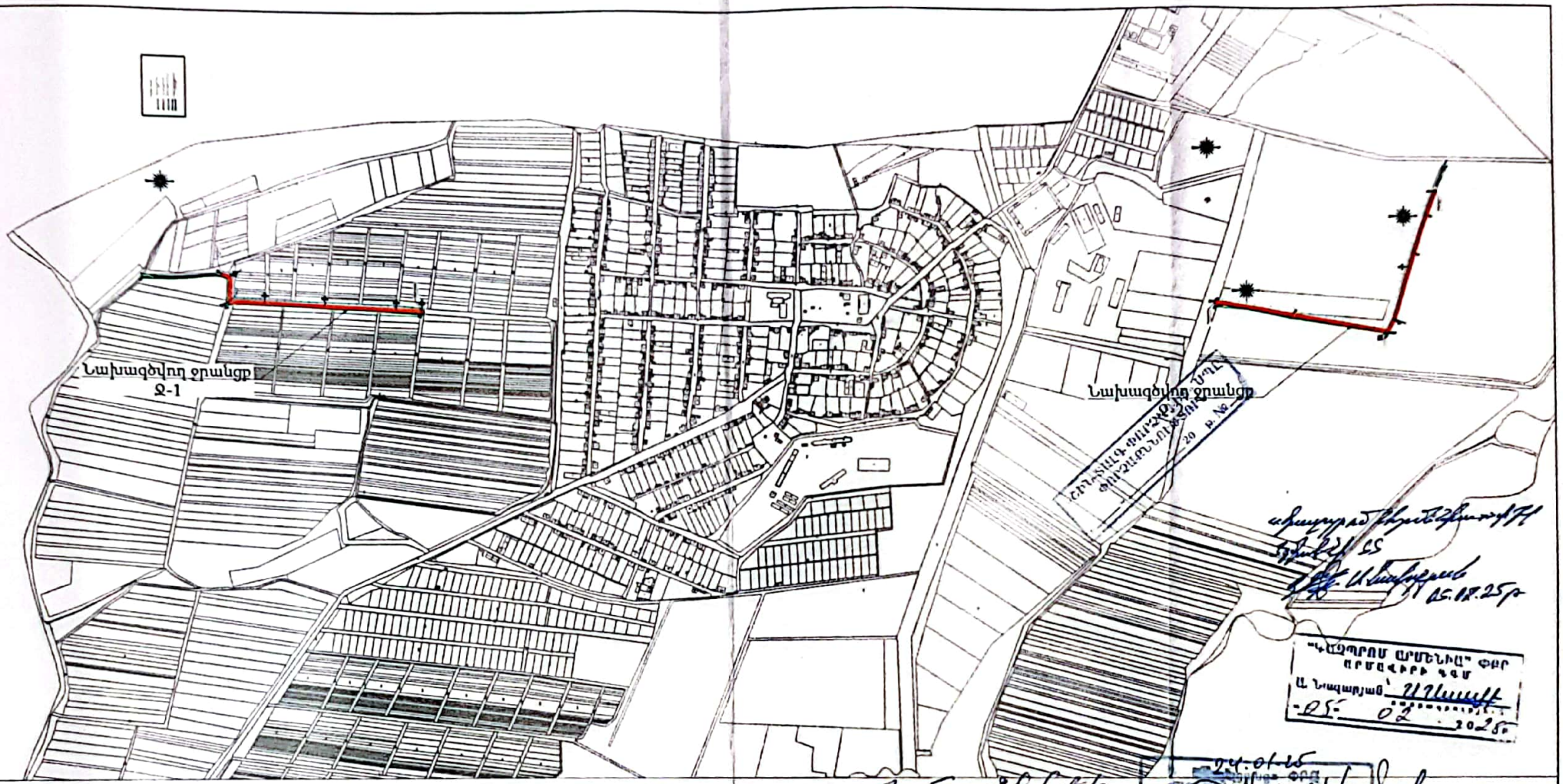

Ծանոթություն

1. Բոլոր կառուցվածքների տեղերը ճշտվում են շինարարության ընթացքում:
2. Կապալառու կազմակերպությունը պարտավոր է ապահովել շինարարության անվտանգությունը:

						Պայմանագիր N ԱՄԱՀ-Ո-ԳՀՇՁԲ-24/21		
						Արմավիրի մարզի Արաքս համայնքի Արտիմետ, Գրիբոյեդով և Ակնաշեն գյուղերի ոռոգման համակարգերի կառուցման աշխատանքներ		
Փոխ	Քան	Թերթ	Փաստաթղթի անվանում	Ստորագրություն		ԳՐԻԲՈՅԵԴՈՎ ՀԱՄԱՅՆՔԻ ՈՌՈԳՄԱՆ ՀԱՄԱԿԱՐԳ	փուլ	թերթ	թերթեր
Տնօրեն		Գ. Ամալյան					Ա Ն	2	39
Ինժեներ		Վ. Ամալյան							
						ԳԼԽԱՎՈՐ ՀԱՏԱԿԱԳԻԾ Մ 1:10000	«ԱՐԽԻԹՈՒԼՍ» ՍՊԸ		

Գ-1
Գ-2
Գ-3
Գ-4
Գ-5
Գ-6
Գ-7
Գ-8
Գ-9
Գ-10
Գ-11
Գ-12
Գ-13
Գ-14
Գ-15
Գ-16
Գ-17
Գ-18
Գ-19
Գ-20
Գ-21
Գ-22
Գ-23
Գ-24
Գ-25
Գ-26
Գ-27
Գ-28
Գ-29
Գ-30
Գ-31
Գ-32
Գ-33
Գ-34
Գ-35
Գ-36
Գ-37
Գ-38
Գ-39
Գ-40
Գ-41

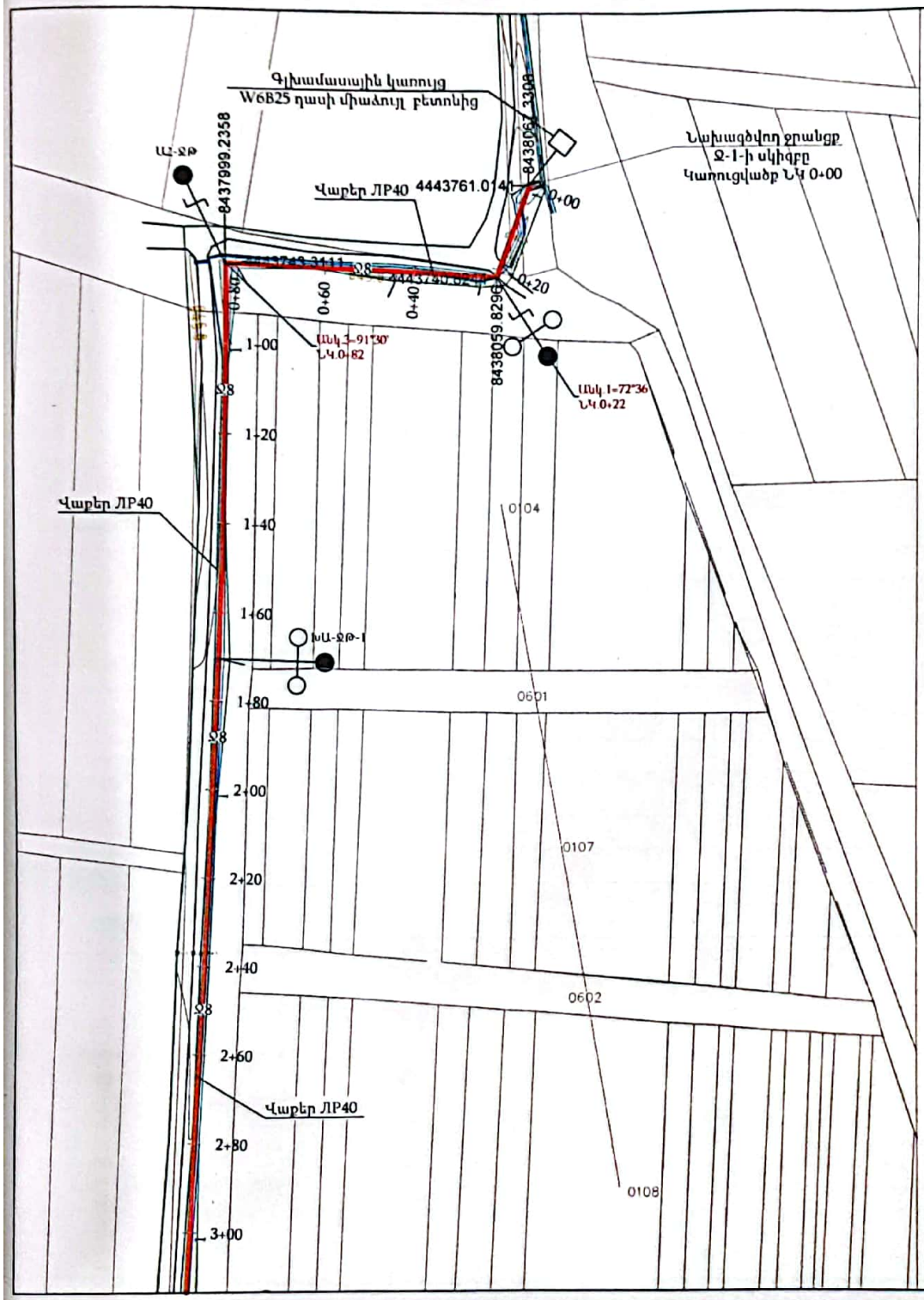

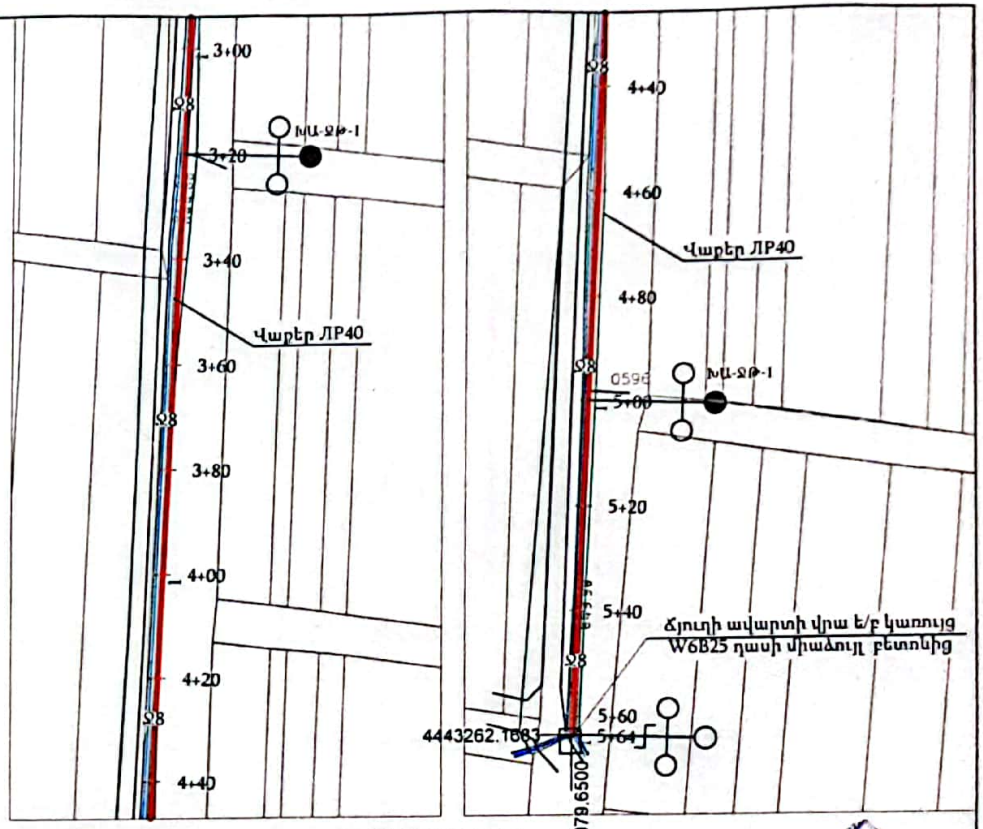

ՊԱՅՄԱՆԱԿԱՆ ՆՇԱՆՆԵՐ

- Ջ8 — Նախացծվող ջրանցք
- Կառուցվածք ՆԿ 0+82
- Կառուցվածք ՆԿ 5+20
- Կառուցվածք ջրանցքի վերջում
- Խորշվակ անցում ջրթողով

ԾԱՆՈԹՈՒԹՅՈՒՆ

1. Տվյալ թերթը նայել երկայնական կտրվածքների հետ համատեղ:
2. Կառուցվածքների հստակ տեղերը ենթակա են ճշտման շինարարության ընթացքում:

Փոխ.	Քան.	Թերթ	Քանակ	Ստորագրություն	Ամսաթիվ	Պայմանագիր N ԱՄԱՀ-Ո-ԳՀՇՋԲ-24/21			
						Արմավիրի մարզի Արաքս համայնքի Արտիմետ, Գրիբոյեդով և Ակնաշեն գյուղերի ոռոգման համակարգերի կառուցման աշխատանքներ			
Տնօրեն	Գ. Ավետիսյան					ԳՐԻԲՈՅԵԴՈՎ ՀԱՄԱՅՆՔԻ ՈՌՈԳՄԱՆ ՀԱՄԱԿԱՐԳ	փուլ	թերթ	թերթեր
Ինժեներ	Վ.Ավետիսյան						ԱՆ	3	22
						ՋՐԱՆՑՔ Ջ-1 ՈՒՂԵԳԾԻ ՀԱՏԱԿԱԳԾ Մ 1:1000	«ԱՐԽԻԹՈՒԼ» ՍՊԸ		

Сканировано с CamScanner

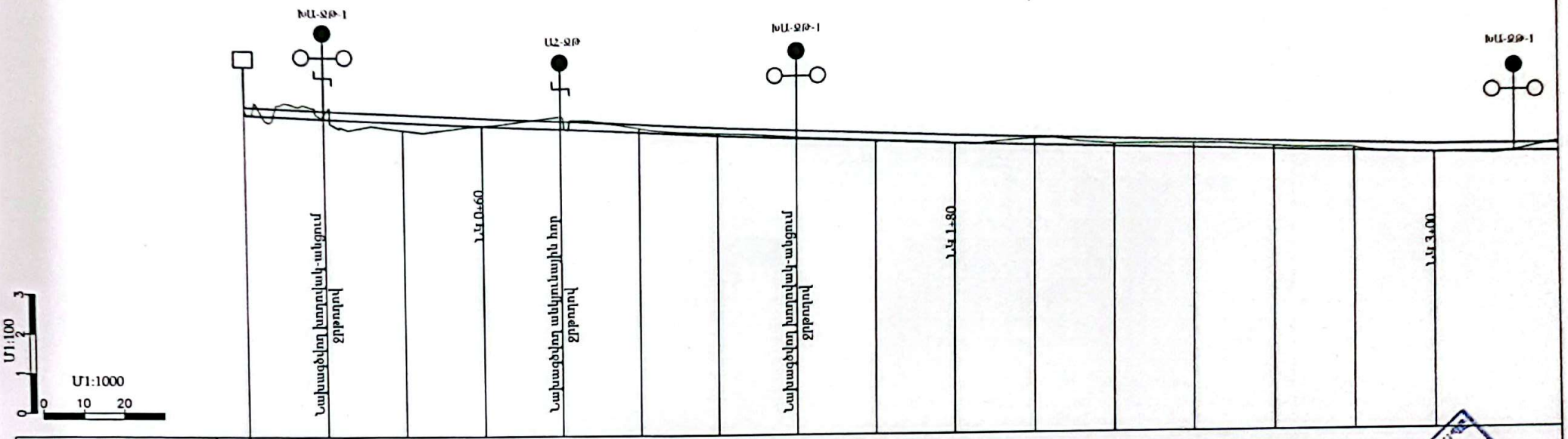

ԵՐԿՐԱԲԱՆՈՒԹՅՈՒՆ	1 - 0.0-2.0 մ - IV կարգ																	
ՀՈՂԻ ԲՆԱԿԱՆ ՆԻՇԸ	845,35	845,15	845,27	845,16	845,07	845,00	844,80	844,92	844,92	845,13	845,03	844,94	844,83	844,74	844,64	844,69	844,58	844,48
ՀՈՂԻ ՆԱԽԱԳԾԱՅԻՆ ՆԻՇԸ	845,27	845,20	845,12	845,03	844,94	844,84	844,75	844,66	844,57	844,51	844,44	844,38	844,32	844,25	844,19	844,19	844,01	
ՋՐԱՆՑՔԻ ՀԱՏԱԿԻ ՆԻՇԸ	844,37	844,37	844,37	844,31	844,31	844,24	844,18	844,12	844,06	843,99	843,99							
ՀԻԴՐԱՎԼԻԿ ՏԱՐՐԵՐ	Հավաքովի ե/բ վաքեր ЛР-4																	
ԹԵՔՈՒԹՅՈՒՆ	0,0038									0,0046						0,0032		
ԵՐԿԱՐՈՒԹՅՈՒՆ	60,00			120,00							120,00						80,00	
ՀԵՌԱՎՈՐՈՒԹՅՈՒՆ (մ)	20	20	20	20	20	20	20	20	20	20	20	20	20	20	20	20	20	20
ՆՇԱՀԱՐՄԱՆ ԿԵՏԵՐ	ՆԿ 0+00					ՆԿ 1+00							ՆԿ 2+00					ՆԿ 3+00
ՈՒՂԵԳԾԻ ՀԱՏԱԿԱԳԾ	Ջ8			ՐԼ40		ՆԿ 1+00	Ջ8			Ջ8		ՐԼ40	ՆԿ 2+00	Ջ8		ՐԼ40	ՆԿ 3+00	

ՊԱՅՄԱՆԱԿԱՆ ՆՇԱՆՆԵՐ

- Ջ8 — Նախագծվող ջրանցք
- Կառուցվածք ՆԿ 0+82
- Կառուցվածք ՆԿ 0+20
- Կառուցվածք ջրանցքի վերջում
- Խողովակ անցում ջրթողով

ԾԱՆՈԹՈՒԹՅՈՒՆ

1. Տվյալ թերթը նայել ուղեգծի հատակագծի հետ համատեղ:
2. Կառուցվածքների հատակ տեղերը ենթակա են ճշտման շինարարության ընթացքում:

Փոխ Քաղ.	Թերթ N	Ցանկ	Փոխարինող թերթ	Ստորագրություն	Ամսաթիվ
Տնօրեն					
Ինժեներ					

Պայմանագիր N ԱՄԱՀ-Ո-ԳՀԾՁԲ-24/21

Արմավիրի մարզի Արաքս համայնքի Արտիմետ, Գրիբոյեդով և Ակնաշեն գյուղերի ոռոգման համակարգերի կառուցման աշխատանքներ

ԳՐԻԲՈՅԵԴՈՎ ՀԱՄԱՅՆՔԻ ՈՌՈԳՄԱՆ ՀԱՄԱԿԱՐԳ

փուլ	թերթ	թերթեր
Ա Ն	4	22

ՋՐԱՆՑՔ Ջ-1
ԵՐԿԱՅՆԱԿԱՆ ԿՏՐՎԱԾՔ
ՆԿ 0+00 - ՆԿ 3+00

«ԱՐԽԻԹՈՒԼ» ՍՊԸ

Сканировано с CamScanner

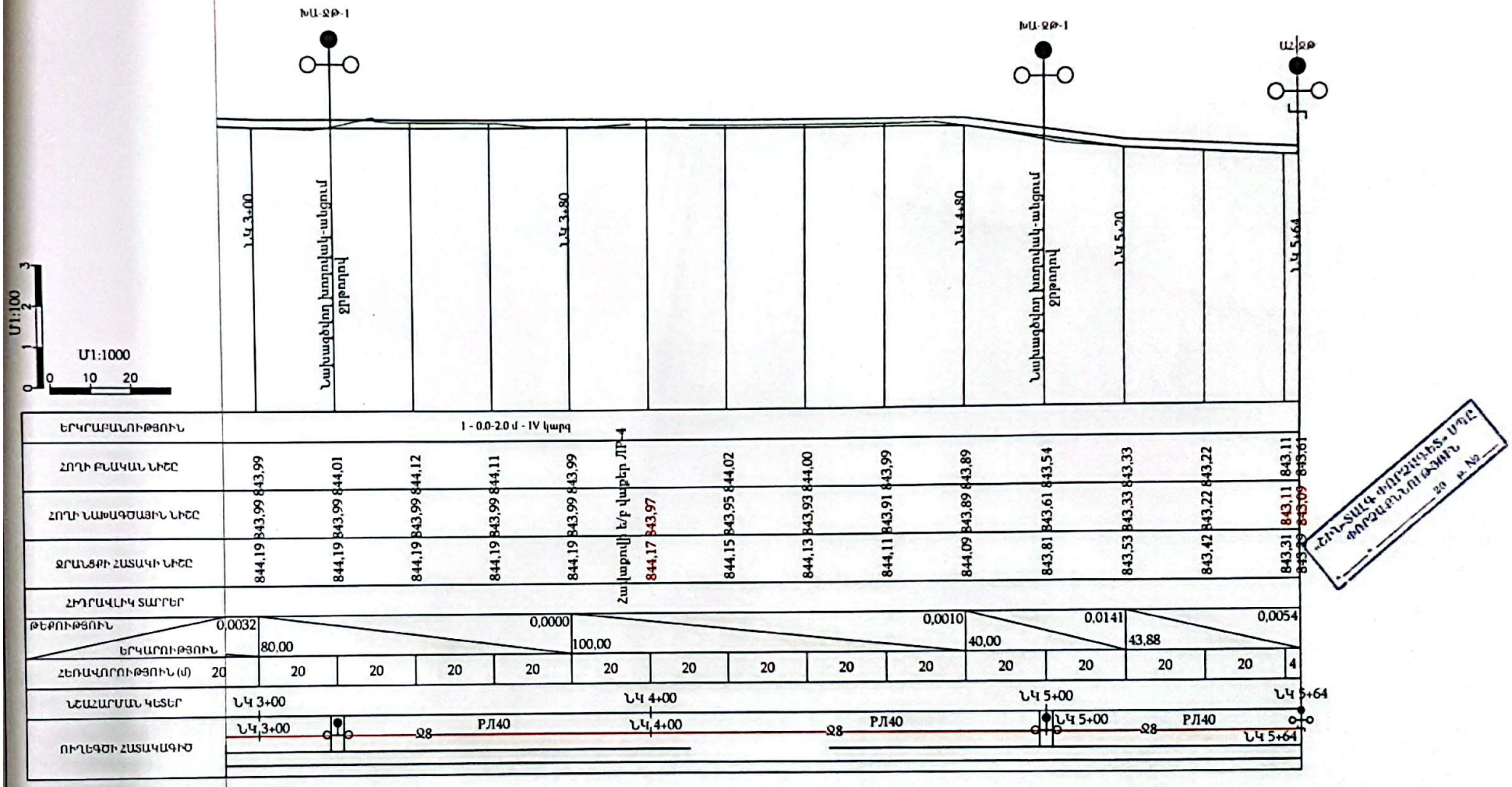

ՊԱՅՄԱՆԱԿԱՆ ՆՇԱՆՆԵՐ

- Ջ8 — Նախագծվող ջրանցք
- Կառուցվածք ՆԿ 0+82
- Կառուցվածք ՆԿ 0+20
- Կառուցվածք ջրանցքի վերջում
- Խողովակ անցում ջրթողով

ԾԱՆՈԹՈՒԹՅՈՒՆ

1. Տվյալ թերթը նայել ուղեգծի հատակագծի հետ համատեղ:
2. Կառուցվածքների հատակ տեղերը ենթակա են ճշտման շինարարության ընթացքում:

Փոխ. Քաղ.	Թերթ N	Ստորագրություն	Անուն	Պայմանագիր N ԱՄԱՀ-Ո-ԳՀՇՁԲ-24/21	
Տնօրեն				Արմավիրի մարզի Արաքս համայնքի Արտիմետ, Գրիբոյեդով և Ակնաշեն գյուղերի ոռոգման համակարգերի կառուցման աշխատանքներ	
Ինժեներ				ԳՐԻԲՈՅԵԴՈՎ ՀԱՄԱՅՆՔԻ ՈՌՈԳՄԱՆ ՀԱՄԱԿԱՐԳ	փուլ: ԱՆ; թերթ: 5; թերթեր: 22
				ՋՐԱՆՑՔ Ջ-1 ԵՐԿԱՅՆԱԿԱՆ ԿՏՐՎԱԾՔ ՆԿ 3+00 - ՆԿ 5+64	«ԱՐԽԻԹՈՒԼ» ՍՊԸ

Сканировано с CamScanner

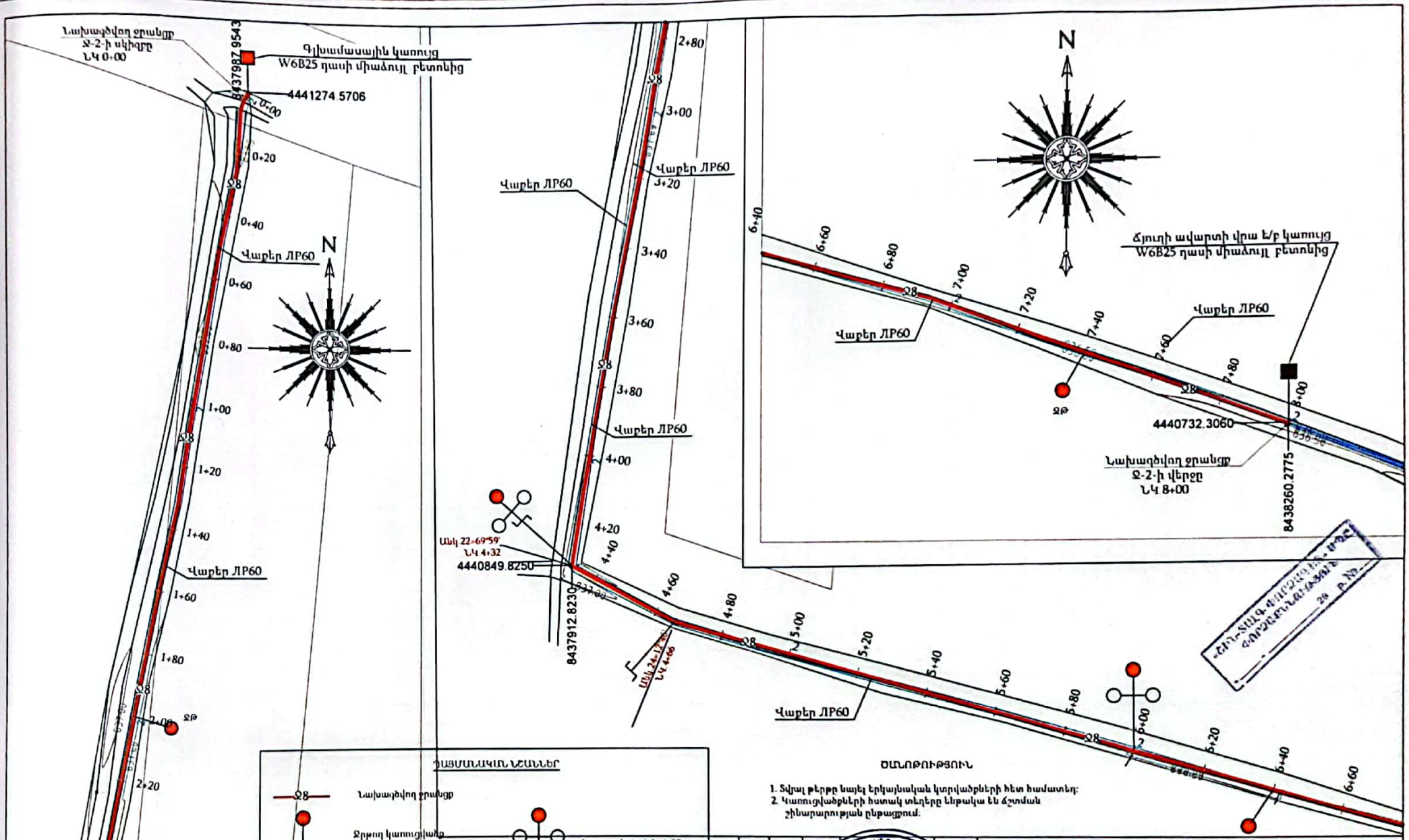

ՊԱՅՄԱՆԱԿՈՒՆ ՆՇԱՆՆԵՐ

- Ջ8 — Նախագծվող ջրանցք
- Ջրթող կառուցվածք
- Կառուցվածք ՆԿ 4+32
- Կառուցվածք ՆԿ 0+00
- Խողովակ անցում ջրթողով
- Կառուցվածք ջրանցքի վերջում

ԾԱՆՈԹՈՒԹՅՈՒՆ

1. Տվյալ թերթը նայել երկայնական կտրվածքների հետ համատեղ:
2. Կառուցվածքների հստակ տեղերը ենթակա են ճշտման շինարարության ընթացքում:

Փոխ.	Քան.	Թերթ	N փաստաթղթի	Ստորագր.	Ամսաթ.
Տնօրեն					
Ինժեներ					

Պայմանագիր N ԱՄԱՀ-Ո-ԳՀՇՁԲ-24/21

Արմավիրի մարզի Արաքս համայնքի Արտիմետ, Գրիբոյեդով և Ակնաշեն գյուղերի ոռոգման համակարգերի կառուցման աշխատանքներ

ԳՐԻԲՈՅԵԴՈՎ ՀԱՄԱՅՆՔԻ ՈՌՈԳՄԱՆ ՀԱՄԱԿԱՐԳ

փուլ	թերթ	թերթեր
Ա Ն	6	22

ՋՐԱՆՑՔ Ջ-2
ՈՒՂԵԳԾԻ ՀԱՏԱԿԱԳԻԾ Մ 1;1000

«ԱՐԽԻՄՈՒԼՍ» ՍՊԸ

Сканировано с CamScanner

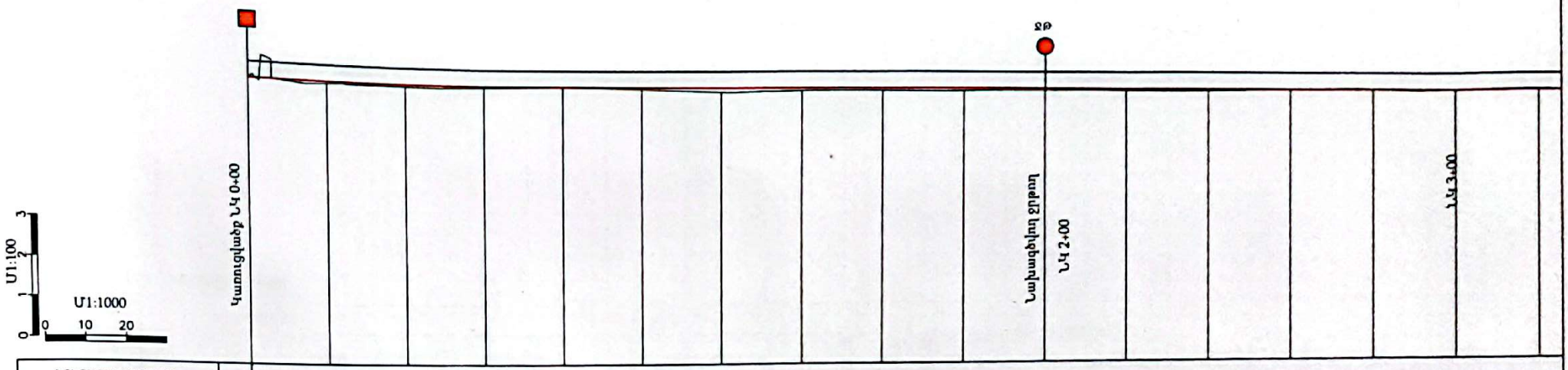

ԵՐԿՐԱԲԱՆՈՒԹՅՈՒՆ	I - 0.0-2.0 մ - IV կարգ																
ՀՈՂԻ ԲՆԱԿԱՆ ՆԻՇԸ		837,07	837,03	837,01	837,01	836,93	836,90	836,83	836,83	836,80	836,76	836,74	836,73	836,70	836,67	836,67	836,64	836,64	836,60	836,61
ՀՈՂԻ ՆԱԽԱԳԾԱՅԻՆ ՆԻՇԸ	837,17	837,13	837,09	837,06	837,02	836,98		836,94	836,90	836,87	836,83	836,79		836,75	836,72	836,68	836,64	836,60	836,60	836,60
ՋՐԱՆՑՔԻ ՀԱՏԱԿԻ ՆԻՇԸ	837,57	837,53	837,49	837,46	837,42	837,38		837,34	837,30	837,27	837,23	837,19		837,15	837,12	837,08	837,04	837,00		837,00
ՀԻԴՐԱՎԼԻԿ ՏԱՐՐԵՐ	Հավաքովի ե/բ վաքեր ЛР-6																			
ԹԵՔՈՒԹՅՈՒՆ / ԵՐԿԱՐՈՒԹՅՈՒՆ	300.00																	0.0019		130.00
ՀԵՌԱՎՏՐՈՒԹՅՈՒՆ (մ)		20	20	20	20	20	20	20	20	20	20	20	20	20	20	20	20	20	20	20
ՆՇԱՀԱՐՄԱՆ ԿԵՏԵՐ	ՆԿ 0+00					ՆԿ 1+00						ՆԿ 2+00							ՆԿ 3+00	
ՈՒՂԵԳԾԻ ՀԱՏԱԿԱԳԻԾ	Ø8																			

ՄԱՆՈԹՈՒԹՅՈՒՆ

ՊԱՅՄԱՆԱԿԱՆ ՆՇԱՆՆԵՐ

- Ø8 — Նախագծվող ջրանցք
- Ջրթող կառուցվածք
- Կառուցվածք ՆԿ 0+00
- Կառուցվածք ջրանցքի վերջում
- Կառուցվածք ՆԿ 4+32
- Խողովակ անցում ջրթողով

1. Տվյալ թերթը նայել ուղեգծի հատակագծի հետ համատեղ:
2. Կառուցվածքների հստակ տեղերը ենթակա են ճշտման շինարարության ընթացքում:

						Պայմանագիր N ԱՄԱՀ-Ո-ԳՀԾՁԲ-24/21			
						Արմավիրի մարզի Արաս համայնքի Արտիմետ, Գրիբոյեդով և Ակնաշեն գյուղերի ոռոգման համակարգերի կառուցման աշխատանքներ			
Փոխ. Քան.						ԳՐԻԲՈՅԵԴՈՎ ՀԱՄԱՅՆՔԻ ՈՌՈԳՄԱՆ ՀԱՄԱԿԱՐԳ	փուլ	թերթ	թերթեր
Տնօրեն							ԱՆ	7	22
Ինժեներ									
						ՋՐԱՆՑՔ Ջ-2 ԵՐԿԱՅՆԱԿԱՆ ԿՏՐՎԱԾՔ ՆԿ 0+00 - ՆԿ 3+00	«ԱՐԽԻԹՈՒԼՍ» ՍՊԸ		

Сканировано с CamScanner

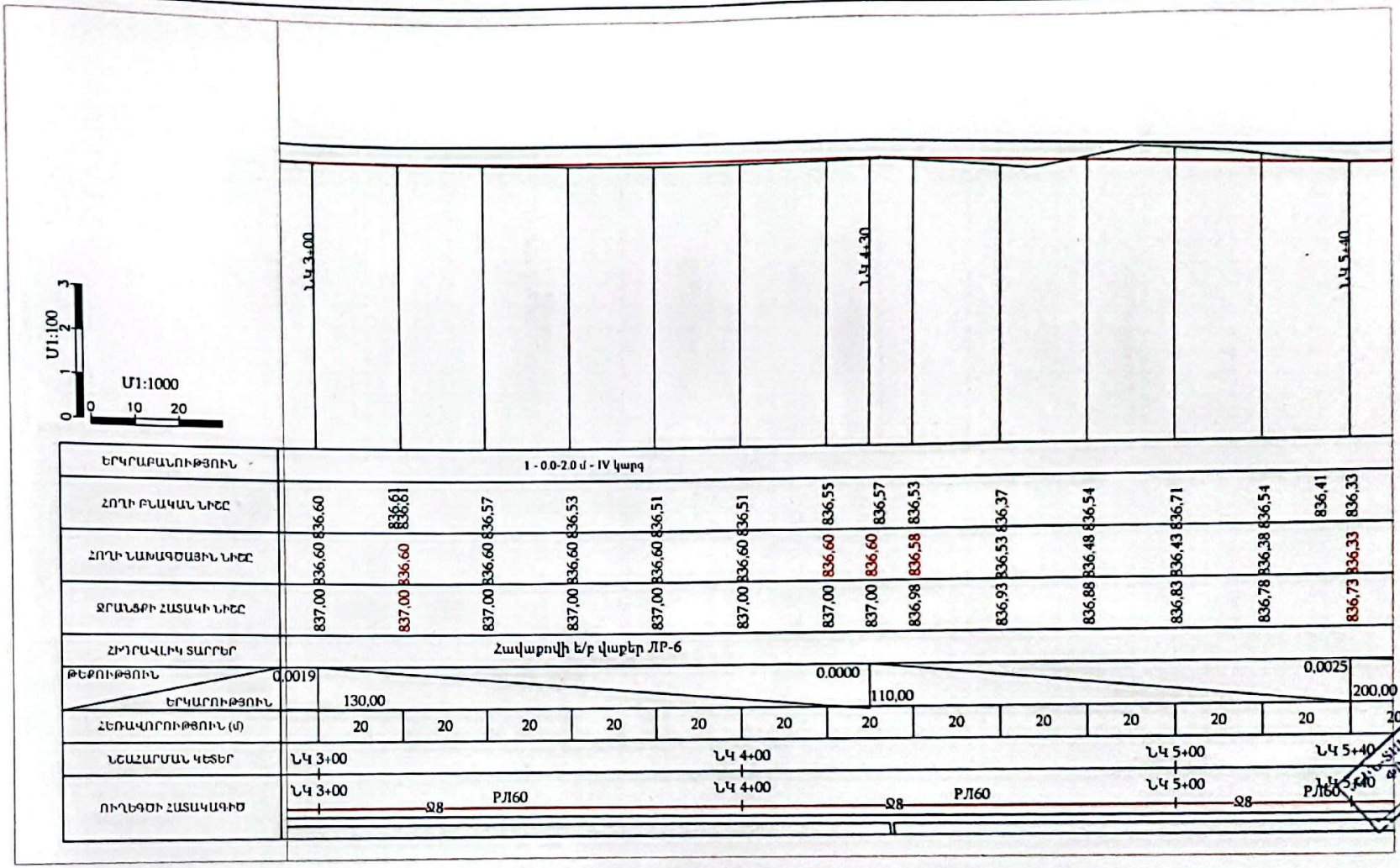

ՊԱՅՄԱՆԱԿԱՆ ՆՇԱՆՆԵՐ

- Ջ8 — Նախագծվող ջրանցք
- Ջրթող կառուցվածք
- Կառուցվածք ՆԿ 4+32
- Կառուցվածք ՆԿ 0+00
- Խողովակ անցում ջրթողով
- Կառուցվածք ջրանցքի վերջում

ԾԱՆՈԹՈՒԹՅՈՒՆ

1. Տվյալ թերթը նայել ուղեգծի հատակագծի հետ համատեղ:
2. Կառուցվածքների հստակ տեղերը ենթակա են ճշտման շինարարության ընթացքում:

Փոխ.	Քան.	Թերթ N	Փաստ.	Ստորագր.	Ամսաթ.	Պայմանագիր N ԱՄԱՀ-Ո-ԳՀԾՁԲ-24/21												
Տնօրեն						Արմավիրի մարզի Արաքս համայնքի Արտիմետ, Գրիբոյեդով և Ակնաշեն գյուղերի ոռոգման համակարգերի կառուցման աշխատանքներ												
Ինժեներ						ԳՐԻԲՈՅԵԴՈՎ ՀԱՄԱՅՆՔԻ ՈՌՈԳՄԱՆ ՀԱՄԱԿԱՐԳ												

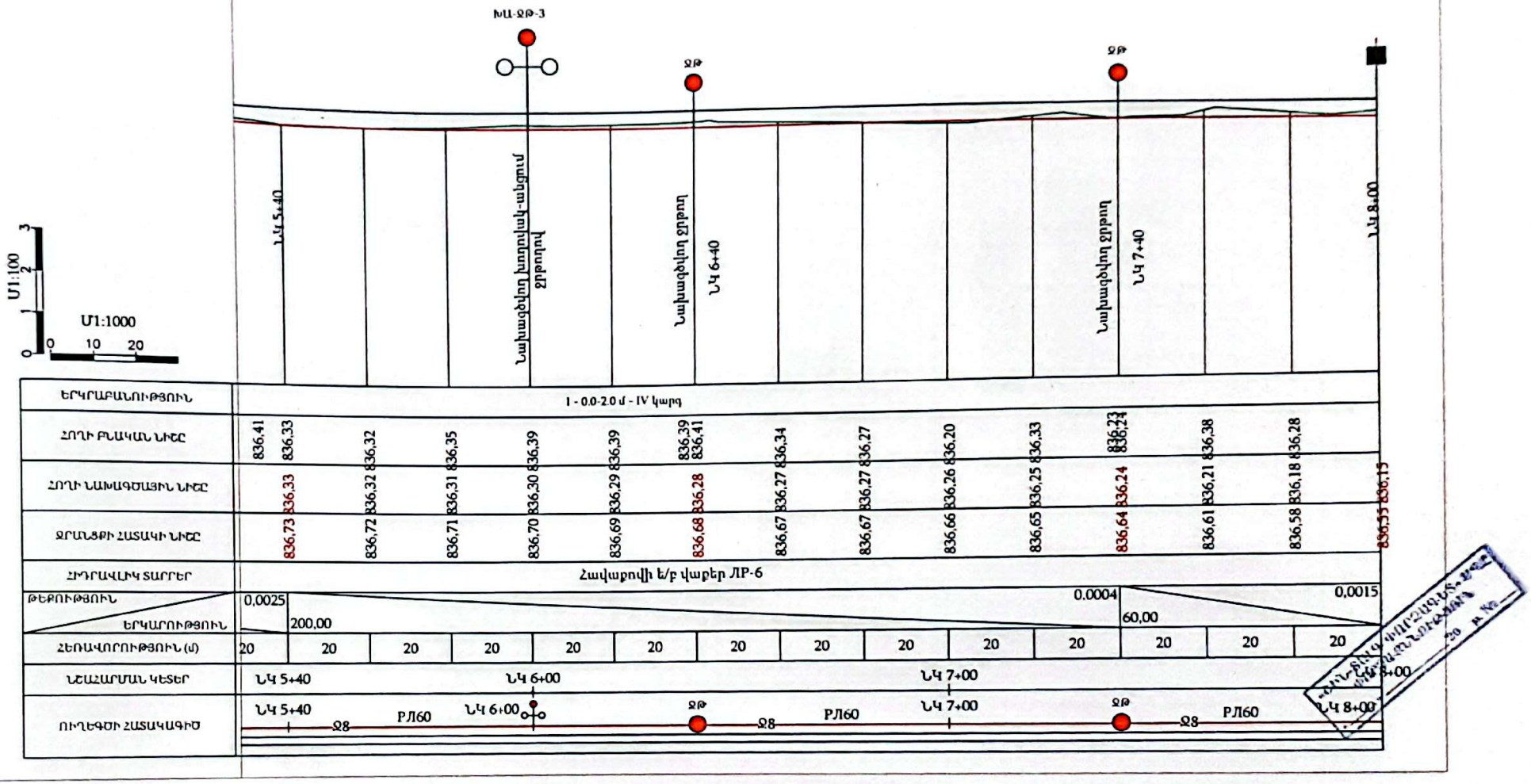

ՊԱՅՄԱՆԱԿԱՆ ՆՇԱՆՆԵՐ

- Ջ8 — Նախագծվող ջրանցք
- Ջրթող կառուցվածք
- Կառուցվածք ՆԿ 4+32
- Կառուցվածք ՆԿ 0+00
- Խողովակ անցում ջրթողով
- Կառուցվածք ջրանցքի վերջում

ԾԱՆՈԹՈՒԹՅՈՒՆ

1. Տվյալ թերթը նայել ուղեգծի հատակագծի հետ համատեղ:
2. Կառուցվածքների հստակ տեղերը ենթակա են ճշտման շինարարության ընթացքում:

Փոխ	Քան	Թերթ	N փաստաթղթի	Ստորագրություն	Ամսաթիվ	Պայմանագիր N ԱՄԱՀ-Ո-ԳՀՇՁԲ-24/21
Տնօրեն	Գ. Մանասյան					Արմավիրի մարզի Արաքս համայնքի Արտիմետ, Գրիբոյեդով և Ակնաշեն գյուղերի ոռոգման համակարգերի կառուցման աշխատանքներ
Ինժեներ	Ի. Գրիգորյան					ԳՐԻԲՈՅԵԴՈՎ ՀԱՄԱՅՆՔԻ ՈՌՈԳՄԱՆ ՀԱՄԱԿԱՐԳ
						ՋՐԱՆՑՔ Ջ-2 ԵՐԿԱՅՆԱԿԱՆ ԿՏՐՎԱԾՔ ՆԿ 5+40 - ՆԿ 8+00

Փուլ	թերթ	թերթեր
Ա Ն	9	22

«ԱՐԽԻԹՈՒԼՍ» ՍՊԸ

ՎԱՔԵՐԻ ԿՅՈՐԴՄԱՆ ՍԽԵՄԱ

Կտրվածք 1 - 1: Մ 1 : 20

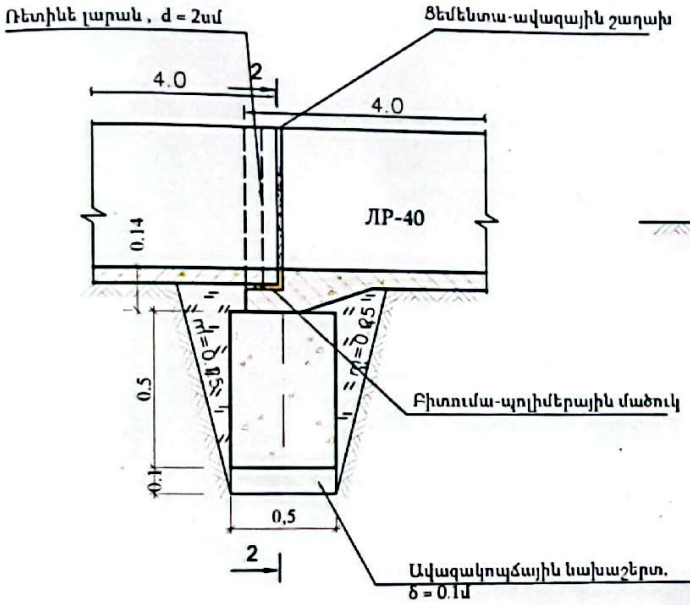

Կտրվածք 2 - 2: Մ 1 : 20

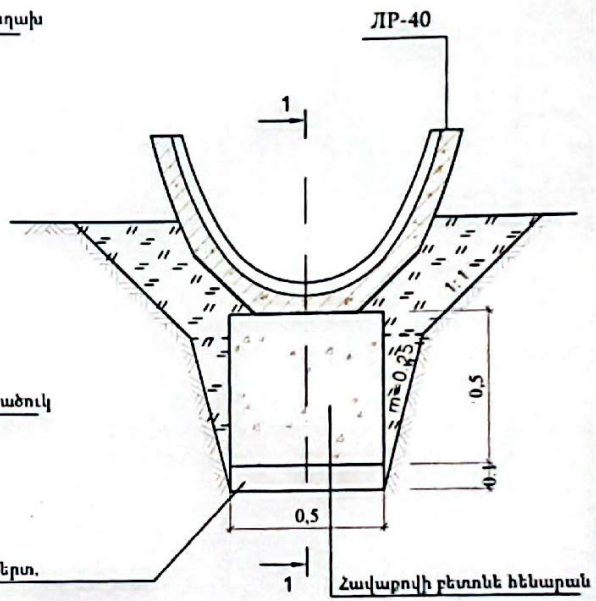

N	Աշխատանքների տեսակները և անվանումը	Չ/Մ	Քանակ	Ծանոթ.
1	2	3	4	5
	Հողային աշխատանքներ			
1	Ուղեգծի մաքրում թփուտներից	մ²	3200,0	
2	Գոյություն ունեցող ջրանցքի հատակի մաքրում տիղմից, կողալիցքով	մ³	1440.0	
3	Գոյություն ունեցող ջրանցքի հատակի հարթեցում	մ²	4800,0	
4	Ճալաքարակոպճային գրունտի բարձում և տեղափոխում մինչև 5 կմ հեռավորությունից	մ³	1920.0	
5	Ջրանցքի հատակի լիցք h=40սմ հաստությամբ բերված գրունտով, հարթեցումով և խտացումով	մ³	1920,0	
6	Խրամուղու և փոսորակի մշակում IV կարգի գրունտներում մեխանիզմով կողալիցքով	մ³	95,8	
7	Խրամուղու և փոսորակի լրամշակում IV կարգի գրունտներում ձեռքով կողալիցքով	մ³	9,6	
8	Ավազակոպճային նախաշերտի իրականացում հենարանների տակ h=10սմ հաստությամբ	մ³	4,0	
9	Խրամուղու և փոսորակի հետլիցքի իրականացում տեղի մշակված գրունտներից տռիանումով	մ³	1545,4	
	Շինարարական աշխատանքներ			
1	Ե/բ հավաքովի վաքեր ЛР-6 (1հատը 0,568 մ3, 131 հատ) տեղադրումով	մ³	74,4	
2	Բետոնից հավաքովի հենարանների իրականացում 0,4x0,5x0,6 մ (132 հատ)	մ³	15,8	
3	Վաքերի ջրամեկուսիչ կարերի իրականացում	մ	288,2	
	Քանդման աշխատանքներ			
1	Գոյություն ունեցող բետոնե կառուցվածքների քանդում, բարձելով և տեղափոխելով մինչև 3 կմ հեռավորության վրա	մ³	3,0	

Ծանոթություն

1. Չափերը բերված են մետրերով:
2 Կառուցվածքների տեղերը ճշտվում են շինարարության ընթացքում:
3. Շինարարության անվտանգությունը ապահովում է Կապալառու կազմակերպությունը:

Նյութերի ծախսը 100մ ջրամեկուսիչ կարի համար (պարահիզոլով)

N ը/կ	Աշխատանքների անվանումը	Չափման միավոր	Քանակը
1	Բիտումա-պոլիմերային մածիկ	կգ	60.0
2	Ռետինե լարան (պարահիզոլ d=2-2.5սմ)	մ	100.0
3	Ցեմենտա-ավազային շաղախ	մ³	0.8
4	Սոսնձող մածուկ "ВХ"	կգ	6.5

Փոխ	Քանակ	Թերթ	Փաստաթղթի N	Ստորագրություն	Ամսաթիվ	Պայմանագիր N ԱՄԱՀ-Ո-ԳՀՇՁԲ-24/21
Տնօրեն	Գ. Այ[illegible]					Արմավիրի մարզի Արաքս համայնքի Արտիմետ, Գրիբոյեդով և Ակնաշեն գյուղերի ոռոգման համակարգերի կառուցման աշխատանքներ
Իմժներ	Վ.Ա[illegible]					ԳՐԻԲՈՅԵԴՈՎ ՀԱՄԱՅՆՔԻ ՈՌՈԳՄԱՆ ՀԱՄԱԿԱՐԳ

Փուլ	Թերթ	Թերթեր
ԱՆ	10	22

ЛР-4 ՎԱՔԵՐԻ ԿՅՈՐԴՄԱՆ ՍԽԵՄԱ
Ջ-1 ջրանցքի շինարարական աշխատանքների ծավալներ

«ԱՐԽԻԹՈՒԼ» ՍՊԸ

Сканировано с CamScanner

ԿԱՌՈՒՑՎԱԾՔ Ն4 0+00
Կտրվածք 1-1
Մ1:50

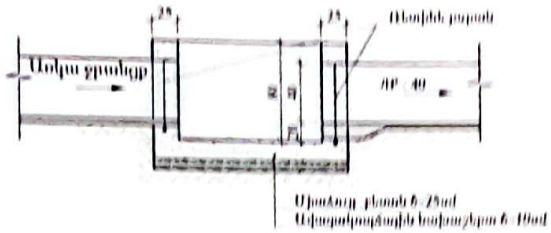

Հատակագիծ Մ1:50

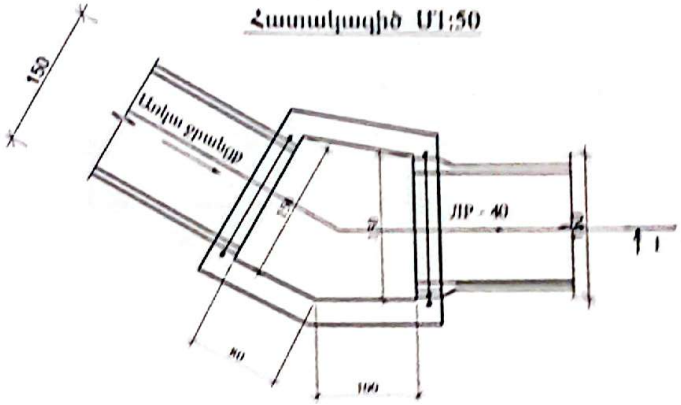

Բետոնապատման ավազախոչափիչների ծավալների
Ավազախոչափիչ Ն1 գրաֆիկներ
Հավելված 1 գրաֆիկներ

ՀՀ	Աշխատանքների անվանումները և անվանումները	չափ	Քանակ	Հանգամանք
1	2	3	4	5
1	Ավազախոչափիչ հեղուկաչափ բետոնե իջավանդակում և մետաղե ցանցերով	մ³	0.8	
2	Հատակի միաձույլ բետոնե իջավանդակում Բ15, Բ150, W4 Բ-25սռ	մ³	0.36	
3	Պատերի միաձույլ բետոնե իջավանդակում Բ15, Բ150, W4 Բ-25սռ	մ³	1.4	
4	Մետաղե ցանցեր	մ²	3	
5	Պատերի արտաքին մակերեսների հարդարում Հարդարանյութերով	մ²	11.8	

Հանդարտում
1 Տարածքը բերված է նախագծանշումներին
1 Հատակագծերին տեսնելու համար և գծագրերին հետևելու համար

Գլխավոր մասնագետ
Գլխավոր
Ինժեներ

Պարբերական ՊՊՀ ՀԵՌԵՎ Ն ՀԱՇՎԵՏՎՈՒ ԱԿՏ

Գրեթաղբի մոգի Գրաֆ հարթերի Գրաֆերը Գրեթաղբով և Պերանքի գրեթերի ասոցիան հարթերերի կիսաերկրի ստեղծումներ

ՊԵՏԵՐՍԿԱՅԱ ՀԱՄԱԼՍԱՐԱՆ
ՊՈՒՇԿԻՆԻ ՀԱՄԱԼՍԱՐԱՆ Ն

Տարի	Թերթ	Թերթերի քանակ
02.21	11	11

Ն 21-04.02.1
ԿԱՌՈՒՑՎԱԾՔԻ ՆԱԽԱԳԻԾ

ՀԱՅԱՍՏԱՆԻ ՀԱՆՐԱՊԵՏՈՒԹՅՈՒՆ
ՔԱՂԱՔԱՇԻՆՈՒԹՅԱՆ ԿՈՄԻՏԵ

Сканировано с CamScanner

ԿԱՌՈՒՑՎԱԾՔ ՆԿ 0+20

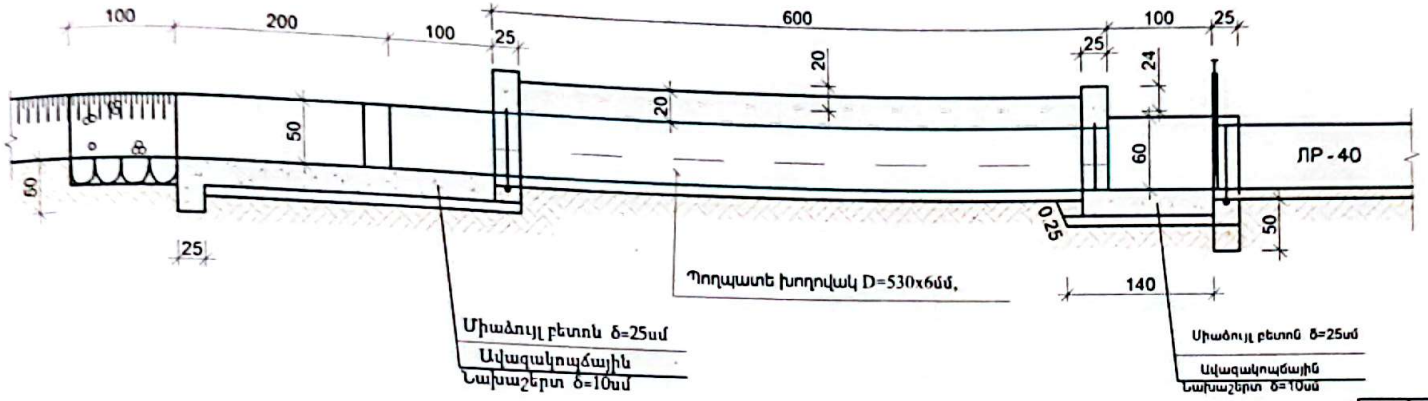

Հատակագիծ Մ1:50

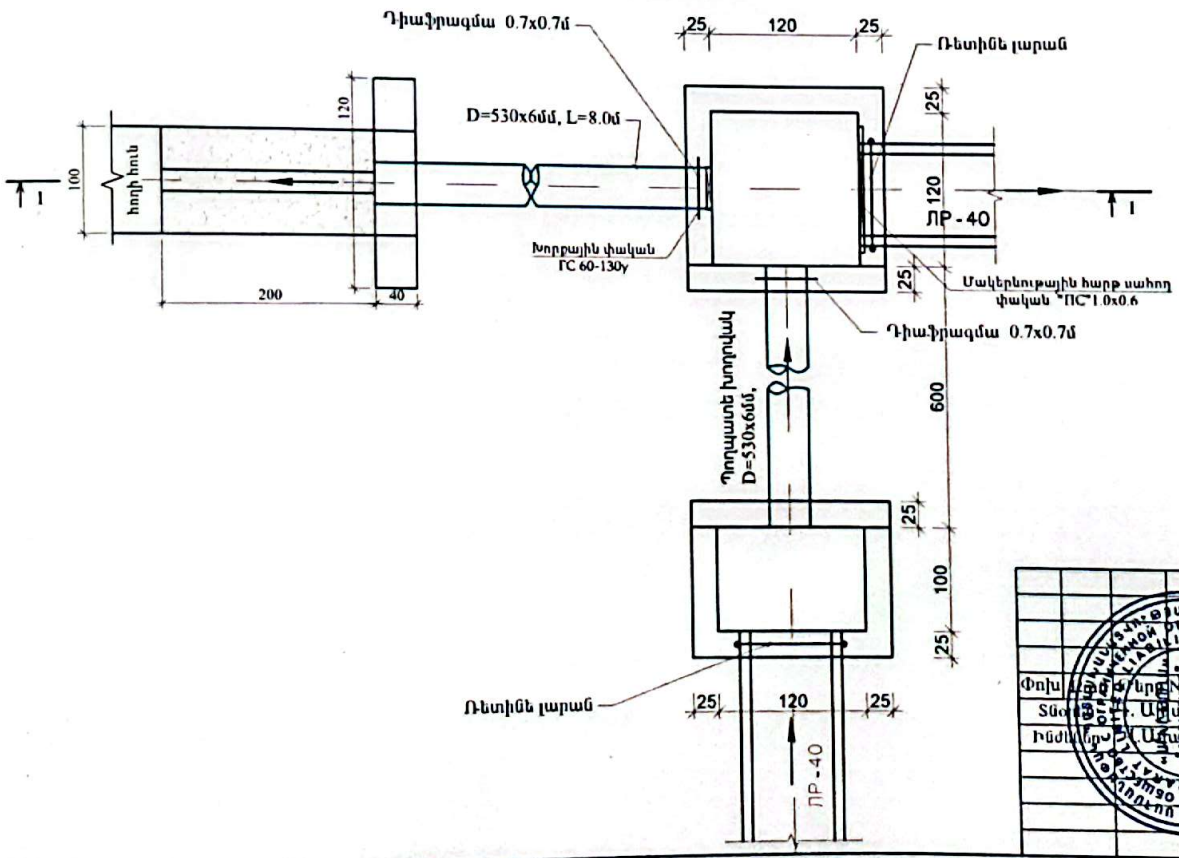

Շինարարական աշխատանքների ծավալներ
1 կառուցվածքի համար
Ընդամենը 1 կառուցվածք

Հ/Հ	Աշխատանքների տեսակները և անվանումը	Չ/Մ	Քանակ	Մեկնբ.
1	2	3	4	5
1	Խրամուղու և փոսորակի մշակում IV կարգի գրունտներում մեխանիզմով կողալիցքով	մ³	7.28	
2	Խրամուղու և փոսորակի լրամշակում IV կարգի գրունտներում ձեռքով կողալիցքով	մ³	0.73	
3	Խրամուղու և փոսորակի հետլիցքի իրականացում տեղի մշակված գրունտներից տոփանումով, տեղում հարթեցմամբ	մ³	8.01	
4	Նախաշերտի իրականացում խողովակների տակ փափուկ բեռնոցից h=10սմ հաստությամբ	մ³	0.84	
5	Ավազակոպճային նախաշերտի իրականացում h=10սմ հաստությամբ	մ³	0.67	
6	Հատակի միաձույլ բետոնի իրականացում B15, F150, W4 δ=25սմ	մ³	[illegible]	
7	Պատերի միաձույլ բետոնի իրականացում B15, F150, W4 δ=25սմ	մ³	2.00	
8	D=530x6մմ պողպատե խողովակներ մոնտաժումով, փոքրաբարկումով	մ	12.00	
9	Պողպատե խողովակի ներսից ներկում հակակոռոզիոն հիդրոմեկուսացում	մ²	19.97	
10	Ռետինե լարան	մ	3.00	
11	Դիաֆրագմա թերթապողպատից 0.7 x 0.7 մ, δ=4 մմ	կգ	30.77	
12	Պատերի արտաքին մակերևույթի երկշերտ հիդրոմեկուսացում	մ²	6.72	
13	Քարից լիցք h=30 սմ	մ³	0.60	

Փոխ. գլխ. ճարտ.				Ստորագր.	Անվանում.
Տնօրեն					
Ինժեներ					

Պայմանագիր N ԱՄԱՀ-Ո-ԳՀԾՁԲ-24/21

Արմավիրի մարզի Արաքս համայնքի Արտիմետ, Գրիբոյեդով և Ակնաշեն գյուղերի ոռոգման համակարգերի կառուցման աշխատանքներ

ԳՐԻԲՈՅԵԴՈՎ ՀԱՄԱՅՆՔԻ ՈՌՈԳՄԱՆ ՀԱՄԱԿԱՐԳ	փուլ	թերթ	թերթեր
	ԱՆ	12	22

Ջրանցք Ջ-1
ԿԱՌՈՒՑՎԱԾՔ ՆԿ 0+20

«ԱՐԽԻԹՈՒԼՍ» ՍՊԸ

Կտրվածք 1 - 1
Մ1:50

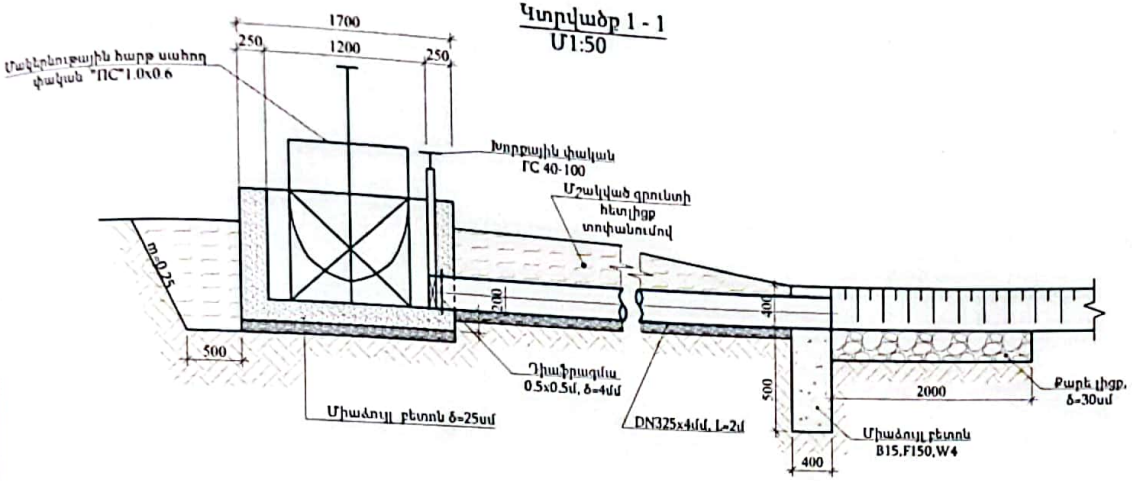

Հատակագիծ Մ1:50

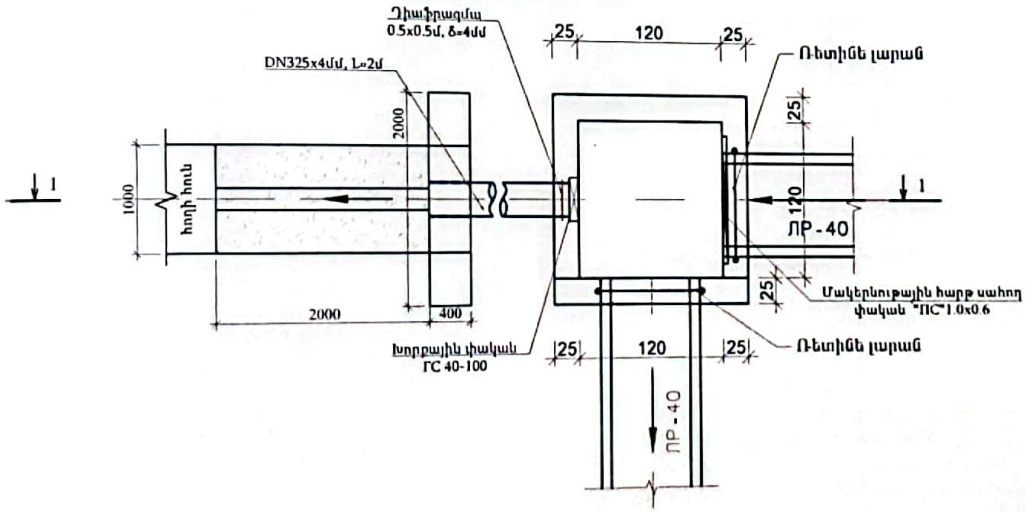

Շինարարական աշխատանքների ծավալներ
1 կառուցվածքի համար
Ընդամենը 1 կառուցվածք

Հ/Հ	Աշխատանքների տեսակները և անվանումը	Չ/Մ	Քանակ	Ծանոթ.
1	2	3	4	5
1	Խրամուղու և փոսորակի մշակում IV կարգի գրունտներում մեխանիզմով կողալիցքով	$մ^3$	2,24	
2	Խրամուղու և փոսորակի լրամշակում IV կարգի գրունտներում ձեռքով կողալիցքով	$մ^3$	0,22	
3	Խրամուղու և փոսորակի հետլիցքի իրականացում տեղի մշակված գրունտներից տոփանումով, տեղում հարթեցումով	$մ^3$	2,47	
4	Նախաշերտի իրականացում խողովակների տակ փափուկ բեռնոցից h=10սմ հաստությամբ	$մ^3$	0,14	
5	Ավազակոպճային նախաշերտի իրականացում h=10սմ հաստությամբ	$մ^3$	0,51	
6	Հատակի միաձույլ բետոնի իրականացում B15, F150, W4 δ=25սմ	$մ^3$	1,28	
7	Պատերի միաձույլ բետոնի իրականացում B15, F150, W4 δ=25սմ	$մ^3$	2,56	
8	D=325x4մմ պողպատե խողովակներ մոնտաժումով, փորձարկումով	մ	2,00	
9	Պողպատե խողովակի ուժեղացված հակակոռոզիոն հիդրոմեկուսացում	$մ^2$	2,04	
10	Խորքային փական ГС 40-100	կգ	182,00	
11	Մակերևութային հարթ սահող փական "ՊՀ"1.0x0.6	կգ	64,00	
12	Ռետինե լարան	մ	4,40	
13	Դիաֆրագմա թերթապողպատից 0,5 x 0,5 մ, δ=4 մմ	կգ	7,85	
14	Պատերի արտաքին մակերևույթի երկշերտ հիդրոմեկուսացում	$մ^2$	6,32	
15	Քարից լիցք h=30 սմ	$մ^3$	0,60	

Ծանոթություն
1. Չափերը բերված են սանտիմետրերով
1. Կառուցվածքների տեղերը ճշտվում են շինարարության ընթացքում

Փոխ.	Քան.	Թերթ	N Փաստ.	Ստորագրություն	Ամսաթիվ	
Տնօրեն						
Ինժեներ						

Պայմանագիր N ԱՄԱՀ-Ո-ԳՀՇՁԲ-24/21

Արմավիրի մարզի Արաքս համայնքի Արտիմետ, Գրիբոյեդով և Ակնաշեն գյուղերի ոռոգման համակարգերի կառուցման աշխատանքներ

ԳՐԻԲՈՅԵԴՈՎ ՀԱՄԱՅՆՔԻ ՈՌՈԳՄԱՆ ՀԱՄԱԿԱՐԳ

փուլ	թերթ	թերթեր
Ա Ն	13	22

ՋՐԱՆՑՔ Ջ-1
ԿԱՌՈՒՑՎԱԾՔ N 0-82

«ԱՐԽԻԹՈՒԼՍ» ՍՊԸ

ԽՈՂՈՎԱԿ- ԱՆՑՈՒՄ ՋՐԹՈՂՈՎ

Կտրվածք 1-1 Մ1:50

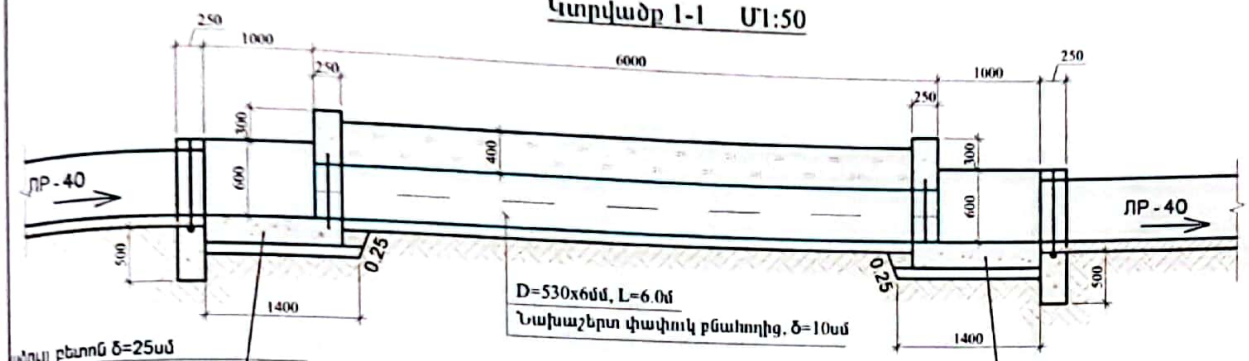

Հատակագիծ Մ1:50

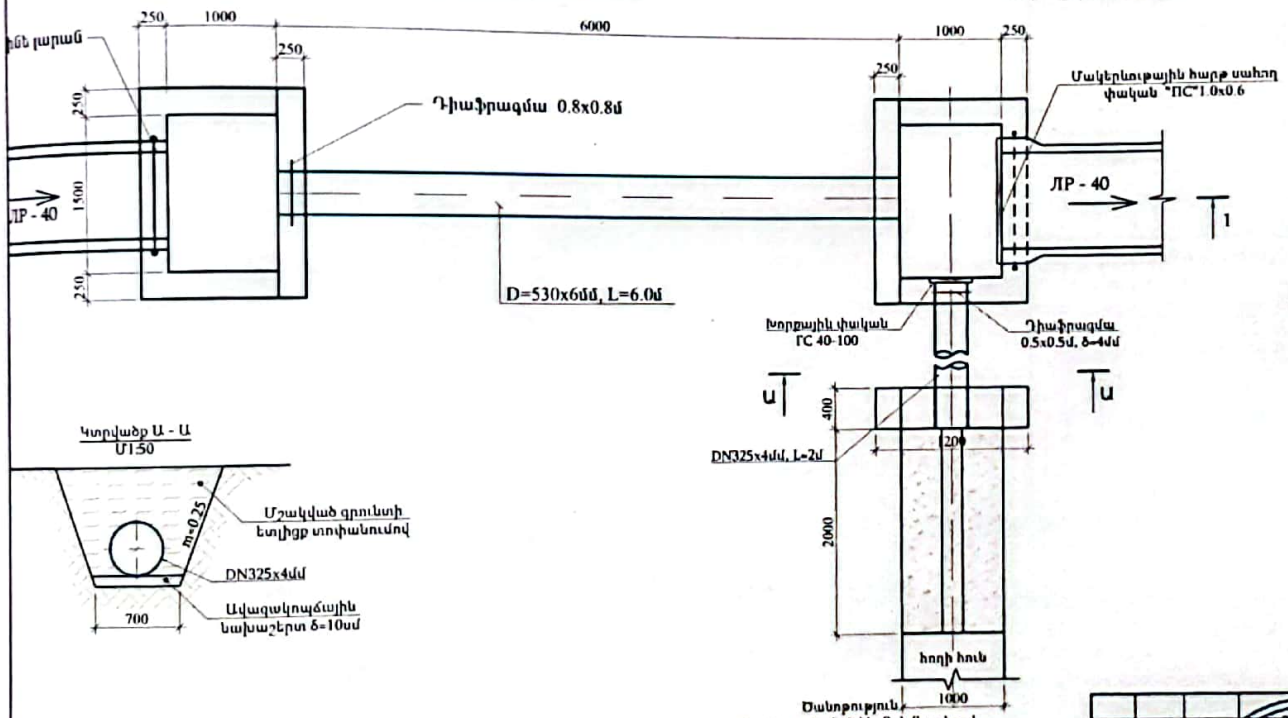

Միաձույլ բետոն δ=25սմ
Ավազակոպճային Նախաշերտ δ=10սմ

Կտրվածք Ա - Ա
Մ1:50

Ծանոթություն
1. Չափերը բերված են միլիմետրերով:
2. Կառուցվածքների տեղերը ճշտվում են շինարարության ընթացքում

Շինարարական աշխատանքների հավելներ
1 կառուցվածքի համար
Ընդամենը 3 կառուցվածք

Հ/Հ	Աշխատանքների տեսակները և անվանումը	Չ/Մ	Քանակ	Ծանոթ.
1	2	3	4	5
1	Խրամուղու և փոսորակի մշակում IV կարգի գրունտներում մեխանիզմով կողալիցքով	մ³	4,76	
2	Խրամուղու և փոսորակի լրամշակում IV կարգի գրունտներում ձեռքով կողալիցքով	մ³	0,48	
3	Խրամուղու և փոսորակի հետլիցքի իրականացում տեղի մշակված գրունտներից տոփանումով, տեղում հարթեցումով	մ³	5,24	
4	Նախաշերտի իրականացում խողովակների տակ փափուկ բնահողից h=10սմ հաստությամբ	մ³	0,42	
5	Ավազակոպճային նախաշերտի իրականացում h=10սմ հաստությամբ	մ³	0,51	
6	Հատակի միաձույլ բետոնի իրականացում B15, F150, W4 δ=25սմ	մ³	1,28	
7	Պատերի միաձույլ բետոնի իրականացում B15, F150, W4 δ=25սմ	մ³	2,56	
8	D=325x4մմ պողպատե խողովակներ մոնտաժումով, փորձարկումով	մ	2,00	
9	D=630x6մմ պողպատե խողովակներ մոնտաժումով, փորձարկումով	մ	6,00	
10	Պողպատե խողովակի ամբողջական հակակոռոզիոն հիդրոմեկուսացում	մ²	13,91	
11	Խորքային փական ГС 40-100	կգ	182,00	
12	Մակերևութային հարթ սահող փական "ՊՀ"1.0x0.6	կգ	64,00	
13	Ռետինե լարան	մ	4,40	
14	Դիաֆրագմա թերթապողպատից 0,5 x 0,5 մ, 0,7 x 0,7 մ δ=4 մմ	կգ	23,24	
15	Պատերի արտաքին մակերևույթի երկշերտ հիդրոմեկուսացում	մ²	6,72	
16	Քարից լիցք h=30 սմ	մ³	1,20	

Ծանոթություն
1. Չափերը բերված են միլիմետրերով:
2. Կուրվածքների տեղերը ճշտվում են շինարարության ընթացքում

Փոխ	Քան	Փոխ.	Ստորագր.	Ամսաթիվ
Տնօրեն				
Ինժեներ				

Պայմանագիր N ԱՄԱՀ-Ո-ԳՀՇՁԲ-24/21

Արմավիրի մարզի Արաքս համայնքի Արտիմետ, Գրիբոյեդով և Ակնաշեն գյուղերի ոռոգման համակարգերի կառուցման աշխատանքներ

ԳՐԻԲՈՅԵԴՈՎ ՀԱՄԱՅՆՔԻ ՈՌՈԳՄԱՆ ՀԱՄԱԿԱՐԳ	փուլ	թերթ	թերթեր
	ԱՆ	14	22

Ջրանցք Ջ-1
ԽՈՂՈՎԱԿ- ԱՆՑՈՒՄ ՋՐԹՈՂՈՎ

«ԱՐԽԻԹՈՒԼՍ» ՍՊԸ

Сканировано с CamScanner

ԿԱՌՈՒՑՎԱԾՔ Ջ-1 ՋՐԱՆՑՔԻ ՎԵՐՋՈՒՄ

Կտրվածք 1-1 Մ1:50

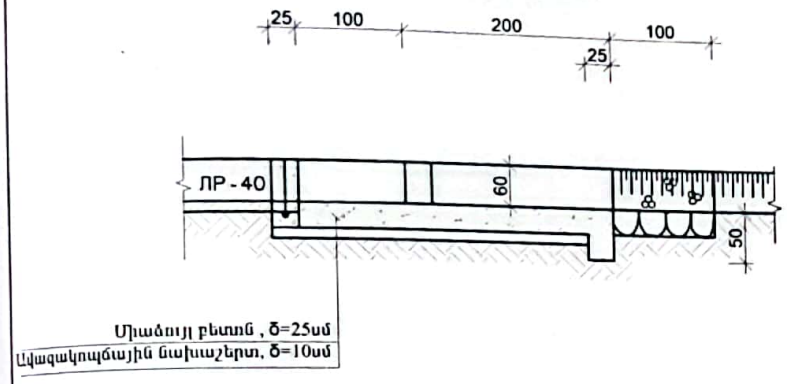

Հատակագիծ Մ1:50

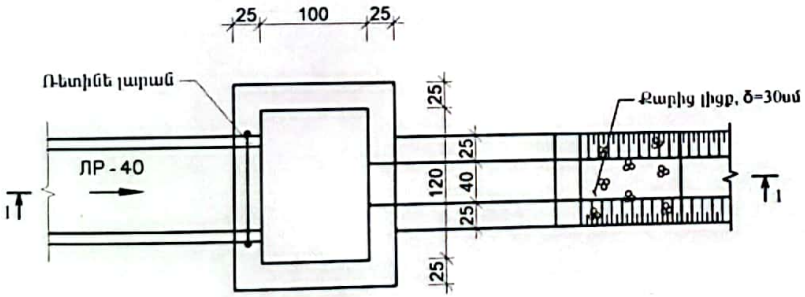

ԵՌԱՐԱՐԱԿԱՆ ԱՇԽԱՏԱՆՔՆԵՐԻ ՑԱՆԿԸ
ՄԵԿ ԿԱՌՈՒՑՎԱԾՔԻ ՀԱՄԱՐ

Հ/Հ	Աշխատանքների տեսակները և անվանումը	Չ/Մ	Քանակ	Ծանոթ.
1	2	3	4	5
1	Խրամուղու և փոսորակի մշակում IV կարգի գրունտներում մեխանիզմով կողալիցքով	$մ^3$	2,24	
2	Խրամուղու և փոսորակի լրամշակում IV կարգի գրունտներում ձեռքով կողալիցքով	$մ^3$	0,22	
3	Խրամուղու և փոսորակի հետլիցքի իրականացում տեղի մշակված գրունտներից տոփանումով, տեղում հարթեցումով	$մ^3$	2,47	
4	Ավազակոպճային նախաշերտի իրականացում h=10սմ հաստությամբ	$մ^3$	0,48	
5	Հատակի միաձույլ բետոնի իրականացում B15, F150, W4 δ=25սմ	$մ^3$	1,20	
6	Պատերի միաձույլ բետոնի իրականացում B15, F150, W4 δ=25սմ	$մ^3$	1,36	
7	Ռետինե լարան	մ	1,50	
8	Պատերի արտաքին մակերևույթի երկշերտ հիդրոմեկուսացում	$մ^2$	3,84	
9	Քարից լիցք h=30 սմ	$մ^3$	0,27	

Ծանոթություն
1. Չափերը բերված են սանտիմետրերով
1. Կառուցվածքների տեղերը ճշտվում են շինարարության ընթացքում

Փոխ	Քան	Փոքր N	Փաստ	Ստորագր	Ամսաթիվ	Պայմանագիր N ԱՄԱՀ-Ո-ԳՀԾՁԲ-24/21	
Տնօրեն						Արմավիրի մարզի Արաքս համայնքի Արտիմետ, Գրիբոյեդով և Ակնաշեն գյուղերի ոռոգման համակարգերի կառուցման աշխատանքներ	
Ինժեներ						ԳՐԻԲՈՅԵԴՈՎ ՀԱՄԱՅՆՔԻ ՈՌՈԳՄԱՆ ՀԱՄԱԿԱՐԳ	փուլ: ԱՆ; թերթ: 15; թերթեր: 22
						ԿԱՌՈՒՑՎԱԾՔ Ջ-1 ՋՐԱՆՑՔԻ ՎԵՐՋՈՒՄ	«ԱՐԽԻԹՈՒԼՍ» ՍՊԸ

Сканировано с CamScanner

ՎԱՔԵՐԻ ԿՑՈՐԴՄԱՆ ՍԽԵՄԱ

Կտրվածք 1 - 1: Մ 1 : 20

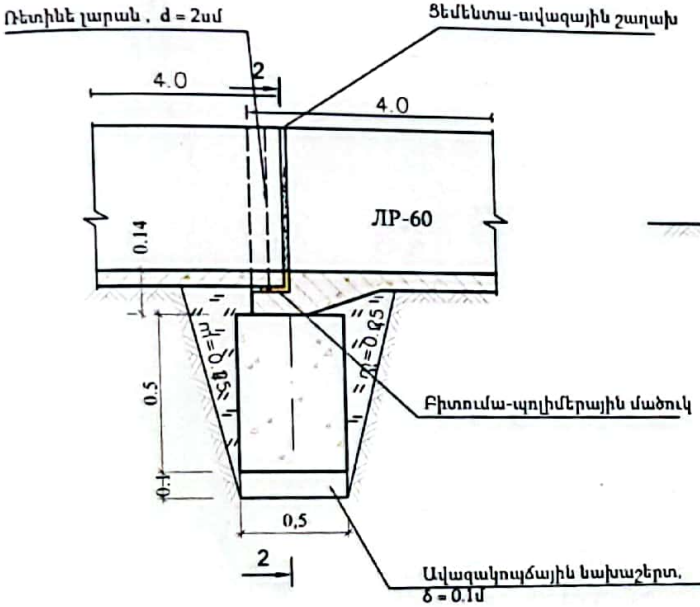

Կտրվածք 2 - 2: Մ 1 : 20

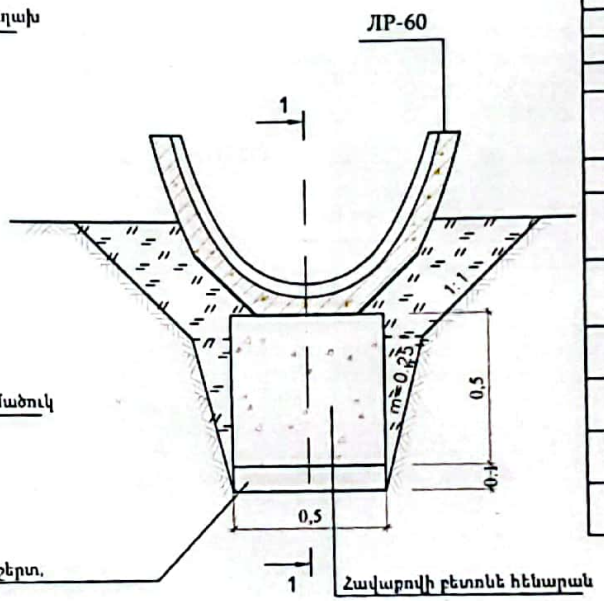

N	Աշխատանքների տեսակները և անվանումը	Չ/Մ	Քանակ	Ծանոթ.
1	2	3	4	5
	Հողային աշխատանքներ			
1	Ուղեգծի մաքրում թփուտներից	մ²	3200,0	
2	Գոյություն ունեցող ջրանցքի հատակի մաքրում տիղմից, կողալիցքով	մ³	1440,0	
3	Գոյություն ունեցող ջրանցքի հատակի հարթեցում	մ²	4800,0	
4	Ճալաքարակոպճային գրունտի բարձում և տեղափոխում մինչև 5 կմ հեռավորությունից	մ³	1920,0	
5	Ջրանցքի հատակի լիցք h=40սմ հաստությամբ բերված գրունտով, հարթեցումով և խտացումով	մ³	1920,0	
6	Խրամուղու և փոսորակի մշակում IV կարգի գրունտներում մեխանիզմով կողալիցքով	մ³	95,8	
7	Խրամուղու և փոսորակի լրամշակում IV կարգի գրունտներում ձեռքով կողալիցքով	մ³	9,6	
8	Ավազակոպճային նախաշերտի իրականացում հենարանների տակ h=10սմ հաստությամբ	մ³	4,0	
9	Խրամուղու և փոսորակի հետլիցքի իրականացում տեղի մշակված գրունտներից տափանամով	մ³	1545,4	

«ԵՐԵՎԱՆՋՐԱՉԱՓ» ՓԱՐՁԱԿԱՆ ՄԱՍ

Նյութերի ծախսը 100մ ջրամեկուսիչ կարի համար (պարահիզոլով)

N ը/կ	Աշխատանքների անվանումը	Չափման միավոր	Քանակը
1	Բիտումա-պոլիմերային մածիկ	կգ	60.0
2	Ռետինե լարան (պարահիզոլ d=2-2.5սմ)	մ	100.0
3	Ցեմենտա-ավազային շաղախ	մ³	0.8
4	Սոսնձող մածուկ "ВХ"	կգ	6.5

Ծանոթություն

1. Չափերը բերված են մետրերով:
2. Կառուցվածքների տեղերը ճշտվում են շինարարության ընթացքում:
3. Շինարարության անվտանգությունը ապահովում է Կապալառու կազմակերպությունը:

Փոխ. Գլխ. մասնագետ						Պայմանագիր N ԱՄԱՀ-Ո-ԳՀՇՁԲ-24/21	
Տնօրեն						Արմավիրի մարզի Արաքս համայնքի Արտիմետ, Գրիբոյեդով և Ակնաշեն գյուղերի ոռոգման համակարգերի կառուցման աշխատանքներ	
Ինժեներ						ԳՐԻԲՈՅԵԴՈՎ ՀԱՄԱՅՆՔԻ ՈՌՈԳՄԱՆ ՀԱՄԱԿԱՐԳ	փուլ: ԱՆ; թերթ: 16; թերթեր: 22
						ЛР-6 ՎԱՔԵՐԻ ԿՑՈՐԴՄԱՆ ՍԽԵՄԱ Ջ-2 ջրանցքի շինարարական աշխատանքների ծավալներ	«ԱՐԽԻԹՈՒԼՍ» ՍՊԸ

Сканировано с CamScanner

ԿԱՌՈՒՑՎԱԾՔ Ջ-2 ՋՐԱՆՑՔԻ ՍԿԶԲՈՒՄ

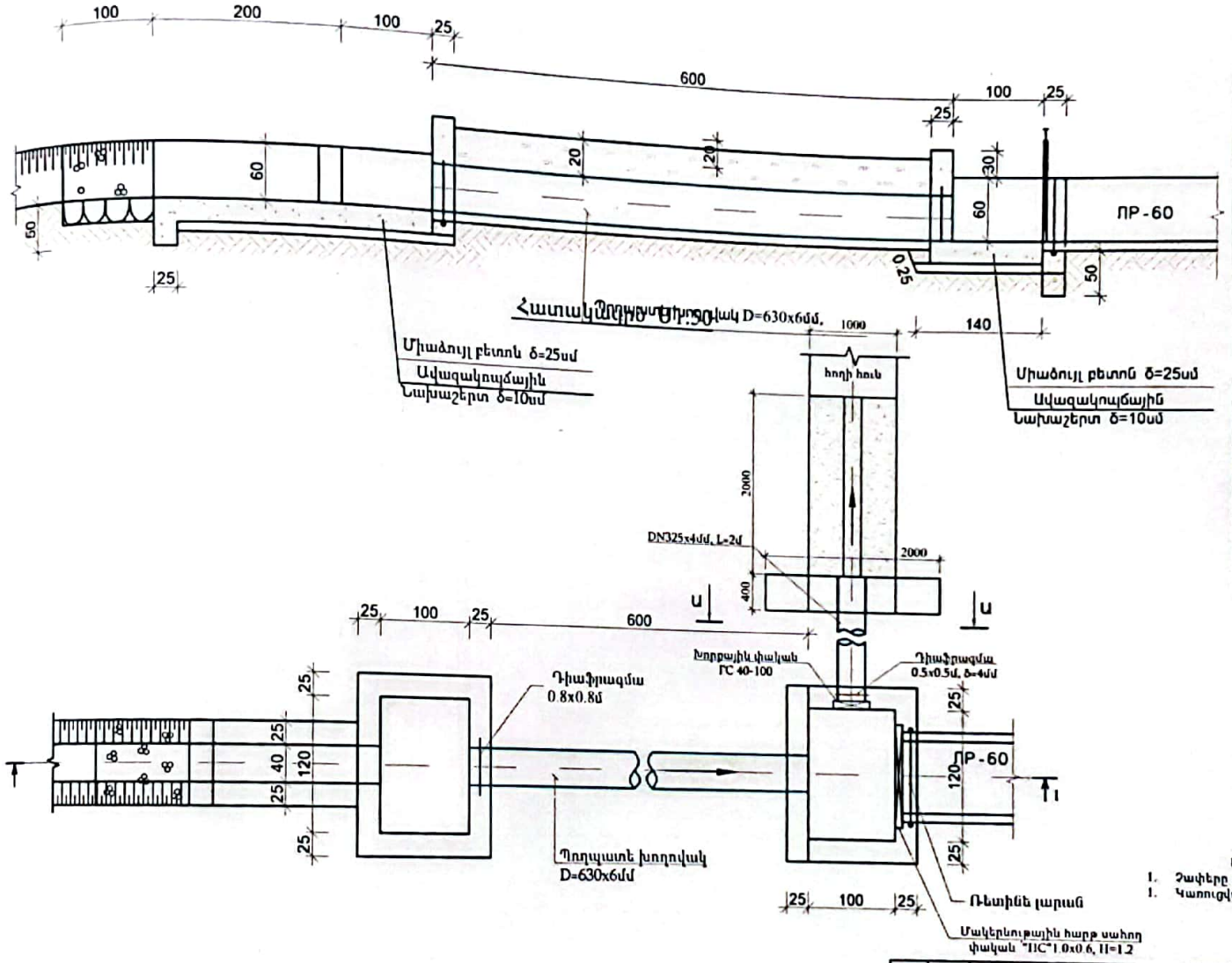

Շինարարական աշխատանքների ծավալներ
I կառուցվածքի համար
Ընդամենը I կառուցվածք

Հ/Հ	Աշխատանքների անվանումը և տեսակները	Չ/Մ	Քանակ	Նշում.
1	2	3	4	5
1	Խրամուղու և փոսորակի մշակում IV խմբի գրունտերում մեխանիզմով կողալիցքով	մ³	4.76	
2	Խրամուղու և փոսորակի լրամշակում IV խմբի գրունտերում ձեռքով կողալիցքով	մ³	0.48	
3	Խրամուղու և փոսորակի հիմքերի իրականացում ավազի մշակված գրունտերից ստափեղումով, տեղում հարթեցմամբ	մ³	5.34	
4	Աստիճանների իրականացում խտրդեղերի տակ փոփոխ բեռներից h=10սմ հաստությամբ	մ³	0.42	
5	Ավազակոպճային հատակների իրականացում h=10սմ հաստությամբ	մ³	0.51	
6	Հատակի միաձույլ բետոնի իրականացում B15, F150, W4 δ=25սմ	մ³	1.28	
7	Պատերի միաձույլ բետոնի իրականացում B15, F150, W4 δ=25սմ	մ³	2.56	
8	D=325x4մմ պողպատե խողովակներ մոնտաժումով, փոքրածախսում	մ	2.00	
9	D=630x6մմ պողպատե խողովակներ մոնտաժումով, փոքրածախսում	մ	6.00	
10	Պողպատե խողովակի ամրացման հակակոռոզիոն հիդրոմեկուսացում	մ²	13.91	
11	Խորքային փական ՊՀ 40-100	կգ	187.00	
12	Մակերևութային հարթ սահող փական "ՊՀ"1.0x0.6	կգ	64.00	
13	Ռետինե լարան	մ	4.40	
14	Դիաֆրագմա թերթաձողպողովակից 0.5 x 0.5 մ, 0.8 x 0.8 մ δ=4 մմ	կգ	27.95	
15	Պատերի արտաքին մակերևույթի երկրորդ հիդրոմեկուսացում	մ²	6.72	
16	Թարթիչ լիցք h=30 սմ	մ³	1.44	

«ՇԻՆԱՐԱՐԱԿԱՆ ՓՈՐՁԱԳԻՏԱԿԱՆ ՍՊԸ»
ՓՈՐՁԱԳԻՏԱԿԱՆ ԲԱԺԻՆ
20 թ.

Ծանոթություն
1. Չափերը բերված են սանտիմետրերով
1. Կառուցվածքների տեղերը ճշտվում են շինարարության ընթացքում

Պայմանագիր N ԱՄԱՀ-Ո-ԳՀԶՋԲ-24/21

Արմավիրի մարզի Արաքս համայնքի Արտիմետ, Գրիբոյեդով և Ակնաշեն գյուղերի ոռոգման համակարգերի կառուցման աշխատանքներ

Փոխ. Գլխ. ճարտ. Հովսեփյան
Տնօրեն Ա. Այվազյան
Ինժեն. Ա. Մանուկյան

ԳՐԻԲՈՅԵԴՈՎ ՀԱՄԱՑՆՔԻ ՈՌՈԳՄԱՆ ՀԱՄԱԿԱՐԳ	փուլ	թերթ	թերթեր
	Ա Ն	17	22
ԿԱՌՈՒՑՎԱԾՔ Ջ-2 ՋՐԱՆՑՔԻ ՍԿԶԲՈՒՄ	«ԱՐԽԻԹՈՒՍ» ՍՊԸ		

Сканировано с CamScanner

ԿԱՌՈՒՑՎԱԾՔ ՆԿ 4+32

Կտրվածք 1-1 Մ1:50

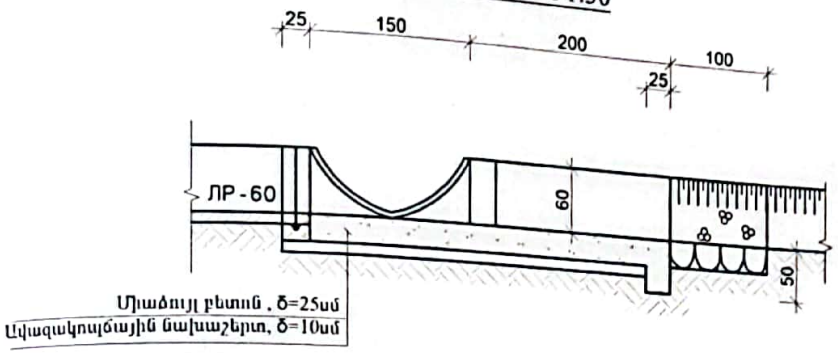

Հատակագիծ Մ1:50

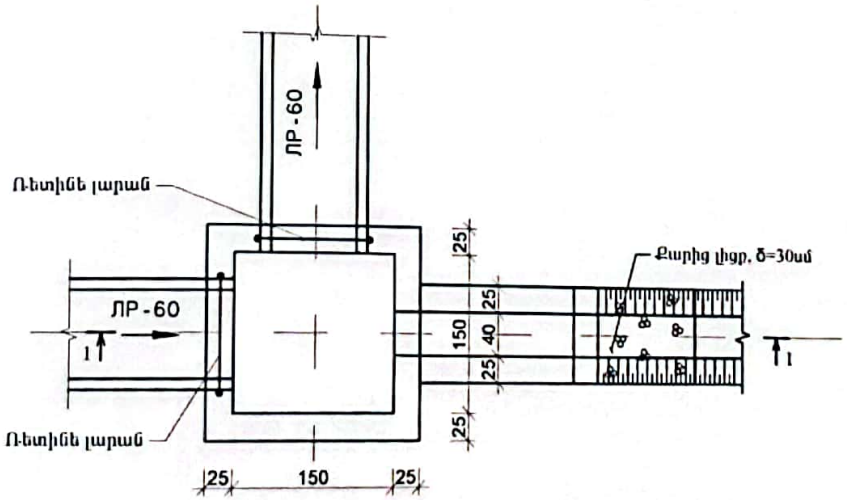

Շինարարական աշխատանքների ծավալներ
1 կառուցվածքի համար
Ընդամենը 1 կառուցվածք

Հ/Հ	Աշխատանքների տեսակները և անվանումը	Չ/Մ	Թանակ	Մեկնբ.
1	2	3	4	5
1	Խրամուղու և փոսորակի մշակում IV կարգի գրունտներում մեխանիզմով կողալիցքով	մ³	2,24	
2	Խրամուղու և փոսորակի լրամշակում IV կարգի գրունտներում ձեռքով կողալիցքով	մ³	0,22	
3	Խրամուղու և փոսորակի հեռալիցքի իրականացում տեղի մշակված գրունտերից տափանոցով, տեղում հարթեցումով	մ³	2,47	
4	Ավազակոպճային նախաշերտի իրականացում h=10սմ հաստությամբ	մ³	0,48	
5	Հատակի միաձույլ բետոնի իրականացում B15, F150, W4 δ=25սմ	մ³	1,20	
6	Պատերի միաձույլ բետոնի իրականացում B15, F150, W4 δ=25սմ	մ³	1,36	
7	Ռետինե լարան	մ	4,40	
8	Պատերի արտաքին մակերևույթի երկշերտ հիդրոմեկուսացում	մ²	3,84	
9	Քարից լիցք h=30 սմ	մ³	0,72	

«ՀԵՂԻՆ-ՏԵՍԿ ՓՈՐՁԱԳԵՏ» ՍՊԸ
ՓՈՐՁԱԳՆՈՒՄԻ ԹՈՒՂԹ
20 թ. №

Ծանոթություն
1. Չափերը բերված են սանտիմետրերով
1. Կառուցվածքների տեղերը ճշտվում են շինարարության ընթացքում

Փոխ. գլխ. մասնագետ			Հ.Գրիգորյան			Ամսաթ
Տնօրեն			Ա.Այվազյան			
Ինժեներ			Հ.Ասլանյան			

Պայմանագիր N ԱՄԱՀ-Ո-ԳՀՇՁԲ-24/21

Արմավիրի մարզի Արաքս համայնքի Արտիմետ, Գրիբոյեդով և Ակնաշեն գյուղերի ոռոգման համակարգերի կառուցման աշխատանքներ

ԳՐԻԲՈՅԵԴՈՎ ՀԱՄԱՅՆՔԻ ՈՌՈԳՄԱՆ ՀԱՄԱԿԱՐԳ	փուլ	թերթ	թերթեր
	Ա Ն	18	22
ՋՐԱՆՑՔ Ջ-2 ԿԱՌՈՒՑՎԱԾՔ ՆԿ 4+32	«ԱՐԽԻԹՈՒԼ» ՍՊԸ		

Сканировано с CamScanner

ՋՐԹՈՂ ԿԱՌՈՒՑՎԱԾՔ ՋԹ
Հատակագիծ Մ1:50

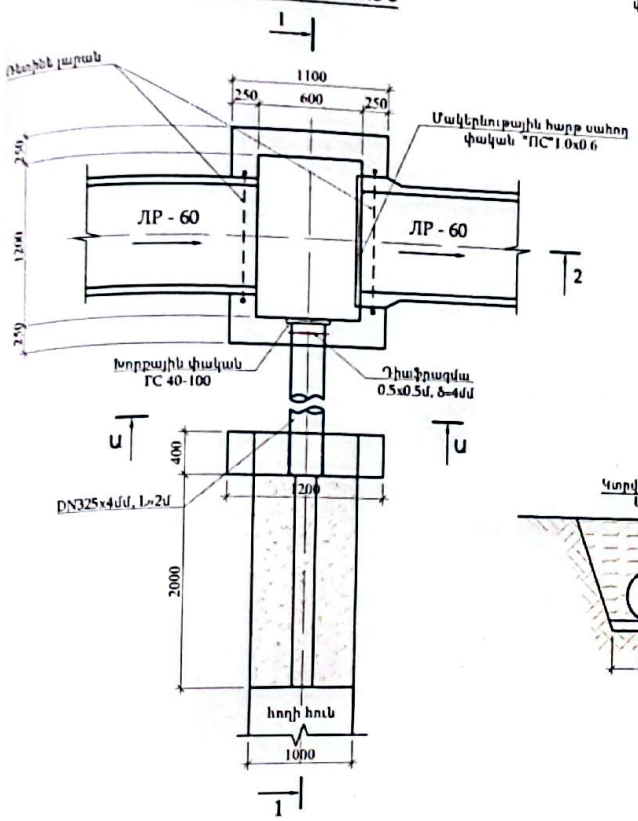

Կտրվածք 1 - 1
Մ1:50

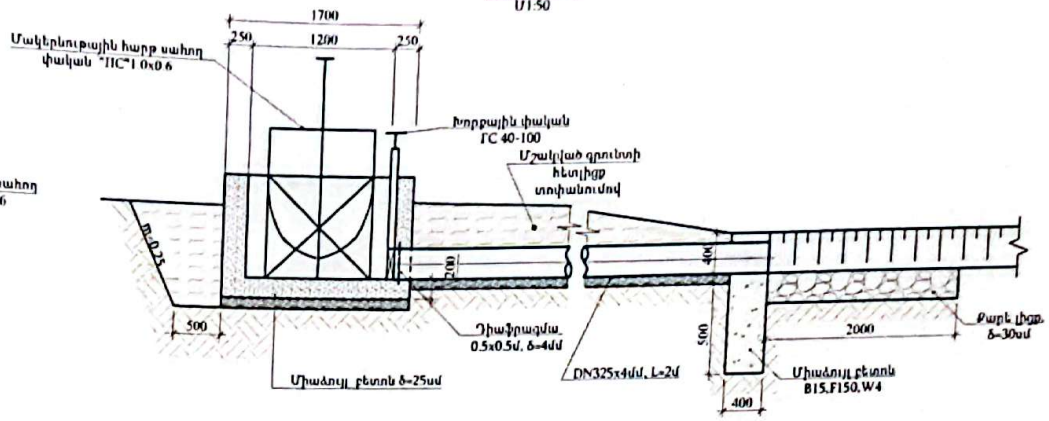

Կտրվածք Ա - Ա
Մ1:50

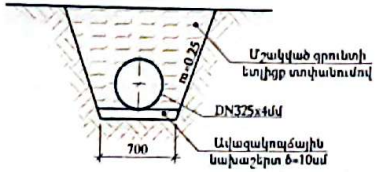

Կտրվածք 2-2
Մ1:50

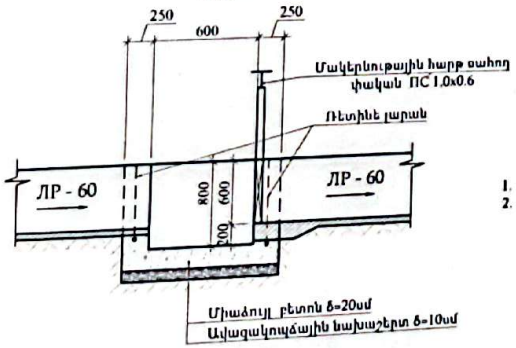

Ծանոթություն
1. Չափերը բերված են միլիմետրերով:
2. Կուցվածքների տեղերը ճշտվում են շինարարության ընթացքում

Շինարարական աշխատանքների ծավալներ
1 կառուցվածքի համար
Ընդամենը 3 կառուցվածք

Հ/Հ	Աշխատանքների տեսակները և անվանումը	Չ/Մ	Թանակ	Մեսեք.
1	2	3	4	5
1	Խրամատ և փոսերի մշակում IV կարգի գրունտներում մեխանիզմով կողոպտմամբ	մ³	2.24	
2	Խրամատ և փոսերի լրամշակում IV կարգի գրունտներում ձեռքով կողոպտմամբ	մ³	0.22	
3	Խրամատ և փոսերի հետլիցքի իրականացում տեղի մշակված գրունտներից տուփանումով, տեղում հարթեցումով	մ³	2.47	
4	Լոխաշերտի իրականացում խոշոր փոսերի տակ փափուկ բետոնից h=10սմ հաստությամբ	մ²	0.14	
5	Ավազակոպճային նախաշերտի իրականացում h=10սմ հաստությամբ	մ²	0.51	
6	Հատակի միաձույլ բետոնի իրականացում B15, F150, W4 δ=25սմ	մ³	1.28	
7	Պատերի միաձույլ բետոնի իրականացում B15, F150, W4 δ=25սմ	մ³	2.56	
8	D=325x4մմ պողպատե խողովակներ մոնտաժումով, փարվարումով	մ	2.00	
10	Պողպատե խողովակի ներսից ասֆալտաբիտումային իզոլյացիայի կատարում	մ²	2.04	
11	Խորքային փական ГС 40-100	կգ	182.00	
12	Մակերևութային հարթ սահող փական "ՊՀ"1.0x0.6	կգ	64.00	
13	Ռետինե լարան	մ	4.40	
14	Ցիաֆրազմա բետոնապողպատից 0.5 x 0.5 մ, 0.8 x 0.8 մ δ=4 մմ	կգ	27.95	
15	Պատերի արտաքին մակերևույթի երկշերտ իզոլյացիայի կատարում	մ²	6.72	
16	Քարից լիցք h=30 սմ	մ³	0.60	

Փոխ	Քան	Թերթ	Փաստ	Ստորագրություն	Ամսաթիվ
Տնօրեն					
Ինժեներ					

Պայմանագիր N ԱՄԱՀ-Ո-ԳՀՇՁԲ-24/21

Արմավիրի մարզի Արաքս համայնքի Արտիմետ, Գրիբոյեդով և Ակնաշեն գյուղերի ոռոգման համակարգերի կառուցման աշխատանքներ

ԳՐԻԲՈՅԵԴՈՎ ՀԱՄԱՅՆՔԻ ՈՌՈԳՄԱՆ ՀԱՄԱԿԱՐԳ	փուլ	քերթ	քերթերի
	Ա Ն	19	22

ՋՐԱՆՑՔ Ջ-2
ՋՐԹՈՂ ԿԱՌՈՒՑՎԱԾՔ ՋԹ

«ԱՐԽԻԹՈՒԼՍ» ՍՊԸ

Сканировано с CamScanner

ԽՈՂՈՎԱԿ-ԱՆՑՈՒՄ ՋՐԹՈՂՈՎ

Կտրվածք 1-1 Մ1:50

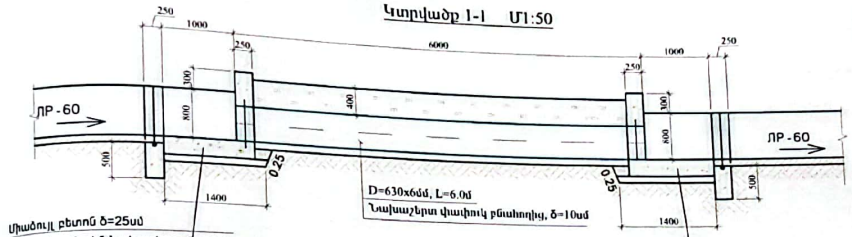

Հատակագիծ Մ1:50

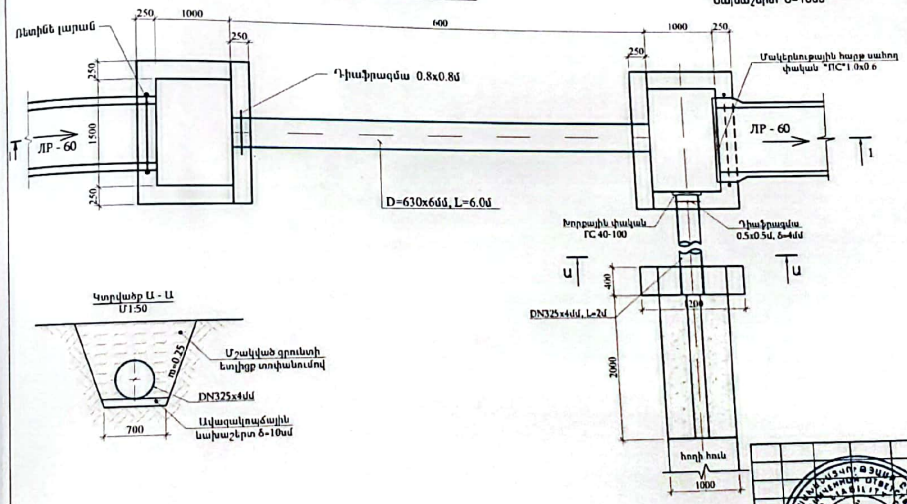

Կտրվածք Ա - Ա Մ1:50

Հիմնարարական աշխատանքների ծավալներ
I կառուցվածքի համար
Ճեղամեջք I- կառուցվածք

Հ/Հ	Աշխատանքների տեսակները և տեսակները	Չ/Մ	Քանակ	Մասնավ.
1	2	3	4	5
1	Թրատուրա և փոսերի մշակում IV խմբի գրունտերում մեխանիզմով կողայլցքով	մ³	4,74	
2	Թրատուրա և փոսերի լրամշակում IV խմբի գրունտերում ձեռքով կողայլցքով	մ³	0,48	
3	Թրատուրա և փոսերի ենթալցքի իրականացում տեղի մշակված գրունտերից տոփանումով, տեղում հարթեցումով	մ³	5,24	
4	Նախաշերտի իրականացում խոշորակների տակ փափուկ բնահողից h=10սմ հաստությամբ	մ²	0,42	
5	Ավազակոպճային նախաշերտի իրականացում h=10սմ հաստությամբ	մ²	0,51	
6	Հատակի միածույլ բետոնի իրականացում B15, F150, W4 δ=25սմ	մ³	1,28	
7	Պատերի միածույլ բետոնի իրականացում B15, F150, W4 δ=25սմ	մ³	2,56	
8	D=325x4մմ պողպատե խողովակների մոնտաժում, փոխադրումով	մ	2,00	
9	D=630x6մմ պողպատե խողովակների մոնտաժում, փոխադրումով	մ	6,00	
10	Պողպատե խողովակի ուժեղացված հակակոռոզիոն ներքին և արտաքին	մ²	13,91	
11	Խորքային փական ՊՀ 40-100	կգ	182,00	
12	Մակերևութային հարթ սահող փական "ՊՀ"1.0x0.6	կգ	64,00	
13	Ռետինե լարան	մ	4,40	
14	Դիաֆրագմա թերթապողպատից 0.5 x 0.5 մ, 0,7 x 0,7 մ δ=4 մմ	կգ	23,24	
15	Պատերի արտաքին մակերևույթի երկշերտ իզոլյացիա կատարում	մ²	6,72	
16	Թափից լիցք h=30 սմ	մ³	0,60	

Ծանոթություն
1. Չափերը բերված են միլիմետրերով:
2. Կուրվածքների տեղերը ճշտվում են շինարարության ընթացքում

Ծանոթություն
1. Չափերը բերված են սանտիմետրերով
1. Կառուցվածքների տեղերը ճշտվում են շինարարության ընթացքում

Փոխ.	Թերթ	Փաստաթղթի համար	Ստորագրություն	Ամսաթիվ
Տնօրեն		Գ. Ցոլակյան		
Ինժ.		Ա. Ավետիսյան		

Պայմանագիր N ԱՄԱՀ-Ո-ԳՀՇՁԲ-24/21

Արևավիրի մարզի Արաքս համայնքի Արտիմետ, Գորիբոյեղով և Ակնաշեն գյուղերի ոռոգման համակարգերի կառուցման աշխատանքներ

ԳՐԻԲՈՅԵԴՈՎ ՀԱՄԱՅՆՔԻ ՈՌՈԳՄԱՆ ՀԱՄԱԿԱՐԳ	փուլ	թերթ	թերթեր
	ԱՆ	20	22
ԽՈՂՈՎԱԿ-ԱՆՑՈՒՄ ՋՐԹՈՂՈՎ	«ԱՐԻԹՈՒԼ» ՍՊԸ		

Сканировано с CamScanner

ԱՆԿՅՈՒՆԱՅԻՆ ՀՈՐ
ՀԱՏԱԿԱԳԻԾ Մ1:50

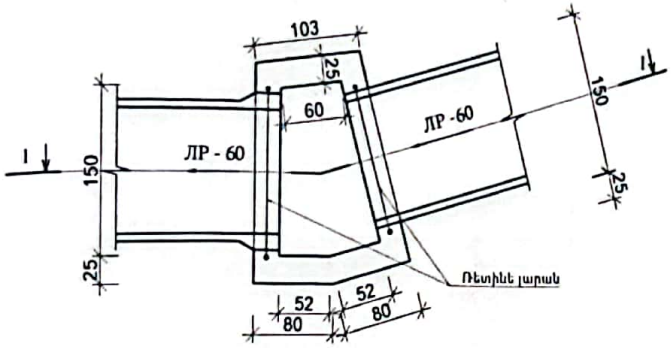

Հ/Հ	Աշխատանքների տեսակները և անվանումը	Չ/Մ	Քանակ	Ծանոթ.
1	2	3	4	5
1	Ավազակոպճային նախաշերտի իրականացում h=10սմ հաստությամբ	մ³	0,8	
2	Հատակի միաձույլ բետոնի իրականացում B15, F150, W4 δ=25սմ	մ³	0,36	
3	Պատերի միաձույլ բետոնի իրականացում B15, F150, W4 δ=25սմ	մ³	1,4	
4	Ռետինե լարան	մ	3	
5	Պատերի արտաքին մակերևույթի երկշերտ հիդրոմեկուսացում	մ²	12,8	

Կտրվածք I-I
Մ1:50

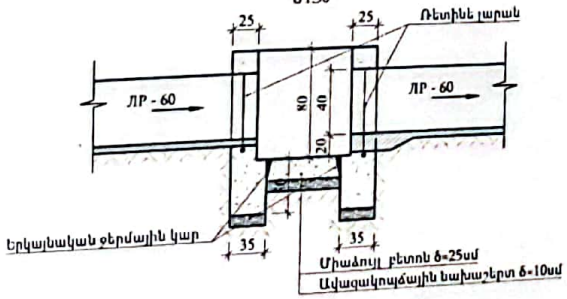

Ծանոթություն
1. Չափերը բերված են սանտիմետրերով
1. Կառուցվածքների տեղերը ճշտվում են շինարարության ընթացքում

						Պայմանագիր N ԱՄԱՀ-Ո-ԳՀՇՁԲ-24/21		
						Արմավիրի մարզի Արաքս համայնքի Արտիմետ, Գրիբոյեդով և Ակնաշեն գյուղերի ոռոգման համակարգերի կառուցման աշխատանքներ		
Փոխ. գլխ. մասնագետ					մասնագետ	ԳՐԻԲՈՅԵԴՈՎ ՀԱՄԱՅՆՔԻ ՈՌՈԳՄԱՆ ՀԱՄԱԿԱՐԳ	փուլ	թերթ	թերթերի
Տնօրեն					Ա.Ասատրյան		ԱՆ	21	22
Ինժեներ					Ա.Ամերյան				
						Անկյունային հոր	«ԱՐԽԻԹՈՒԼ» ՍՊԸ		

Сканировано с CamScanner

ԿԱՌՈՒՑՎԱԾՔ Ջ-2 ՋՐԱՆՑՔԻ ՎԵՐՋՈՒՄ

Կտրվածք1-1 Մ1:50

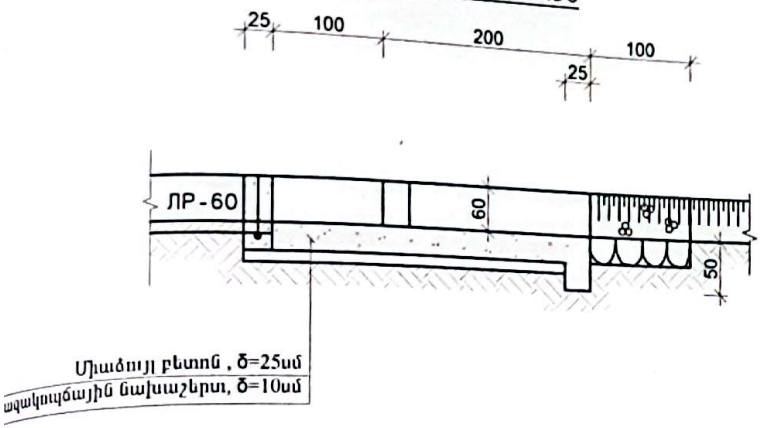

Հատակագիծ Մ1:50

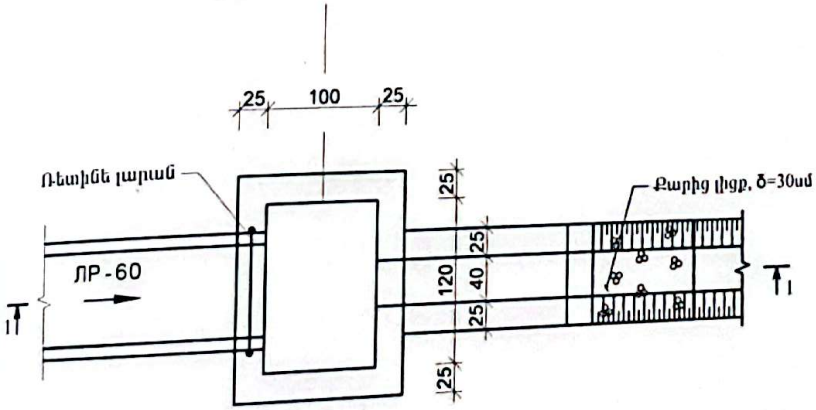

ՇԻՆԱՐԱՐԱԿԱՆ ԱՇԽԱՏԱՆՔՆԵՐԻ ԾԱՎԱԼՆԵՐԸ
ՄԵԿ ԿԱՌՈՒՑՎԱԾՔԻ ՀԱՄԱՐ

Հ/Հ	Աշխատանքների տեսակները և անվանումը	Չ/Մ	Քանակ	Ծանոթ.
1	2	3	4	5
1	Խրամուղու և փոսորակի մշակում IV կարգի գրունտներում մեխանիզմով կողալիցքով	մ³	2,24	
2	Խրամուղու և փոսորակի լրամշակում IV կարգի գրունտներում ձեռքով կողալիցքով	մ³	0,22	
3	Խրամուղու և փոսորակի հետլիցքի իրականացում տեղի մշակված գրունտներից տոպրակներով, տեղում հարթեցումով	մ³	2,47	
4	Ավազակուցային նախաշերտի իրականացում h=10սմ հաստությամբ	մ³	0,48	
5	Հատակի միաձույլ բետոնի իրականացում B15, F150, W4 δ=25սմ	մ³	1,20	
6	Պատերի միաձույլ բետոնի իրականացում B15, F150, W4 δ=25սմ	մ³	1,36	
7	Ռետինե լարան	մ	2,20	
8	Պատերի արտաքին մակերևույթի երկշերտ հիդրոմեկուսացում	մ²	3,84	
9	Քարից լիցք h=30 սմ	մ³	0,27	

«ՋԻՆՏԱՐԱՐԱԿԱՆ ՍՊԸ
ՓՈՐՁԱԳՆՆՈՒԹՅՈՒՆ
20 թ. №

Ծանոթություն
1. Չափերը բերված են սանտիմետրերով
1. Կառուցվածքների տեղերը ճշտվում են շինարարության ընթացքում

						Պայմանագիր N ԱՄԱՀ-Ո-ԳՀԾՁԲ-24/21		
						Արավիրի մարզի Արաքս համայնքի Արտիմետ, Գրիբոյեդով և Ակնաշեն գյուղերի ոռոգման համակարգերի կառուցման աշխատանքներ		
Փոխ. գլխ.	Թերեզ Գ.	Վարդ.	Մարդ.	Ամսաթ.		ԳՐԻԲՈՅԵԴՈՎ ՀԱՄԱՅՆՔԻ ՈՌՈԳՄԱՆ ՀԱՄԱԿԱՐԳ	փուլ	թերթ	թերթեր
Տնտեսագ.	Գ. Ավագյան						ԱՆ	22	22
Ինժ.	Ա. Բախչյան								
						ԿԱՌՈՒՑՎԱԾՔ Ջ-2 ՋՐԱՆՑՔԻ ՎԵՐՋՈՒՄ	«ԱՐԽԻԹՈՒԼՍ» ՍՊԸ	

Сканировано с CamScanner