BLUESTREAMSOLUTIONS

«ԲԼՅՈՒ ՍԹՐԻՄ ՍՈԼՈՒՇՆՍ» ՍՊԸ

ՀԱՍՑԵ	**ՀՀ ԱՐՄԱՎԻՐԻ ՄԱՐԶԻ ԱՐԱՔՍ ՀԱՄԱՅՆՔԻ ՋՐԱՌԱՏ ԳՅՈՒՂ**
ՆԱԽԱԳԾԻ ԱՆՎԱՆՈՒՄԸ	**ԱՐԱՐԱՏՅԱՆ ԵՎ Հ. ՄԿՐՏՉՅԱՆ ՓՈՂՈՑՆԵՐԻ ԳԱԶԱՏԱՐՆԵՐԻ ԿԱՌՈՒՑՈՒՄ**

ԱՇԽԱՏԱՆՔԱՅԻՆ ՆԱԽԱԳԻԾ

ՆԱԽԱԳԾԻ ՄԱՍ	**ԳԱԶԱՄԱՏԱԿԱՐԱՐՈՒՄ**
ՊԱՏՎԻՐԱՏՈՒ	**ԱՐԱՔՍԻ ՀԱՄԱՅՆՔԱՊԵՏԱՐԱՆ**
ՕԲՅԵԿՏ	№ **19-24**
ՆԱԽԱԳԾՈՂ	**«ԲԼՅՈՒ ՍԹՐԻՄ ՍՈԼՈՒՇՆՍ» ՍՊԸ**
ՏՆՕՐԵՆ	**Հ. ԴԱՎԹՅԱՆ** ______________
ՆԱԽԱԳԾՈՂ	**Ռ. ՍՏԵՓԱՆՅԱՆ** ______________

ԵՐԵՎԱՆ 2024

ՀԱՅԱՍՏԱՆԻ ՀԱՆՐԱՊԵՏՈՒԹՅԱՆ
ՔԱՂԱՔԱՇԻՆՈՒԹՅԱՆ ԿՈՄԻՏԵ

ԼԻՑԵՆԶԻԱ

ՔՊԼ 17134
(լիցենզիայի համարը)

ՔԱՂԱՔԱՇԻՆԱԿԱՆ ՓԱՍՏԱԹՂԹԵՐԻ ԻՆԺԵՆԵՐԱԿԱՆ ԲԱԺԻՆՆԵՐԻ ՄՇԱԿՄԱՆ (ԲԱՑԱՌՈՒԹՅԱՄԲ ԿՈՆՍՏՐՈՒԿՏՈՐԱԿԱՆ ՄԱՍԻ, ԻՆՉՊԵՍ ՆԱԵՎ ՇԻՆԱՐԱՐՈՒԹՅԱՆ ԹՈՒՅԼՏՎՈՒԹՅՈՒՆ ՉՊԱՀԱՆՋՈՂ ԱՇԽԱՏԱՆՔՆԵՐԻ) ԳՈՐԾՈՒՆԵՈՒԹՅԱՆ
(գործունեության տեսակը)

Տրված է « 03 ՄԱՅԻՍԻ 2019թ.» « ԲԼՅՈՒ ՍԹՐԻՄ ՍՈԼՈՒՇՆՍ » ՍՊԸ ԵՐԵՎԱՆ, ՆՈՐ ՆՈՐՔ, ԳՅՈՒՐՋՅԱՆ Փ., 17, 89
(լիցենզիան տալու ամսաթիվը, իրավաբանական անձի անվանումն ու գտնվելու վայրը
իսկ անհատ ձեռնարկատիրոջ համար ազգանունը, անունն ու բնակության վայրը)

Գործողության ժամկետը՝ ԱՆԺԱՄԿԵՏ

ՀՀ ՔԱՂԱՔԱՇԻՆՈՒԹՅԱՆ
ԿՈՄԻՏԵԻ ՆԱԽԱԳԱՀ՝

(ստորագրություն) Կ.Տ.

Վ. ՎԵՐՄԻՇՅԱՆ
(անուն, ազգանուն)

ՀԱՅԱՍՏԱՆԻ ՀԱՆՐԱՊԵՏՈՒԹՅԱՆ

ՔԱՂԱՔԱՇԻՆՈՒԹՅԱՆ ԿՈՄԻՏԵ

Լ Ի Ց Ե Ն Զ Ի Ա Յ Ի   Ն Ե Ր Դ Ի Ր

ՔՊԼ N 17134 - 9

(լիցենզիայի և ներդիրի համարները)

« ԲԼՅՈՒ ՍԹՐԻՄ ՍՈԼՈՒՇՆՍ » ՍՊԸ

(կազմակերպության անվանումը և մասնագետի անձնագրային տվյալները)

ՀԱՅԿ ԼԵՌՆԻԿԻ ԴԱՎԹՅԱՆ AG0680832

(կազմակերպության անվանումը և մասնագետի անձնագրային տվյալները)

ԷՆԵՐԳԵՏԻԿԱՅԻ ՕԲՅԵԿՏՆԵՐԻ ՆԱԽԱԳԾԱՅԻՆ ՓԱՍՏԱԹՂԹԵՐԻ՝

ՋԵՐՄԱՄԱՏԱԿԱՐԱՐՄԱՆ ԵՎ ԳԱԶԱՄԱՏԱԿԱՐԱՐՄԱՆ ՀԱՄԱԿԱՐԳԵՐ

(գործունեության ոլորտը)

03. 05. 2019թ.

(տալու ամսաթիվը)

ԳՈՐԾՈՒՆԵՈՒԹՅԱՆ ԺԱՄԿԵՏԸ՝ ԱՆԺԱՄԿԵՏ

ՀՀ ՔԱՂԱՔԱՇԻՆՈՒԹՅԱՆ
ԿՈՄԻՏԵԻ ՆԱԽԱԳԱՀ՝ (ստորագրությունը) Վ. ՎԵՐՄԻՇՅԱՆ (անուն ազգանուն)

Կ. Տ

Ներդիրը վավերական է լիցենզիայի առկայության դեպքում

ԿԵԴ -Ա2-003

ԱՐՏՈՆԱԳԻՐ

ԵՐԿՐՈՐԴ ԴԱՍ

ԵՆԹԱԴԱՍ «Ա2»

ԱՐԴՅՈՒՆԱԲԵՐԱԿԱՆ, ԲՆԱԿԵԼԻ, ՀԱՍԱՐԱԿԱԿԱՆ ՇԵՆՔԵՐԻ ԵՎ ՇԻՆՈՒԹՅՈՒՆՆԵՐԻ ՆԱԽԱԳԾՈՒՄ

ՃԱՐՏԱՐԱԳԵՏ - ԿՈՆՍՏՐՈՒԿՏՈՐ

ՔՈՉԱՐՅԱՆ ԷԴՎԱՐԴ ՇԱՐՈՒՐԻ

Սահմանափակումներ՝ Արդյունաբերական, բնակելի և հասարակական ոչ ավելի 3 հարկից,
մինչև 12մ բարձրությամբ և 9մ թռիչքով շենքեր, մինչև 15մ թռիչքով տարածական կոնստրուկցիաներով շինություններ,
որոնք համապատասխանում են բարձր ռիսկայնության աստիճանին:
Արդյունաբերական, բնակելի և հասարակական ոչ ավելի 6 հարկից ,
մինչև 21մ բարձրությամբ և 9մ թռիչքով շենքեր, մինչև 24մ թռիչքով տարածական կոնստրուկցիաներով շինություններ,
որոնք համապատասխանում են միջինից բարձր ռիսկայնության աստիճանին:
Վերը նշվածի վերակառուցում, վերականգնում և ուժեղացում:

ՀԱՅԱՍՏԱՆԻ ՃԱՐՏԱՐԱՊԵՏՆԵՐԻ ՊԱԼԱՏԻ
ՆԱԽԱԳԱՀ Մ. ՄԻՆԱՍՅԱՆ

ՀՀ ՔԱՂԱՔԱՇԻՆՈՒԹՅԱՆ ԿՈՄԻՏԵԻ
ՆԱԽԱԳԱՀ Ա. ԷԼՈՅԱՆ

ՏՐՎԱԾ Է 21.01.2019
ԱՆԺԱՄԿԵՏ

ՀԱՅԱՍՏԱՆԻ ՀԱՆՐԱՊԵՏՈՒԹՅԱՆ ՔԱՂԱՔԱՇԻՆՈՒԹՅԱՆ ԿՈՄԻՏԵ

ԼԻՑԵՆԶԻԱ

ՔՊԼ 17340

(լիցենզիայի համարը)

ՔԱՂԱՔԱՇԻՆՈՒԹՅԱՆ ԲՆԱԳԱՎԱՌՈՒՄ ԻՆԺԵՆԵՐԱԿԱՆ ՀԵՏԱԶՆՆՈՒՄ

(գործունեության տեսակը)

Տրված է **«05 ՆՈՅԵՄԲԵՐԻ 2019թ.»«ԳԵՈՌԵՍԵՐՉ» ՍՊԸ ԵՐԵՎԱՆ, ԴԱՎԻԹԱՇԵՆ 2 ԹՂՄ., 40, ԲՆ. 16**

(Լիցենզիան տալու ամսաթիվը, իրավաբանական անձի անվանումն ու գտնվելու վայրը, իսկ անհատ ձեռնարկատիրոջ համար ազգանունը, անունն ու բնակության վայրը)

Գործունեության ժամկետը` **ԱՆԺԱՄԿԵՏ**

ՀՀ ՔԱՂԱՔԱՇԻՆՈՒԹՅԱՆ ԿՈՄԻՏԵԻ ՆԱԽԱԳԱՀ`

(ստորագրություն)

Կ.Տ.

Վ. ՎԵՐՄԻՇՅԱՆ

(անուն, ազգանուն)

Բովանդակություն

Գրություններ՝

1. Արմավիրի ԳԳՄ-ի 16.08.2024թ. գրություն № 01-02/1789
2. Արմավիրի ԳԳՄ-ի եզրակացություն 09.08.2024թ. (2 թերթ)
3. Արմավիրի ԳԳՄ-ի տեխնիկական պայմաններ 09.08.2024թ. (2 թերթ)
4. Գազատարի գծապատկեր 09.08.2024թ. (2 թերթ)

Տեքստային մաս

1. Բացատրագիր
2. Երկրաբանություն
3. Ճարտարապետահատագծային առաջադրանք

Գծագրական մաս

1. Գազատարի գլխավոր հատակագիծ Մ1:1000
2. Գազատարի երկայնական կտրվածք Արարատյան փողոց
3. Գազատարի երկայնական կտրվածք Հ. Մկրտչյան փողոց
4. Շարժական հենասյուն
5. Անշարժ հենարան
6. Պաշտպանիչ ցանց
7. Մասնագիր

Ներկայացվող թերթեր

1. Ժամանակացույց
2. Մեխանիզմների և աշխատանքային ռեսուրսների ցանկ

Закрытое акционерное общество
«Газпром Армения»
(ЗАО «Газпром Армения»)

Армавирский ФГГ

ул. Анрапетутян 13, Армавир, Армавирская область,
Республика Армения, 0901
тел.:(374 10)294-150, факс: (374 237) 2-31-72
e-mail: armavir@gazpromarmenia.am, gazpromarmenia.am

«Գազպրոմ Արմենիա»
փակ բաժնետիրական ընկերություն
(«Գազպրոմ Արմենիա» ՓԲԸ)

Արմավիրի ԳԳՄ

0901, ՀՀ, Արմավիրի մարզ,
ք.Արմավիր, Հանրապետության 13
հեռ. (374 10) 294-150, ֆաքս (374 237) 2- 31-72
Էլ.փոստ՝ armavir@gazpromarmenia.am, gazpromarmenia.am

«16» 08 2024թ.

№ 01-02/1789

ՀՀ Արմավիրի մարզի Արաքս համայնքի

ղեկավար՝ Ղ. Ղազարյանին

«Տեխնիկական պայմանների վերաբերյալ»

Հարգելի պարոն Ղազարյան

Ի պատասխան Ձեր 18.07.2024թ. դիմումի հայտնում ենք, որ Արմավիրի ԳԳ մասնաճյուղը թույլատրում է պատվիրատուի միջոցներով, պայմանագրային կարգով՝ Արմավիրի ԳԳ մասնաճյուղի կողմից գրությամբ առաջադրված տեխնիկական պայմաններին համապատասխան, արտոնագիր ունեցող կազմակերպությունների միջոցով կազմել ՀՀ Արմավիրի մարզի Արաքս համայնքի Ջրառատ գյուղի Հ. Մկրտչյան և Արարատյան փողոցների գազիֆիկացման նախագծա-նախահաշվային փաստաթղթերը և իրականացնել շինհավաքակցման աշխատանքները՝ մասնաճյուղի կողմից համաձայնեցված և վերահսկողություն իրականացնող իրավասու մարմիններում գրանցված նախագծով:
Գազամատակարարումն իրականացնել ՀՀ հանրային ծառայությունները կարգավորող հանձնաժողովի 2005թ. հուլիսի 8-ի N 95-Ն որոշմամբ հաստատված «Բնական գազի մատակարարման և օգտագործման կանոններ»–ով սահմանված կարգով, ապահովելով «Անվտանգության կանոնները գազի տնտեսությունում» տեխնիկական կանոնակարգի պահանջները:
Առդիր գազիֆիկացման տեխնիկական պայմանների մասին եզրակացությունը՝6 էջից:

Հարգանքով՝

Տնօրեն՝ Կ.Մեջլումյան

Կատարող՝ Ա. Նազարյան

Հեռ. 0237 2 22 42

Հավելված No1

«Գազպրոմ Արմենիա» ՓԲԸ
Արմավիրի ԳԳՄ
Ք.Արմավիր Հանրապետության 13
Հեռ. 0237-2-22-42

ԳԱԶԱՖԻԿԱՑՄԱՆ ՏԵԽՆԻԿԱԿԱՆ ՊԱՅՄԱՆՆԵՐ

ՀՀ Արմավիրի մարզի Արաքս համայնքի Ջրառատ գյուղի Հ. Մկրտչյանի փողոցի

2024թ.

Հաստատում եմ՝
«Գազպրոմ Արմենիա» ՓԲԸ
Արմավիրի ԳԳՄ
(անվանումը)
Տնօրենի տեղակալ - գլխավոր ճարտարագետ

(ստորագրությունը) Ա.Նազարյան
(անունը, ազգանունը)

<09> Օգոստոսի 2024թ.

ՏԵԽՆԻԿԱԿԱՆ ՊԱՅՄԱՆՆԵՐ

№196/24

Արմավիրի մարզ Արաքս համայնքի Ջրառատ գյուղի Հ. Մկրտչյան փողոց
(օբյեկտի անվանումը և հասցեն)

Գործող գազատար	Ելակետային տվյալներ
• անվանումը	գ.Ջրառատ Հ. Մկրտչյան փողոց սնող ց/ճ վ/գ
• միացման կետը (կետերը)	Ըստ գծապատկերի
• նվազագույն և առավելագույն ճնշումները միացման կետում (կետերում) (Pmin - Pmax) (կգ/սմ²)	0.018-0.02
• գազատարի տրամագիծը (մմ)	76
• խողովակի նյութը	պողպատ
• գործող գազատարի փոփոխության (վերակառուցման, վերատեղադրման, տեղափոխման) անհրաժեշտություն	
Գազիֆիկացվող Օբյեկտ	-
• օգտագործման նպատակը	Կենցաղային
• առավելագույն հզորությունը (գազի առավելագույն ժամային ծախսը) միացման կետում (կետերում) (մ³/ժամ)	10.0
• հեռավորությունը միացման կետից (մ)	80.0
• գազի հաշվառման սարք (համապատասխան էլեկտրոնային ճշտիչով)	
Լրացուցիչ պայմաններ	-
• այլընտրանքային վառելիքի պաշարի նախատեսում	
• գործողության ժամկետը	1 տարի
• Օբյեկտի առանձնահատկությամբ պայմանավորված այլ պայմաններ	

Օբյեկտի գազասպառման համակարգը գազամատակարարման ցանցին միացման սխեմա

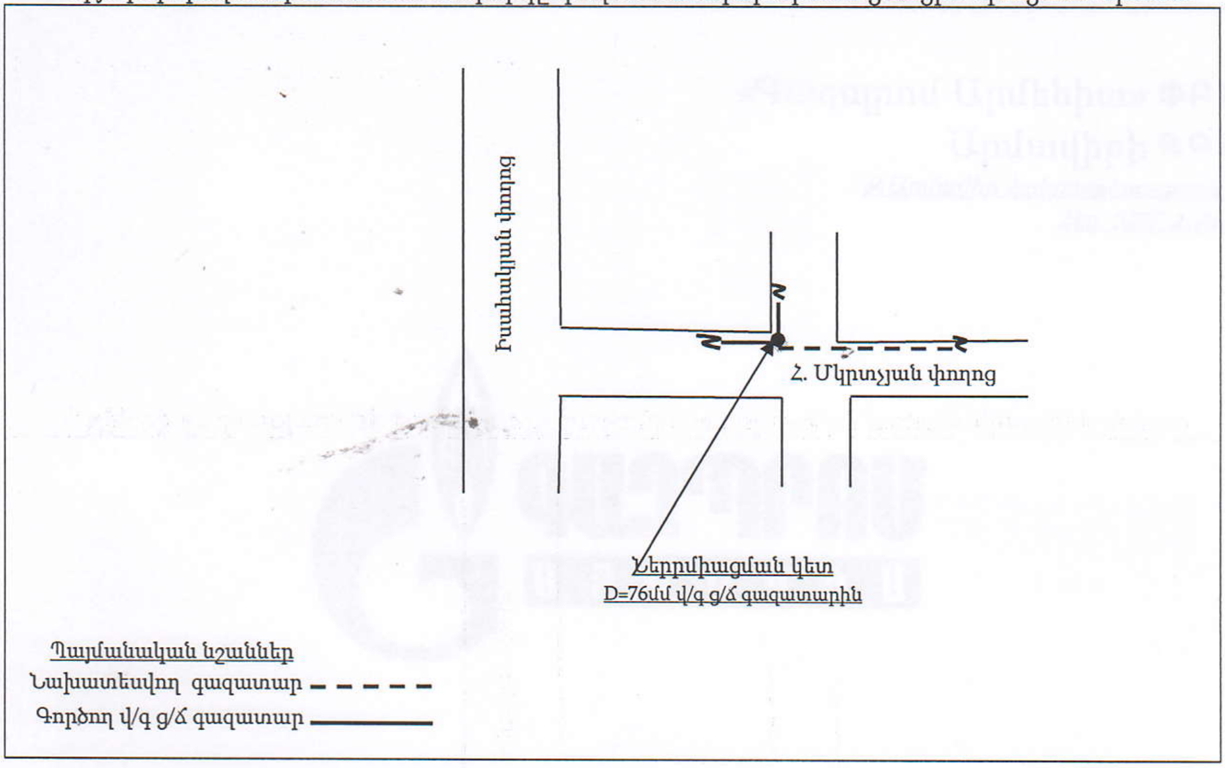

Ծանոթություն

1. Անհատույց օգտագործման պայմանագրերով շահագործվող գազատարներին գազասպառողների (Օբյեկտների) միացման իրավունքը պատկանում է «Գազպրոմ Արմենիա» ՓԲԸ:
2. Էներգետիկայի բնագավառում գործունեություն իրականացնող անձանց և սպառողների միջին ու բարձր ճնշման գազի համակարգերի՝ նոր կառուցվող և վերակառուցվող էներգատեղակայանքների գործարկումն իրականացվում է լիազոր մարմնի կողմից տրված գործարկման եզրակացության՝ գործարկման թույլտվության առկայության դեպքում:
3. Օբյեկտի գազասպառման համակարգի միացումը գազամատակարարման ցանցերին իրականացվում է նախագծանախահաշվային փաստաթղթերին շինհավաքակցման աշխատանքների ամբողջությամբ համապատասխանության դեպքում:
4. ____

ՇՏ բաժնի պետ _______________ Ա.Ավետիսյան
(ստորագրությունը) (անունը, ազգանունը)

Կազմեց _______________ Մ. Պողոսյան
(ստորագրությունը) (անունը, ազգանունը)

Հավելված No1

«Գազպրոմ Արմենիա» ՓԲԸ
Արմավիրի ԳԳՄ
Ք.Արմավիր Հանրապետության 13
Հեռ. 0237-2-22-42

ԳԱԶԱՖԻԿԱՑՄԱՆ
ՏԵԽՆԻԿԱԿԱՆ ՊԱՅՄԱՆՆԵՐ

ՀՀ Արմավիրի մարզի Արաքս համայնքի Ջրառատ գյուղի Արարատյան փողոցի

2024թ.

Հաստատում եմ՝
«Գազպրոմ Արմենիա» ՓԲԸ
Արմավիրի ԳԳՄ
(անվանումը)
Տնօրենի տեղակալ - գլխավոր ճարտարագետ

Ա.Նազարյան
(ստորագրությունը) (անունը, ազգանունը)

«09» Օգոստոսի 2024թ.

ՏԵԽՆԻԿԱԿԱՆ ՊԱՅՄԱՆՆԵՐ
№197/24

Արմավիրի մարզ Արաքս համայնքի Ջրառատ գյուղի Արարատյան փողոց
(օբյեկտի անվանումը և հասցեն)

Գործող գազատար	Ելակետային տվյալներ
• անվանումը	գ.Ջրառատ Արարատյան փողոցը սնող ց/ճ վ/գ
• միացման կետը (կետերը)	Ըստ գծապատկերի
• նվազագույն և առավելագույն ճնշումները միացման կետում (կետերում) (Pmin - Pmax) (կգ/սմ²)	0.018-0.02
• գազատարի տրամագիծը (մմ)	76
• խողովակի նյութը	պողպատ
• գործող գազատարի փոփոխության (վերակառուցման, վերատեղադրման, տեղափոխման) անհրաժեշտություն	
Գազիֆիկացվող Օբյեկտ	-
• օգտագործման նպատակը	Կենցաղային
• առավելագույն հզորությունը (գազի առավելագույն ժամային ծախսը) միացման կետում (կետերում) (մ³/ժամ)	2.5
• հեռավորությունը միացման կետից (մ)	90.0
• գազի հաշվառման սարք (համապատասխան էլեկտրոնային ճշտիչով)	
Լրացուցիչ պայմաններ	-
• այլընտրանքային վառելիքի պաշարի նախատեսում	
• գործողության ժամկետը	1 տարի
• Օբյեկտի առանձնահատկությամբ պայմանավորված այլ պայմաններ	

Օբյեկտի գազասպառման համակարգը գազամատակարարման ցանցին միացման սխեմա

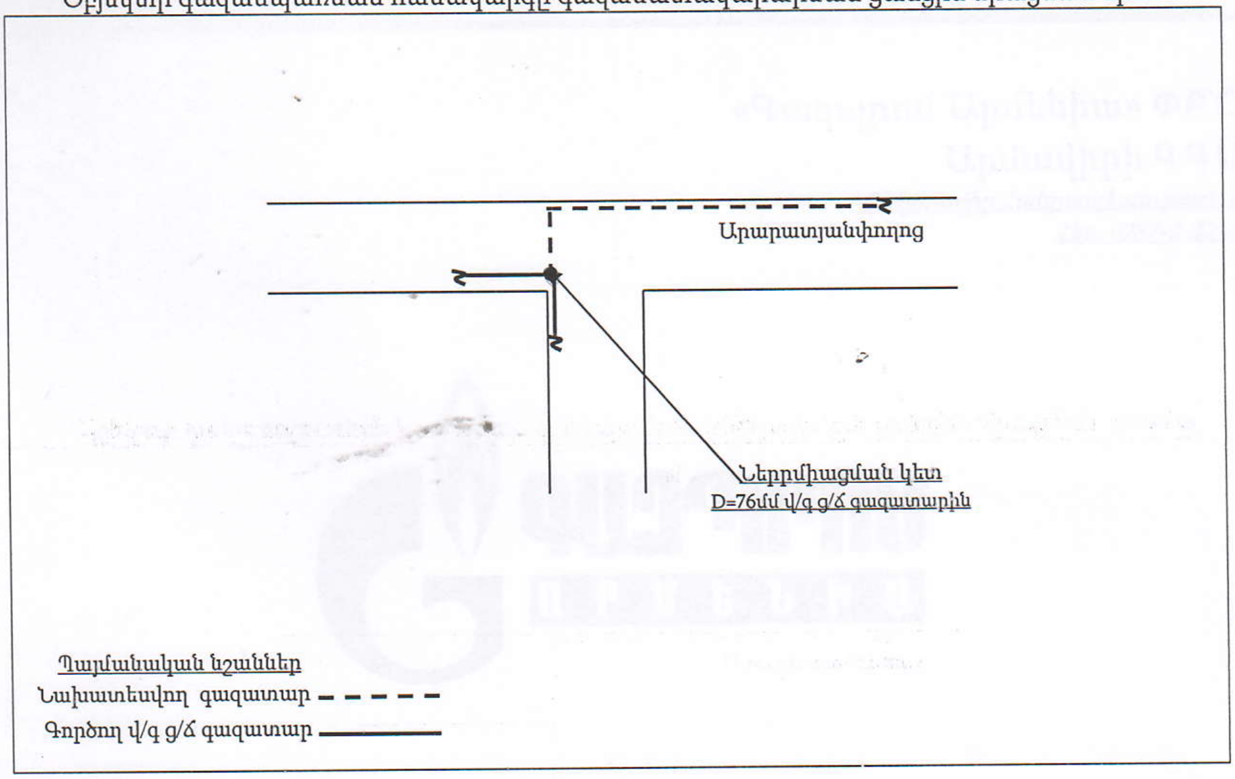

Ծանոթություն

1. Անհատույց օգտագործման պայմանագրերով շահագործվող գազատարներին գազասպառողների (Օբյեկտների) միացման իրավունքը պատկանում է «Գազպրոմ Արմենիա» ՓԲԸ:
2. Էներգետիկայի բնագավառում գործունեություն իրականացնող անձանց և սպառողների միջին ու բարձր ճնշման գազի համակարգերի՝ նոր կառուցվող և վերակառուցվող էներգատեղակայանքների գործարկումն իրականացվում է լիազոր մարմնի կողմից տրված գործարկման եզրակացության՝ գործարկման թույլտվության առկայության դեպքում:
3. Օբյեկտի գազասպառման համակարգի միացումը գազամատակարարման ցանցերին իրականացվում է նախագծանախահաշվային փաստաթղթերին շինհավաքակցման աշխատանքների ամբողջությամբ համապատասխանության դեպքում:
4. ____

ԾՏ բաժնի պետ ______________ Ա.Ավետիսյան

(ստորագրությունը) (անունը, ազգանունը)

Կազմեց ______________ Մ. Պողոսյան

(ստորագրությունը) (անունը, ազգանունը)

Բ Ա Ց Ա Տ Ր Ա Գ Ի Ր

Հիմքեր նախագծի մշակման համար

Սույն աշխատանքային նախագիծը ***«ՀՀ Արմավիրի մարզի Արաքս համայնքի Ջրառատ գյուղի Արարտյան և Հ. Մկրտչյան փողոցների գազատարների կառուցում»*** կազմված է համաձայն՝

1. Արմավիրի ԳԳՄ-ի 16.08.2024թ. N 01-02/1789 գրություն
2. Արմավիրի ԳԳՄ-ի եզրակացություն 09.08.2024թ. (2 թերթ)
3. Արմավիրի ԳԳՄ-ի տեխնիկական առաջադրանքի 09.08.2024թ. (2 թերթ)
4. Գազատարի գծապատկեր 09.08.2024թ. (2 թերթ)

Օբյեկտի բնութագիր

Նախագծով նախատեսված է կատարել ՀՀ Արմավիրի մարզի Արաքս համայնքի Ջրառատ գյուղի Արարտյան և Հ. Մկրտչյան փողոցների գազատարների կառուցում, որի համար կատարվել է նախագծանախահաշվային փաստաթղթերի մշակման և կազմման աշխատանքներ:

Արարտյան փողոցի բնական գազի աղբյուր է հանդիսանում Արարտյան փողոցը սնող $D_պ$70 ց/ճ վերգետնյա գազատարը,

Հ. Մկրտչյան փողոցի բնական գազի աղբյուր է հանդիսանում Հ. Մկրտչյան փողոցը սնող $D_պ$70 ց/ճ վերգետնյա գազատարը,

-Գազատարների տեղադրումը նախատեսված է վերգետնյա եղանակով, գյուղամիջյան ճանապարհների եզրերով:

Խողովակների ընտրությունը

Ելնելով տրված աշխատանքային շահագործման պայմաններից և ճնշումից, խողովակների նյութը ընտրում ենք համաձայն ԳՕՍՏ 10704-91:

Խողովակների տեղադրումը և միացումը

- Ց/Ճ գազատարները տեղադրվում են վերգետնյա եղանակով h=1.0-4.5մ հենասյուների վրա, ճանապարհների անցումային հատվածներում ապահովելով h=5.0մ բարձրություն:

- Յ/Ճ գազատարների տեղադրում պողպատե խողովակներից Ø108x4.0մմ, Ø76x3.5մմ և Ø57x3.5մմ ԳՕՍՏ 10704-91:

Նախագծվող վերգետնյա ց/ճ գազատարի մոնտաժումն իրականացվում է պողպատյա էլեկտրաեռակցված խողովակներից համաձայն ԳՕՍՏ 10704-91 մետաղական հենասյուների վրա:

Պողպատյա գազատարների և ձևավոր մասերի միացումները նախատեսված են էլեկտրաեռակցման եղեղնավոր կամ գազային եռակցմամբ:

Գազատարները տեղադրումից հետո ենթակա են փչամաքրման և փորձարկման:

Գազատարների փորձարկումը

Շինարարության ավարտից հետո պետք է կատարվեն գազատարների կիպության փորձարկում օդով:

Կիպության փորձրկումը կատարվում է գազատարի մեջ սեղմված օդի մատուցմամբ, որի ճմշումը հասցվում է փորձարկման ճնշմանը:

Վերգետնյա պողպատյա գազատարների փորձարկման նորմաները ընդունել համաձայն ՀՀՇՆ-IV 12.03.01-04-ի աղյուսակ-1-ին (таблица-1) համապատասխան: Փորձարկման ընթացքում հայտնաբերված արատները պետք է վերացվեն գազատարում ճնշումը մինչև մթնոլորտայինի իջեցնելուց հետո:

Արատները վերացնելուց հետո գազատարի կիպության փորձարկումը պետք է կրկնվի:

Բոլոր եռակցակարերը, որոնք կատարվել են փորձարկումներից հետո, պետք է ստուգվեն ֆիզիկական մեթոդով:

Գազատարի պաշտպանությունը կոռոզիայից

Նախագծում գազատարի տեղադրումը նախատեսված է վերգետնյա եղանակով: Յ/Ճ վերգետնյա եղանակով տեղադրվող գազատարները շրջակա միջավայրի ազդեցությունից պաշտպանելու համար նախատեսված է կրկնակի յուղաներկում:

Եզրակացություն

Նախագիծը մշակված է համաձայն գործող ՀՀՇՆ-12.03.01-04 «Գազաբաշխիչ համակարգեր» ՇՆՁ IV 12.101-04 «Անվտանգության կանոնները գազի տնտեսությունում» տեխնիկական կանոնակարգի պահանջների:

Աշխատանքները սկսելուց առաջ պետք է նշանակվի տեխնիկական հսկողության ներկայացուցիչ պատվիրատուի կողմից:

Նախագծից բոլոր շեղումները պետք է համաձայնեցվեն պատվիրատուի, շահագործող կազմակերպության և նախագծի հեղինակի հետ:

Շրջակա միջավայրի պահպանության միջոցառումները

Նախագծով ընդունված բոլոր տեխնիկական լուծումները բացառում են շրջակա միջավայրի աղտոտումը գազատարների նորմալ շահագործման պայմաններում: Շրջակա միջավայրի ախտոտումը հնարավոր է միայն վթարների ժամանակ: Վթարները բացառելու համար գազատարը ենթարկվում է փորձարկման համաձայն ՀՀՇՆ -IV 12.03.01-04 «Գազաբաշխիչ համակարգեր» և ՇՆՁ IV 12.101-04: Խողովակների միացման մասերում քայքայումը կանխելու համար նախատեսվում է եռակցակարերի ստուգում ֆիզիկական մեթոդներով:

Բնության պահպանության նպատակով անհրաժեշտ է պահպանել հետևյալ պայմանները

- շինարարության համար հատկացված տարածքի սահմանների պարտադիր պահպանություն
- շին. հրապարակի աշխատանքային տեղերի կենցաղային և շինարարական թափոնների համար բեռնարկղերով հագեցվածություն
- դյուրավառ և քսայուղերի դատարկումը միայն հատուկ առանձնացված տեղերում
- ամբողջ ծավալով հողերի վերականգնման միջոցառումների իրականցում
- բնապահպանական տեղական մարմինների պահանջների ապահովում

Կազմեց՝ *Հ. Դավթյան*

ՀԱՅԱՍՏԱՆԻ ՀԱՆՐԱՊԵՏՈՒԹՅՈՒՆ
«ԳԵՈՌԵՍԵՐՉ» ՍՊԸ

Օբյեկտ՝ «ՀՀ Արմավիրի մարզի Արաքս համայնքի Ջրառատ գյուղի Արարտյան և Հ. Մկրտչյան փողոցների գազատարների անցման գոտիների ինժեներա-երկրաբանական ուսումնասիրություններ»

Պայմանագիր № 24-18-9

Պատվիրատու՝ «ԲԼՅՈՒ ՍԹՐԻՄ ՍՈԼՈՒՇՆՍ» ՍՊԸ

Եզրակացություն

Հ Արմավիրի մարզի Արաքս համայնքի Ջրառատ գյուղի Արարտյան և Հ. Մկրտչյան փողոցների գազատարների անցման գոտիների ինժեներա-երկրաբանական պայմանների մասին

Տնօրեն՝ Ն. Ալեքսանյան

ք. Երևան-2024թ.

Եզրակացություն

1. Հետազոտվող տարածքը գտնվում է ՀՀ Արմավիրի մարզի Տարածքում, Ջրառատ համայնքի վարչական տարածքում, ընդգրկում է գյուղի կենտրոնական մասերը, Արարտյան և Հ. Մկրտչյան փողոցների հատվածները:

2. Հետազոտվող տարածքի ինժեներա-երկրաբանական պայմանները պարզաբանելու նպատակով կատարվել են հետևյալ աշխատանքները՝

1. Նախկինում տվյալ և հարակից տարածքներում տարբեր նախագծա-հետազոտական և գիտա-արտադրական կազմակերպությունների կողմից կատարված հետազոտությունների հաշվետու նյութերի հավաքում, վերլուծություն և ընդհանրացում:

2. Հետազոտվող տեղամասի, հարակից տարածքների և գծուղու անցման զոտու մանրամասն ինժեներա-երկրաբանական տեղազննում:

3. Հավաքած և դաշտային նյութերի կամերալ մշակում և սույն եզրակացության կազմում:

3. Շրջանն ունի չափավոր, երկարատև ամառով և ցուրտ ձմեռով կլիմա:
Օդի բացարձակ առավելագույն ջերմաստիճանը կազմում է 40^{0}C:
Օդի բացարձակ նվազագույն ջերմաստիճանը կազմում է - 32^{0}C:
Տարեկան մթնոլորտային տեղումների քանակը կազմում է 271մմ:
Գերակշռում են 1.1 մ/վրկ արագության հյուսիս-արևմտյան և արևմտյան ուղղության քամիները, 20 տարվա ընթացքում մեկ անգամ հնարավոր են 28 մ/վրկ ուժգնության քամիներ:
Ձյան ծածկոցի հաստությունը հասնում է 40 սմ, ճնշումը՝ 60կգու/մ2:
Հողի սառչելու առավելագույն խորությունը հասնում է 70 սմ:

4. Ստորև տրվում է յուրաքանչյուր բնակավայրում գազատարի գծուղու անցման զոտու երկրաբանա-լիթոլոգիական կտրվածքի նկարագրությունը և բնութագրերը առանձին առանձին՝

Գազատարի գծուղիները անցման ընթացքում հատվում է ասֆալտապատ մակերեսների հետ, նման հատվածներում երկրաբանա-լիթոլոգիական կտրվածքի վերին սահմանը պետք է դիտարկել հետևյալ կերպ՝

<u>0.0-0.2</u> ասֆալտա-բիտումային ծածկոց § 13 (IV) աղյ. 1-1, ՇՆևԿ IV-2-82
0.2

<u>(Գծուղիների տեղամասը տեղակայված է համայնքի հարավային մասում)</u>

<u>0.0-0.2</u> լիցքային գրունտ § 23-2(III) աղյ. 1-1, ՀՀՇՆ 32-01-2022
0.2
<u>0.2-1.0</u> ավազակավ § 33-4(III) աղյ. 1-1, ՀՀՇՆ 32-01-2022
0.8
<u>1.0-2.0</u> ավազ § 26-4(III) աղյ. 1-1, ՀՀՇՆ 32-01-2022
1.0

5. Հիդրոերկրաբանական տեսակետից տարածքում ստորգետնյա ջրերը կապված են Չորրորդականի հասակի նստվածքային առաջացումների չստորաբաժանված համախմբերի

հետ և ֆոնդային հորատանցքով մինչև 2.0 մետր խորությունը չեն բացահայտվել: Հարկ է նշել, որ տարածքի տարբեր մասերում դրանք ունեն տարբեր տեղադրման խորություններմ սակայն հիմնականում տեղադրված են 2.0 մետրից խորը:

6. Վտանգավոր ֆիզիկա-երկրաբանական երևույթները և պրոցեսները՝ սողանք, կարստ, փլուզում և այլն, ուսումնասիրվող տարածքում բացակայում են:

7. Համաձայն ՀՀՇՆ 20-04 շրջանը և տեղամասը գտնվում են I (առաջին) սեյսմիկ գոտու մեջ:

8. Միաժամանակ նշում ենք, որ սույն եզրակացությունը կազմվել է տարածքի ինժեներա-եկրաբանական տեսազննման և ֆոնդային նյութերի տվյալների հիման վրա, ուստի հնարավոր են որոշ անհամապատասխանություններ փաստացի գոյություն ունեցող երկրաբանա-լիթոլոգիական կտրվածքի և հաշվետվության մեջ տրված կտրվածքի միջև, որոնք անհրաժեշտության դեպքում կճշտվեն ջրագծերի խրամուղիների փորելուց հետո ինժեներ-երկրաբանի կողմից դրանց զննման ակտը կազմելու ժամանակ (ձև 8):

Ինժեներ-երկրաբան՝ Ն. Ալեքսանյան

Ձև N 1-2

ՀԱՅԱՍՏԱՆԻ ՀԱՆՐԱՊԵՏՈՒԹՅՈՒՆ
ԱՐՄԱՎԻՐԻ ՄԱՐԶԻ ԱՐԱՔՍ ՀԱՄԱՅՆՔ

ՆԱԽԱԳԾՄԱՆ ԹՈՒՅԼՏՎՈՒԹՅՈՒՆ (ՃԱՐՏԱՐԱՊԵՏԱՀԱՏԱԿԱԳԾԱՅԻՆ ԱՌԱՋԱԴՐԱՆՔ)

N 111 18 հուլիս 2024թ.

Օբյեկտ — ***ՀՀ Արմավիրի մարզի Արաքս համայնքի Ջրառատ գյուղի Արարատյան և Մկրտչյան փողոցների գազաֆիկացում, 3-րդ կարգի, աշխատանքային***

(օբյեկտի անվանումը,կառուցում, վերակառուցում, ուժեղացում, վերականգնում, գործառնական նշանակության փոփոխություն, հակիրճ բնորոշումը, հզորությունը, ռիսկայնության աստիճանը (կատեգորիան))

նախագծային փաստաթղթերի մշակման համար

Մեկ փուլով 12 ամիս

(նախագծման փուլերը և այլն)

Գտնվելու վայրը — ***ՀՀ, Արմավիրի մարզ, Արաքս համայնք, գ.Ջրառատ***

(մարզի, համայնքի, փողոցի անվանումները, շենքի համարը, հողամասի ծածկագիրը)

Կառուցապատող — ***ԱՐԱՔՍԻ ՀԱՄԱՅՆՔԱՊԵՏԱՐԱՆ,ՀՀ, Արմավիրի մարզ, Արաքս համայնք, գ. Գայ, Ա. Խաչատրյան 1, 060887777 04440435***

(կազմակերպության անվանումը, գտնվելու վայրը, ֆիզիկական անձի անունը, ազգանունը, բնակության վայրը, հեռախոսահամարը, էլեկտրոնային հասցեն)

Առաջադրանքի տրամադրման հիմքը — ***համայնքի ավագանու որոշում***

(կառուցապատման նպատակով Հայաստանի Հանրապետության օրենսդրությամբ սահմանված կարգով հողամասի տրամադրման, անշարժ գույքի փոփոխման իրավունքը հաստատող անհրաժեշտ փաստաթղթերը)

Առաջադրանքի գործողության ժամկետը — ***12 ամիս***

(N 1 հավելվածի 32-րդ կետին համապատասխան)

ՆԱԽԱԳԾՎՈՂ ՀՈՂԱՄԱՍԻ ԲՆՈՒԹԱԳԻՐԸ

(աստղանիշով (*) նշված դրույթների գրաֆիկական արտացոլումը տրամադրվում է կից ներկայացվող ամփոփ սխեմայով՝ Մ 1:500)

1.Հողամասը գտնվում է — ***գ.Ջրառատ***

(հողամասի դիրքը քաղաքաշինական միջավայրում, դրա նպատակային և գործառական նշանակությունը)

2.(*) Հողամասի չափերը

(հողամասի սահմանները՝ կոորդինատային նշահարմամբ, մակերեսը (հա))

3.Հողամասի առկա վիճակը

(ռելիեֆի բնութագիրը, շենքերի (այդ թվում՝ քանդման ենթակա) առկայությունը (օգտագործումը, նշանակությունը, հարկայնությունը, շինարարական նյութերը և այլն), կանաչապատումը, բարեկարգումը և այլն)

4.(*) Տրանսպորտային պայմանները *առկա են*

(ճանապարհների առկայությունը, երկաթուղային տրանսպորտի մոտեցումները և այլն)

5.Ինժեներական ցանցեր և սարքավորումներ

(ջրամատակարարման, կոյուղու, գազամատակարարման, տաք ջրի մատակարարման, էլեկտրամատակարարման, էլեկտրոնային հաղորդակցության համակարգեր)

(նախագծվող հողամասով կամ կից տարածքով անցնող ինժեներական ենթակառուցվածքները, այդ թվում՝ ստորգետնյա)

6.(*) Կից հողամասեր -

(կից հողօգտագործումների անվանումը և դրանց սահմանները՝ համաձայն ներկայացված սխեմայի)

7.Բնության հատուկ պահպանվող և (կամ) պատմամշակութային հուշարձանների տարածքներ (պահպանական գոտիներ) -

(հուշարձանի անվանումը, կարգավիճակը և այլն)

8.(*) Հատակագծային սահմանափակումներ -

(տեղանքում գործող արտադրական, պաշտպանվող օբյեկտների, ինժեներատրանսպորտային ենթակառուցվածքների և այլ օբյեկտների նկատմամբ սահմանափակումները, այդ թվում՝ սերվիտուտները)

ՆԱԽԱԳԾԱՅԻՆ ՊԱՀԱՆՋՆԵՐ

(աստղանիշով (*) նշված դրույթների գրաֆիկական արտացոլումը տրամադրվում է կից ներկայացվող ամփոփ սխեմայով Մ 1:500)

9.Ճարտարապետահատակագծային պահանջներ *Նախագծել ՀՀ Արմավիրի մարզի Արաքս համայնքի Ջրառատ գյուղի Արարատյան և Մկրտչյան փողոցների գազաֆիկացում ըստ գործող կարգի*

(ելնելով Հայաստանի Հանրապետության օրենսդրության և նորմատիվատեխնիկական փաստաթղթերի պահանջներից, առկա քաղաքաշինական ծրագրային փաստաթղթերի դրույթներից կամ դրանց բացակայության դեպքում՝ կազմավորված (կազմավորվող) քաղաքաշինական միջավայրի պայմաններից, առաջարկություններ ճակատների ձևավորման, փանիքերի, արտաքին դռների, պատուհանների համամասնությունների և գունային լուծումների վերաբերյալ)

9.1.(*) օբյեկտի հեռավորությունը կարմիր գծից (մետր)

9.2.(*) հեռավորությունը հարևան հողակտորներից (օբյեկտներից) (մետր)

9.3.թույլատրելի բարձրությունը (մետր)

9.4.կառուցապատման խտության գործակիցը
(կառույցի (կառույցների) ընդհանուր մակերեսի
հարաբերությունը հողամասի մակերեսին)

9.5.կառուցապատման տոկոսը
(կառուցապատվող (անշրանցիկ) տարածքի
հարաբերությունը
հողամասի մակերեսին՝ տոկոսներով (%))

9.6.կանաչապատման տոկոսը
(կանաչապատ տարածքի
հարաբերությունը հողամասի
մակերեսին՝ տոկոսներով (%))

9.7.այլ պահանջներ

10.Հողամասում գտնվող շենքերի ու
շինությունների քանդման
կամ տեղափոխման
(ապամոնտաժման) պայմանները և
աշխատանքների հերթականությունը

11.Ստորգետնյա, կիսանկուղի և
առաջին հարկերի
տարածքների օգտագործման
պայմանները

12.(*) Ինժեներական ցանցեր և
սարքավորումներ

12.1.(*) ջրամատակարարում, կոյուղի,
տաք ջրի
մատակարարում

(համաձայն մատակարարող կազմակերպության տեխնիկական պայմանների)

12.2.(*) էլեկտրամատակարարում

(համաձայն մատակարարող կազմակերպության տեխնիկական պայմանների)

12.3.(*) գազամատակարարում

(համաձայն մատակարարող կազմակերպության տեխնիկական պայմանների)

12.4.(*) էլեկտրոնային
հաղորդակցության մալուխատար
կոյուղու (ներառյալ դիտահորը)

տեղադիրքը	*(համաձայն N 1 հավելվածի 57-րդ կետի 2-րդ ենթակետով սահմանված ելակետային տվյալների)*
12.5.թույլ հոսանքներ	
12.6.աղբահանություն	
13.Տարածքի ինժեներական նախապատրաստում	*(ռելիեֆի կազմակերպման, ջրահեռացման, ինժեներական պաշտպանության միջոցառումները)*
14.Բարեկարգում	- *(լանդշաֆտային պլանավորման վերաբերյալ պահանջները, կանաչապատում, ճարտարապետական փոքր ձևեր, ցանկապատում, գովազդ և այլն)*
15.Շինարարական նյութեր	***ցեմենտ, ավազ,խողովակ*** *(շինարարական նյութերի օգտագործման առաջարկությունները պատերի, ճակատների լուծումների, արտաքին դռների, պատուհանների վերաբերյալ)*
16.Պաշտպանական կառույցներ	***ըստ գործող նորմերի*** *(արտակարգ իրավիճակներում մարդկանց և օբյեկտների պաշտպանության միջոցառումները)*
17.Հակահրդեհային պահանջներ	***ըստ նորմաների*** *(հակահրդեհային անվտանգության ապահովման միջոցառումները)*
18.Հաշմանդամների և բնակչության սակավաշարժ խմբերի պաշտպանության միջոցառումներ	***ըստ գործող նորմերի***
19.Շրջակա միջավայրի պահպանում	***ըստ գործող նորմերի*** *(շրջակա միջավայրը վտանգավոր ազդեցությունից բացառելու միջոցառումները)*
20.Շինարարության կազմակերպում	***ըստ գործող նորմերի*** *(առաջարկություններ շինարարության հետ կապված անբարենպաստ ազդեցության բացառման, քաղաքային տնտեսության և տրանսպորտի անխափան աշխատանքի ապահովման վերաբերյալ)*
21.Առաջադրանքի գործողության ժամկետը և նախագծի մշակման փուլերը	***18/07/2024****-ից մինչև* ***18/07/2025****-ը,* ***մեկ փուլով 12 ամիս*** *(նշվում են առաջադրանքի գործողության ժամկետը և նախագծի մշակման փուլերը)*

ԼՐԱՑՈՒՑԻՉ ՊԱՅՄԱՆՆԵՐԸ

22.Նախագծային փաստաթղթերի փորձաքննությանը ներկայացվող պահանջներ	***պարզ փորձաքննություն*** *(Հայաստանի Հանրապետության օրենսդրությամբ սահմանված փորձաքննության տեսակը կամ նախագծողի երաշխավորագիրը՝ հղում կատարելով համապատասխան իրավական ակտին)*

23.Միջանկյալ համաձայնեցում	***Արաքսի համայնքապետարան*** *(իրավասու մարմնի կամ Հայաստանի Հանրապետության օրենսդրությամբ նախատեսված դեպքում շահագրգիռ մարմինների հետ էսքիզային նախագծի նախնական համաձայնեցում, նշվում է նաև առաջադրանքի փոփոխման հնարավորությունը՝ N 1 հավելվածի 87-րդկետով բախատեսված դեպքում)*
24.Հասարակական քննարկումներ	***ըստ կարգի*** *(Հայաստանի Հանրապետության օրենսդրությամբ սահմանված դեպքերում և կարգով)*
25.Համաձայնեցումների կամ մասնագիտական եզրակացությունների ստացում	***ըստ կարգի*** *(նշվում են տվյալ օբյեկտի համաձայնեցման՝ օրենքով սահմանված պահանջները՝ հուշարձանների ու բնության պահպանության և այլ լիազորված մարմինների հետ, ինչպես նաև N 1 հավելվածի 56-րդ կետով սահմանված դեպքերում՝ ինժեներական ենթակառուցվածքի սեփականատիրոջ (օգտագործողի) հետ)*
26.Փոստային բաժանորդային պահարանների տեղադրում	-
27.Այլ պայմաններ	-

ՀԱՄԱՅՆՔԻ ՂԵԿԱՎԱՐ՝ Ղազար Ղազարյան

Կ.Տ.

Գազատարների գլխավոր հատակագիծ Մ1:1000

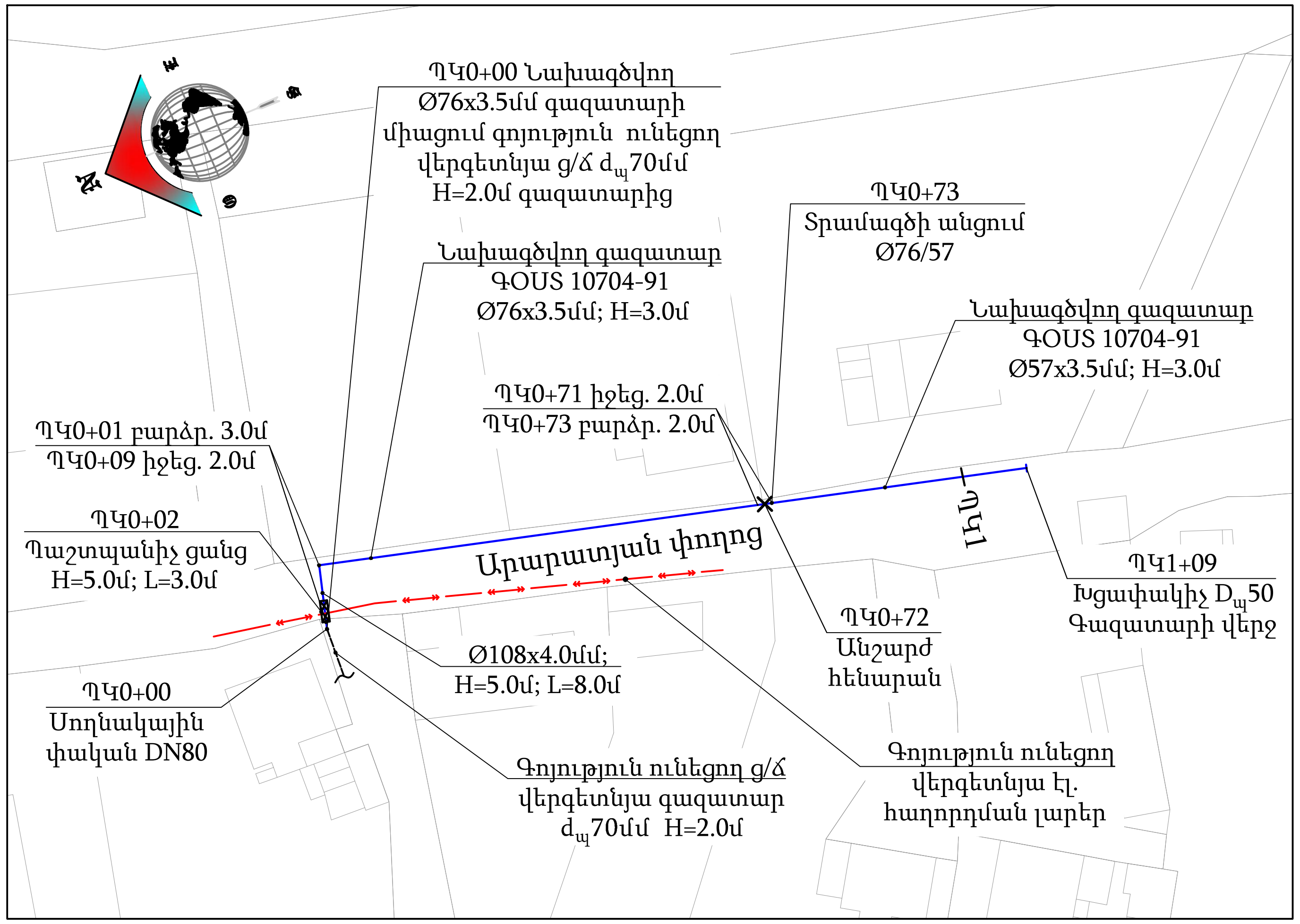

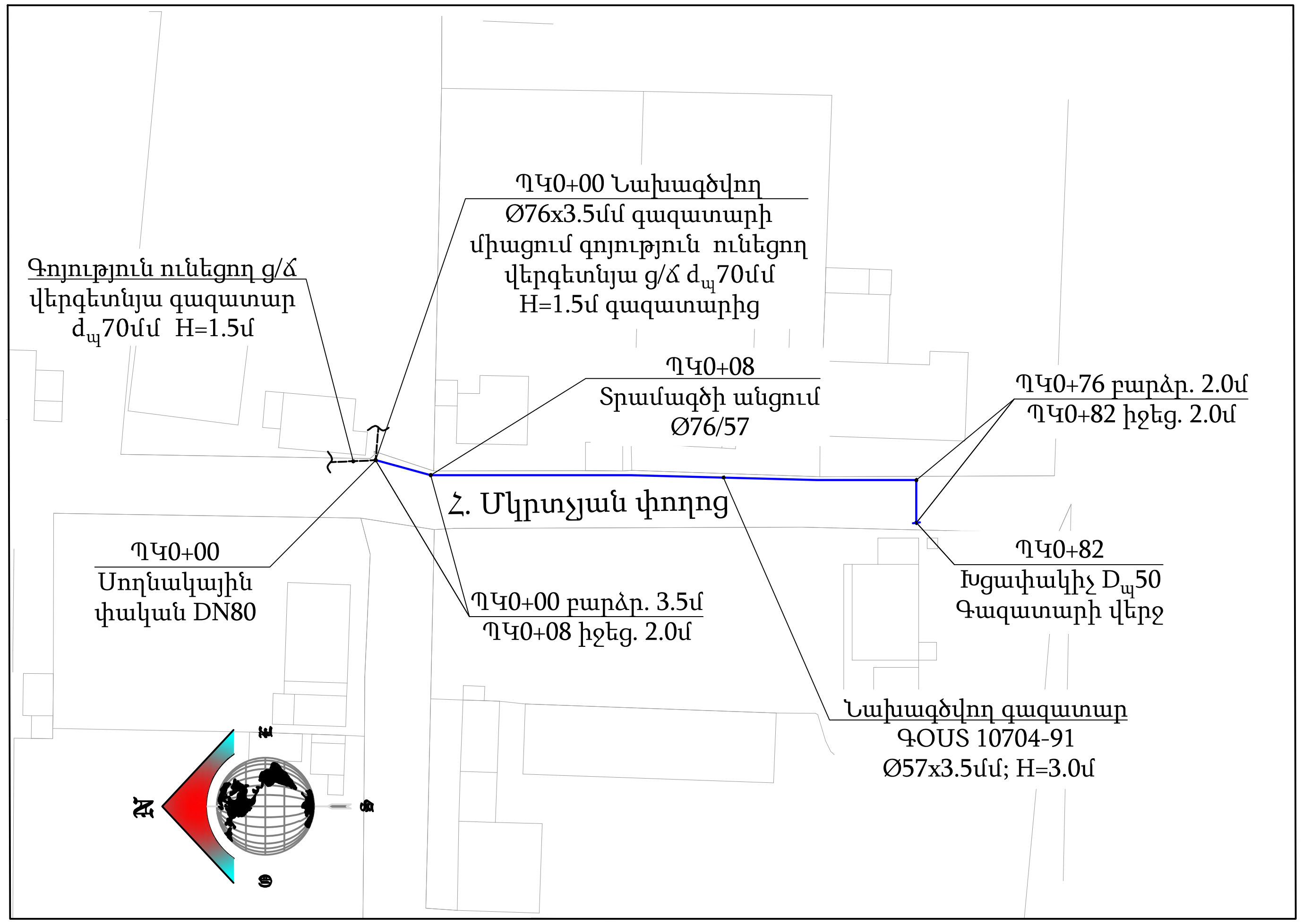

Պայմանական նշաններ

- Նախագծվող ց/ճ վերգետնյա գազատար
- Գոյություն ունեցող ց/ճ վերգետնյա գազատար
- Անշարժ հենարան
- Գոյություն ունեցող վերգետնյա էլ. հաղորդման լարեր

Համաձայնեցված է

Արաքս համայնքի ղեկավար՝ Ղ. Ղազարյան

Արմավիրի ԳԳՄ-ի տնօրենի տեղակալ-գլխավոր ճարտարագետ՝ Ա. Նազարյան

Ծ Ա Ն Ո Թ Ո Ւ Թ Յ Ո Ւ Ն

1. Գազատարի մոնտաժումն ու փորձարկումն իրականացնել համաձայն ՀՀՇՆ IV-12.03.01-04 պահանջների
2. Մոնտաժային աշխատանքների ժամանակ, այլ կոմունիկացիաների ի հայտ գալու դեպքում, որոնք նախագծում նշված չեն, հարկավոր է անհապաղ կանգնեցնել աշխատանքները և տեղյակ պահել շահագործող կազմակերպության աշխատակիցներին
3. Նախագծվող վերգետնյա ց/ճ գազատարները տեղադրվում է H=1.0÷4.5մ բարձրության վրա, ավտոմոբիլային ճանապարհները հատելիս գազատարի բարձրությունը կազմում է H=5.0 մ
4. Միացումը իրականացնել գազային տնտեսության շահագործման ծառայության աշխատակիցների ներկայությամբ
5. Հողային աշխատանքներ իրականացնելիս տեղադրել անվտանգ երթևեկության համար նախատեսված ազդանշանային նշաններ

BLUESTREAMSOLUTIONS «ԲԼՅՈՒ ՍԹՐԻՄ ՍՈԼՈՒՇՆՍ» Ս Պ Ը Լիցենզիա-ՔՊԼ-17134				ՕՒՅԵԿՏ № 19-24 ՀՀ Արմավիրի մարզի Արաքս համայնքի Ջրառատ գյուղի Արարտյան և Հ. Մկրտչյան փողոցների գազատարների կառուցում			
			Ամիս ամսաթիվ	Գազամատակարարում	Փուլ	Թերթ	Թերթեր
Ստուգեց	Հ. Դավթյան				ԱՆ	1	7
Նախագծեց	Ռ. Ստեփանյան						
				Գազատարների գլխավոր հատակագիծ Մ1:1000	Պատվիրատու՝ Արաքսի համայնքապետարան		

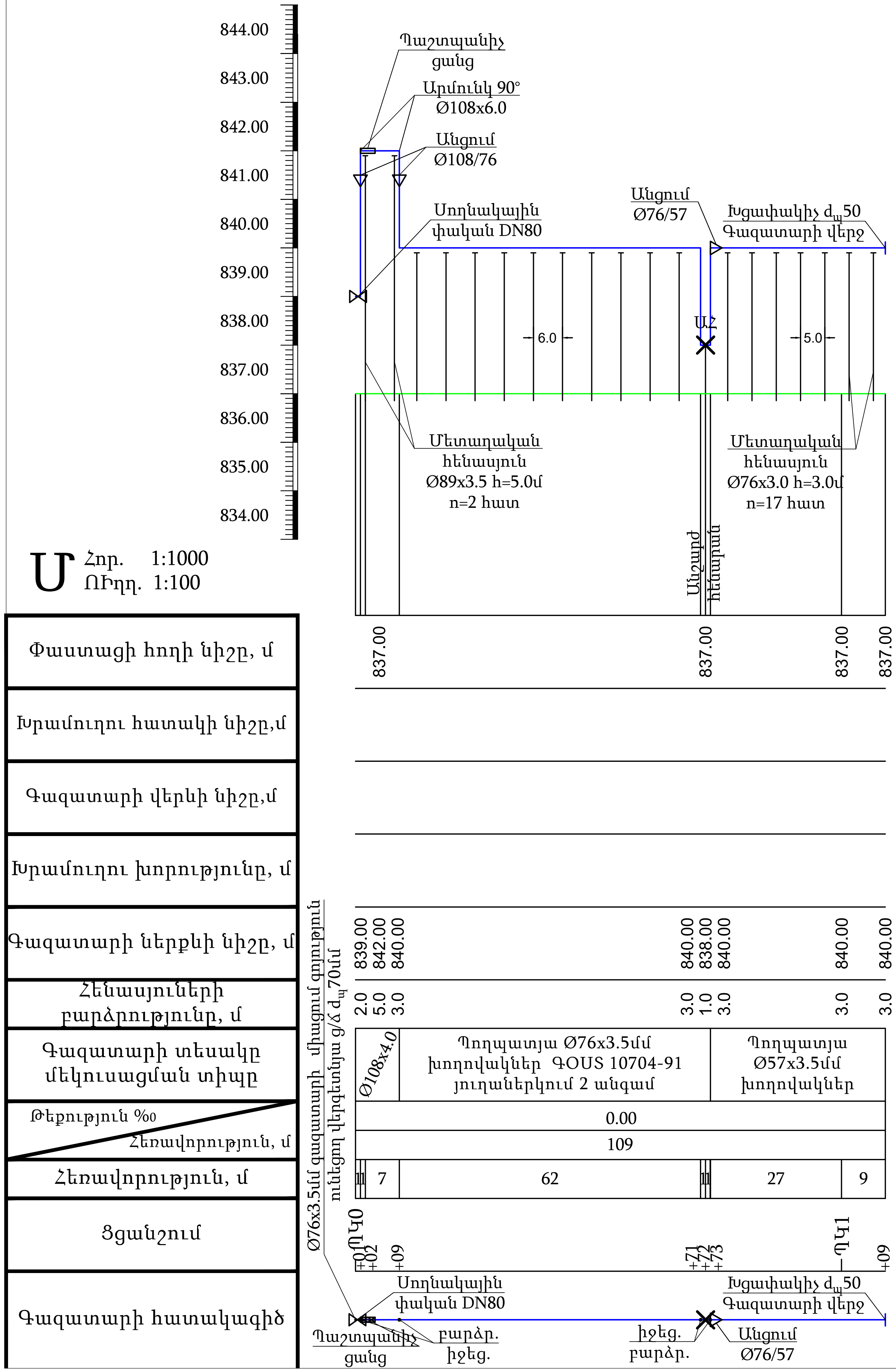

BLUESTREAMSOLUTIONS «ԲԼՅՈՒ ՍԹՐԻՄ ՍՈԼՈՒՇՆՍ» ՍՊԸ Լիցենզիա-ՔՊԼ-17134	ՕԲՅԵԿՏ № 19-24			
	ՀՀ Արմավիրի մարզի Արաքս համայնքի Ջրառատ գյուղի Արարատյան և Հ. Մկրտչյան փողոցների գազատարների կառուցում			
Ամիս ամսաթիվ	Գազամատակարարում	Փուլ	Թերթ	Թերթեր
Ստուգեց Հ. Դավթյան		ԱՆ	2	7
Նախագծեց Ռ. Ստեփանյան				
	Գազատարի երկայնական կտրվածք Արարատյան փողոց	Պատվիրատու՝ Արաքսի համայնքապետարան		

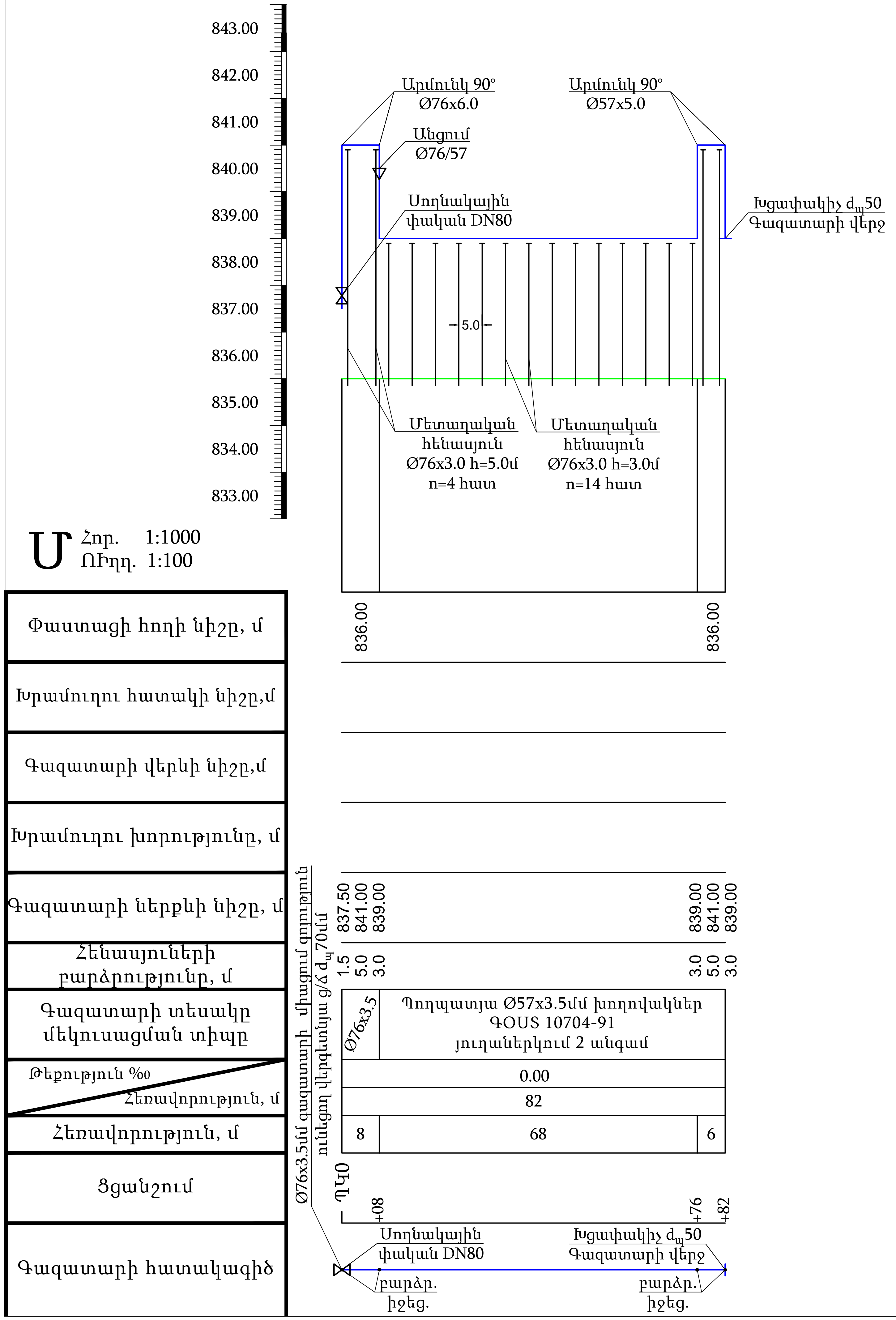

BLUESTREAMSOLUTIONS *«ԲԼՅՈՒ ՍԹՐԻՄ ՍՈԼՈՒՇՆՍ» Ս Պ Ը Լիցենզիա-ՔՊԼ-17134*				ՕԲՅԵԿՏ № 19-24		
				ՀՀ Արմավիրի մարզի Արաքս համայնքի Ջրառատ գյուղի Արարտյան և Հ. Մկրտչյան փողոցների գազատարների կառուցում		
			Ամիս ամսաթիվ	Գազամատակարարում	Փուլ	Թերթ	Թերթեր
Ստուգեց	Հ. Դավթյան				ԱՆ	3	7
Նախագծեց	Ռ. Ստեփանյան						
				Գազատարի երկայնական կտրվածք Հ. Մկրտչյան փողոց	*Պատվիրատու՝ Արաքսի համայնքապետարան*		

Շարժական հենայուն

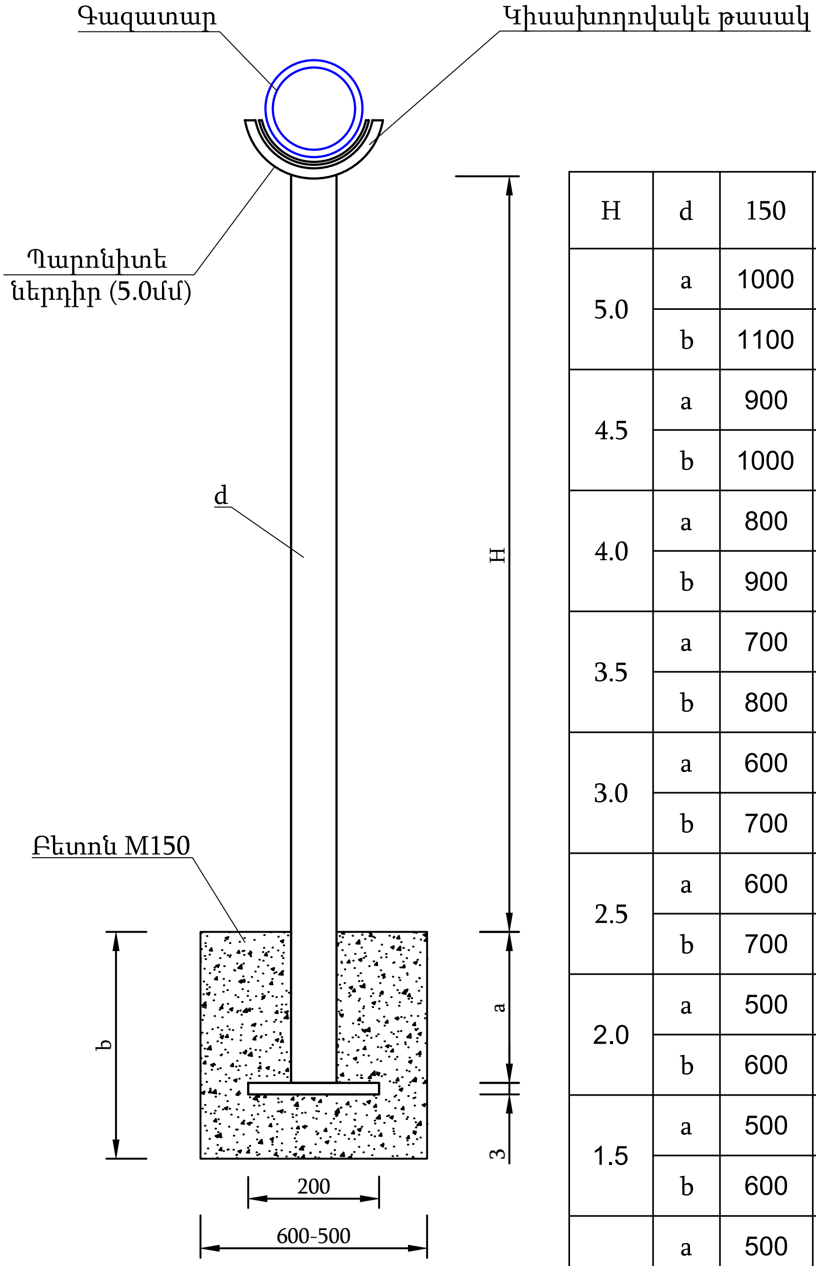

Աղյուսակ 1

H	d	150	125	100	80	70	50
5.0	a	1000	1000	1000	1000	1000	1000
	b	1100	1100	1100	1100	1100	1100
4.5	a	900	900	900	900	900	900
	b	1000	1000	1000	1000	1000	1000
4.0	a	800	800	800	800	800	800
	b	900	900	900	900	900	900
3.5	a	700	700	700	700	700	700
	b	800	800	800	800	800	800
3.0	a	600	600	600	600	600	600
	b	700	700	700	700	700	700
2.5	a	600	600	600	600	600	600
	b	700	700	700	700	700	700
2.0	a	500	500	500	500	500	500
	b	600	600	600	600	600	600
1.5	a	500	500	500	500	500	500
	b	600	600	600	600	600	600
1.00	a	500	500	500	500	500	500
	b	600	600	600	600	600	600

BLUESTREAMSOLUTIONS

«ԲԼՅՈՒ ՍԹՐԻՄ ՍՈԼՈՒՇՆՍ»
Ս Պ Ը
Լիցենզիա-ՔՊԼ-17134

ՕՒՅԵԿՏ № 19-24

ՀՀ Արմավիրի մարզի Արաքս համայնքի Ջրառատ գյուղի Արարտյան և Հ. Մկրտչյան փողոցների գազատարների կառուցում

			Ամիս ամսաթիվ		Փուլ	Թերթ	Թերթեր
Ստուգեց	Հ. Դավթյան			Գազամատակարարում	ԱՆ	4	7
Նախագծեց	Ռ. Ստեփանյան						
				Շարժական հենայուն	*Պատվիրատու՝ Արաքսի համայնքապետարան*		

ՃԱԿԱՏ Մ1:25

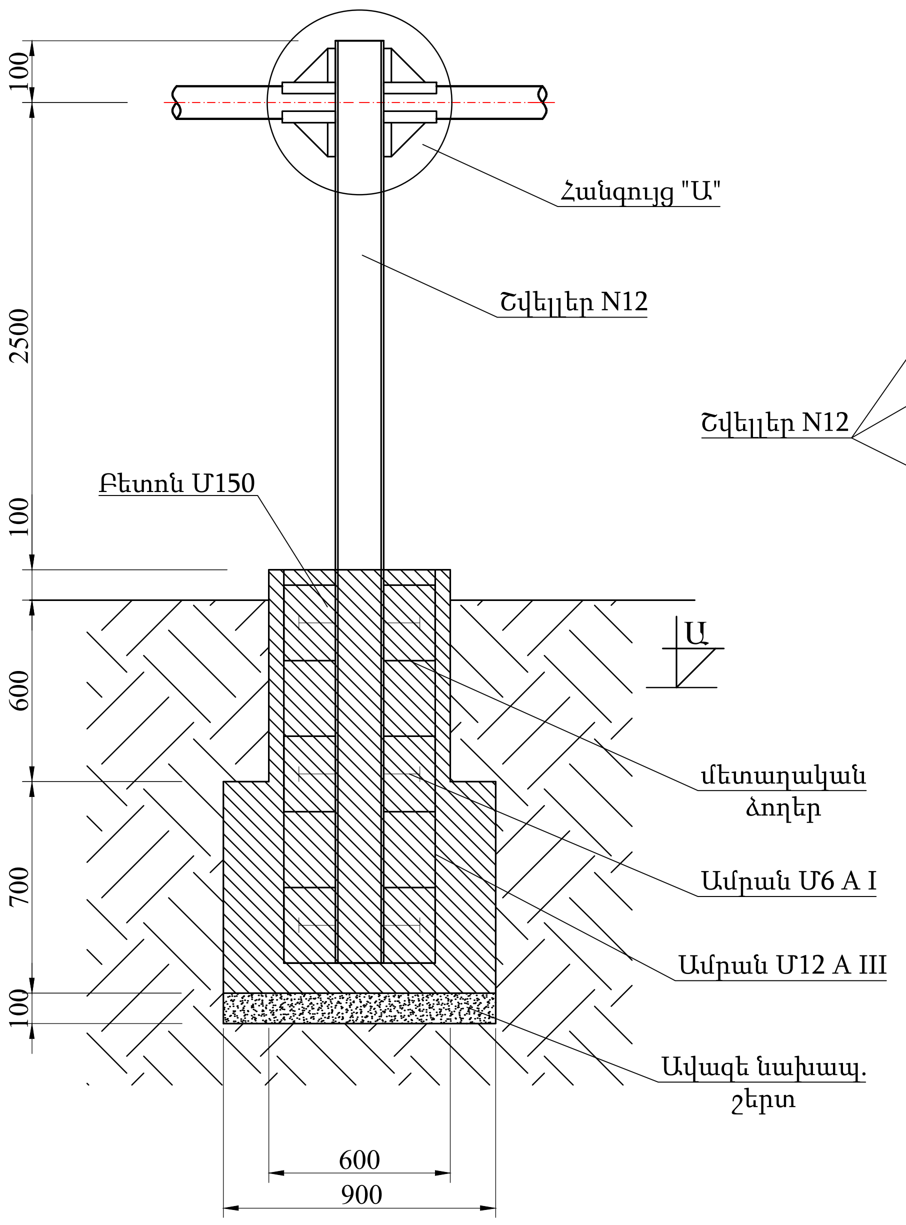

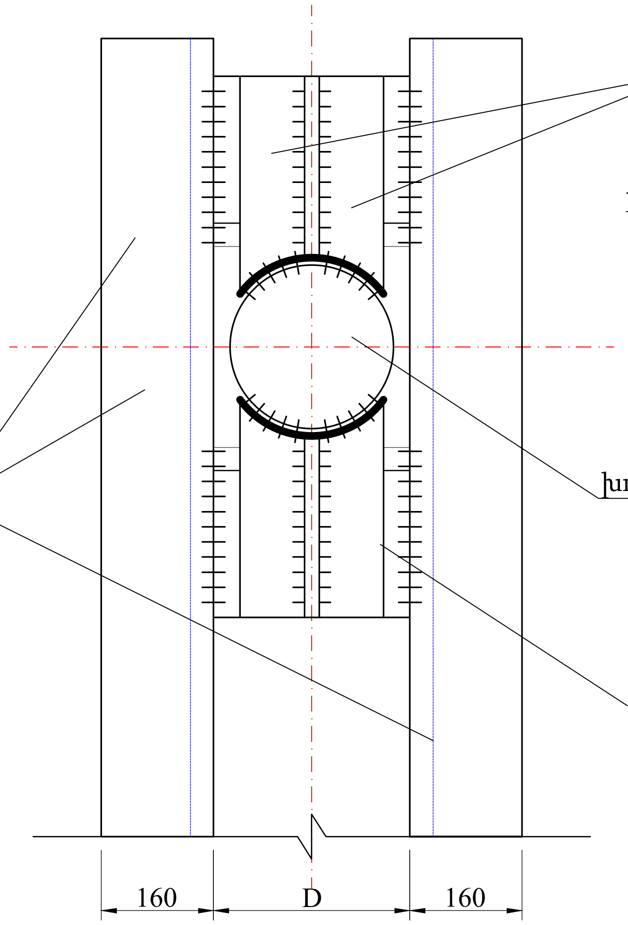

ՀԱՆԳՈՒՅՑ "Ա" Մ1:5

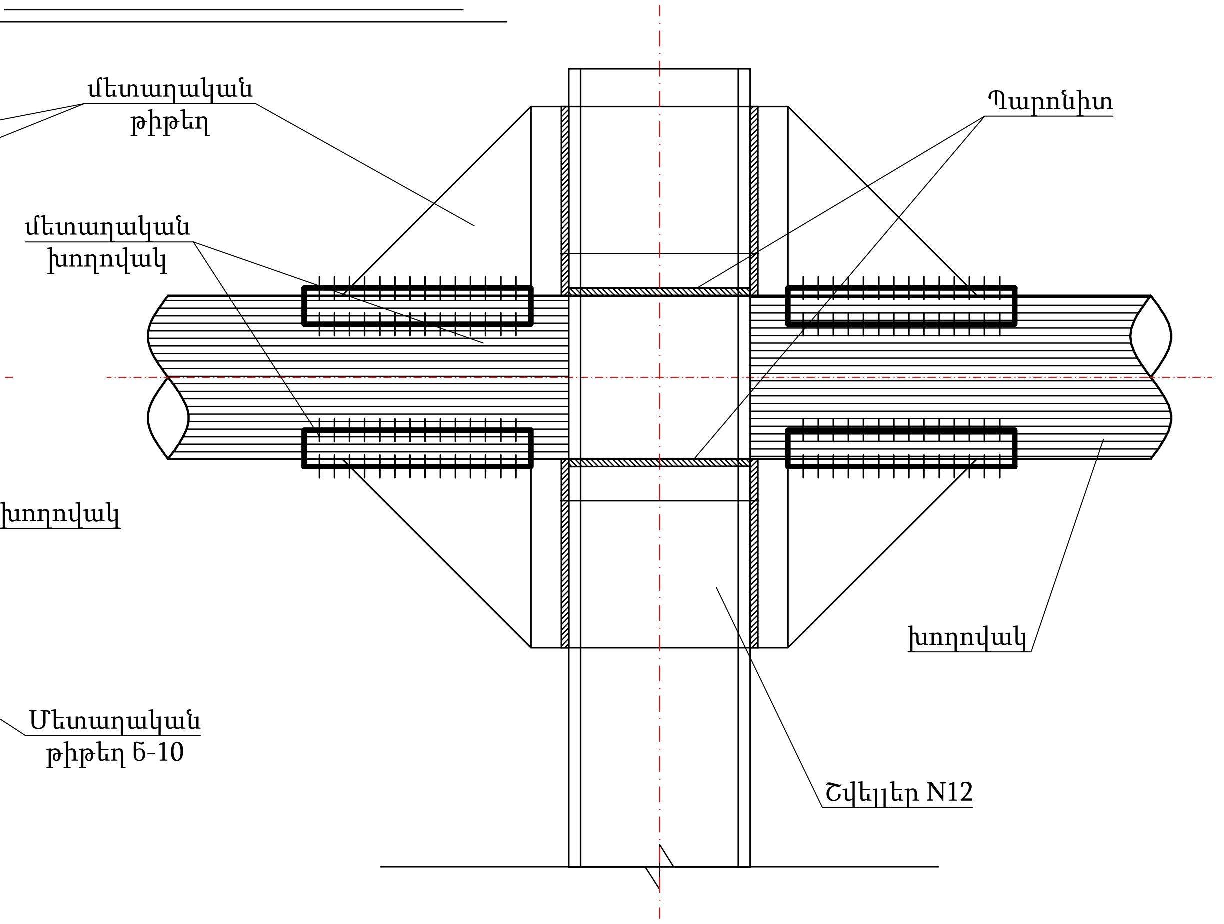

№	Գազատարի բարձ. մ	Հենասյուն/ մ/կգ	Բետոն մ³	Ամրան մ/կգ	Պողպատյա թիթեղ, մ²/կգ	Կիսախողովակ հատ/կգ	Պարոնիտ կգ	Գրունտ կգ	Մասա կգ
1	H=0.5	3.9 / 41.0	0.82	Ø 12 A III 12.4/11.1	0.15 / 0.7	4 / 1.7	0.5	1.15	57.5
2	H=1.0	4.9 / 51.0	0.82	Ø 12 A III 12.4/11.1	0.15 / 0.7	4 / 1.7	0.5	1.15	67.5
				Ø 6 A I 13 /3.0					
3	H=1.5	5.9 / 61.4	0.82	Ø 12 A III 12.4/11.1	0.15 / 0.7	4 / 1.7	0.5	1.15	77.8
4	H=2.0	6.9 / 71.8	0.82	Ø 12 A III 12.4/11.1	0.15 / 0.7	4 / 1.7	0.5	1.15	88.2
5	H=2.5	7.9 / 82.2	0.82	Ø 12 A III 12.4/11.1	0.15 / 0.7	4 / 5.2	0.21	1.15	98.7

ԿՏՐՎԱԾՔ Ա-Ա

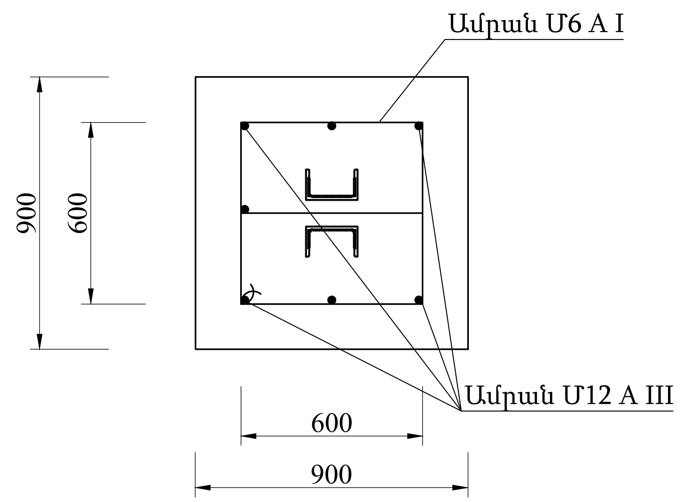

BLUESTREAMSOLUTIONS

«ԲԼՅՈՒ ՍԹՐԻՄ ՍՈԼՈՒՇՆՍ»
Ս Պ Ը
Լիցենզիա-ՔՊԼ-17134

ՕԲՅԵԿՏ № 19-24

ՀՀ Արմավիրի մարզի Արաքս համայնքի Ջրառատ գյուղի Արարտյան և Հ. Մկրտչյան փողոցների գազատարների կառուցում

			Ամիս ամսաթիվ
Ստուգեց	Հ. Դավթյան		
Նախագծեց	Ռ. Ստեփանյան		

Գազամատակարարում

Փուլ	Թերթ	Թերթեր
ԱՆ	5	7

Անշարժ հենարան

Պատվիրատու՝ Արաքսի համայնքապետարան

Կտրվածք 1-1

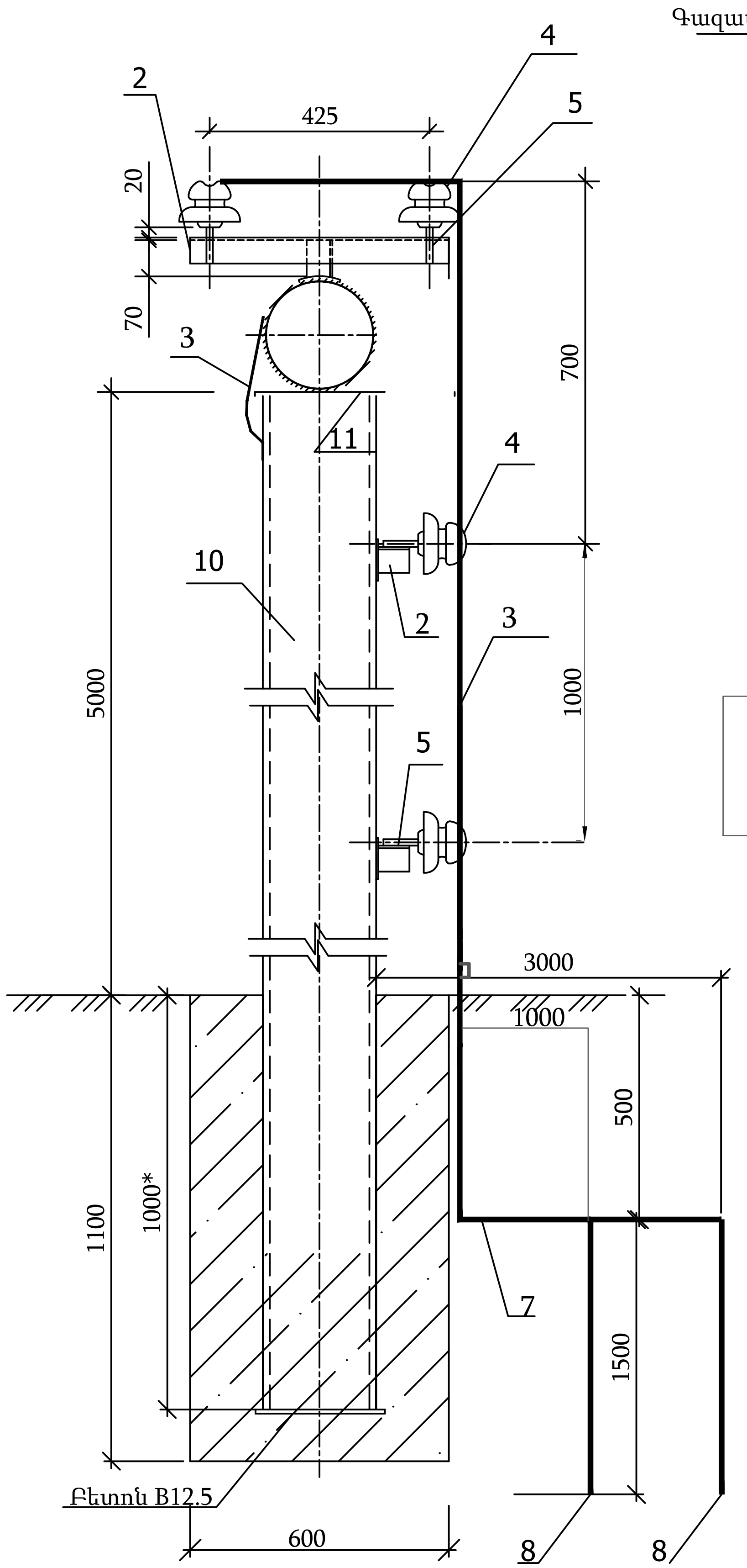

Պաշտպանիչ ցանց հատակագիծ

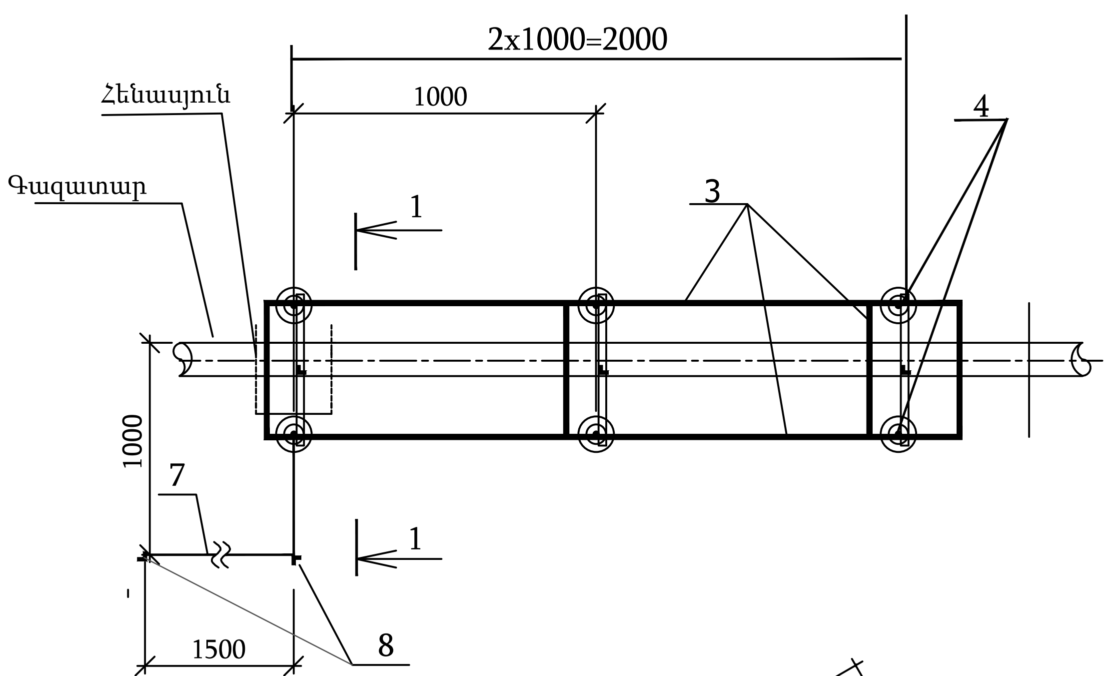

Հողանցման կոնտուրի հատակագիծ

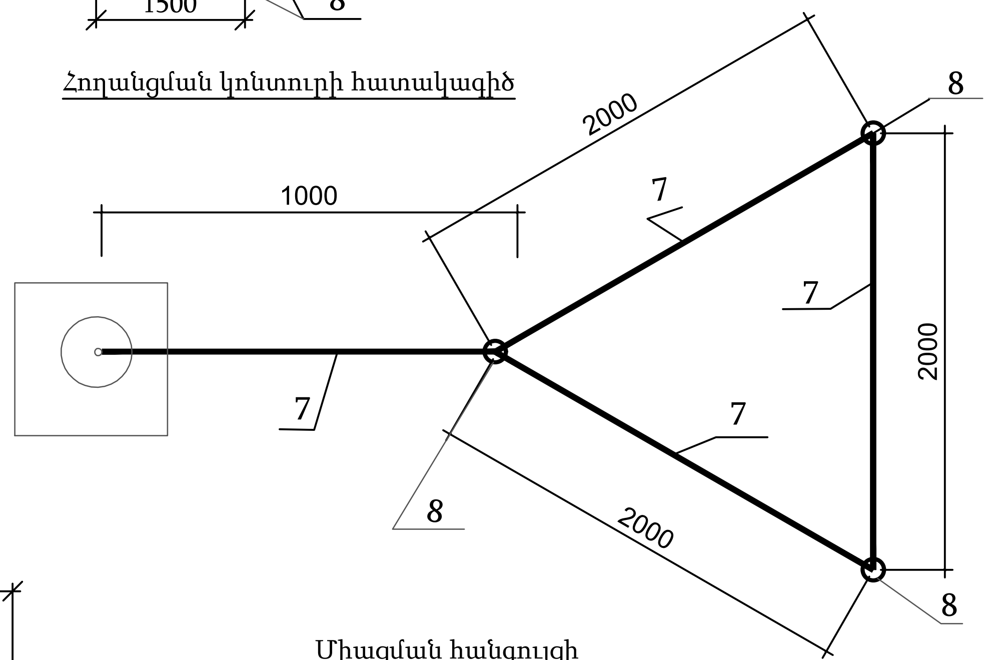

Միացման հանգույցի գծապատկեր

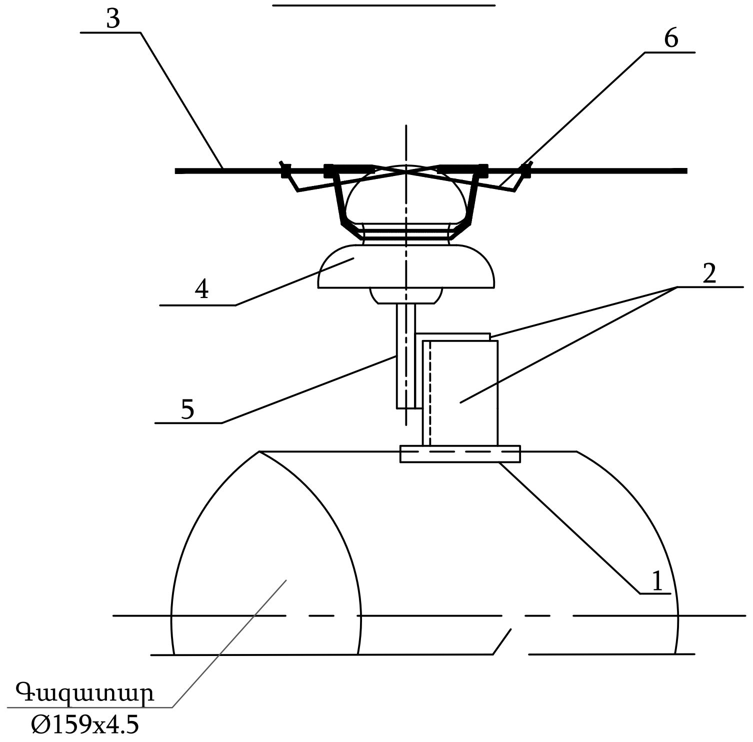

ՀՀ	Նշում	Անվանումը	Չափ. միավ.	Քանակը	Միավորի քանակը մաս.կգ
1	ԳՕՍՏ 103-76	Շերտավորպողպատ 4x80 l=80	մ	0.4	2.51
2	ԳՕՍՏ 8509-83	Անկյունավոր պողպատ 50x50x5	մ	1.5	3.77
3	ԳՕՍՏ 2590-88	Կլոր պողպատ B8	մ	7.0	0.4
4	ՏՈՒ 34-12-11214-87	Մեկուսիչ ШПК-10	հատ	8	0.25
5	ԳՕՍՏ 18381-80	Ձող ШУ-20	հատ	8	0.22
6	ԳՕՍՏ 1660-73	Մետաղալար Ø2	մ	1.5	0.04
7	ԳՕՍՏ 103-93	Շերտավոր պողպատ 4x40	մ	7.5	1.26
8	ԳՕՍՏ 8509-93	Անկյունավոր պողպատ 63x63x5	մ	4.5	4.81
9		Հողային աշխատանք	մ³	2.5	

1. Համաձայն ПУЭ -ի, 0.4կՎ օդային գծերի հետ հատման տեղում գազատարի պաշտպանիչ ցանցի երկարությունը ընդունել 4.0մ:
2. Մետաղական կոնստրուկցիաների էլեկտրոաղեղային եռակցումը կատարել ըստ ԳՕՍՏ 5264-80-ի. Գազատարի խողովակի վրա եռակցումը իրականացնել կետային եղանակով:
3. Մոնտաժային աշխատանքները ըստ ПУЭ և СНиП:
4. Հողանցման սարքավորումների տեղադրելուց հետո կատարել ստուգիչ չափում: Օդային գծի հատման կետում հողանցման դիմադրությունը պետք է լինի 10 Օհմ-ից ոչ ավել: Ավել դիմադրությունների դեպքում ավելացնել ուղղահայաց էլեկտրոդներ:
5. *Չափերը ճշտել տեղում:

BLUESTREAMSOLUTIONS

«ԲԼՅՈՒ ՍԹՐԻՄ ՍՈԼՈՒՇՆՍ»
Ս Պ Ը
Լիցենզիա-ՔՊԼ-17134

ՕՐՅԵԿՏ № 19-24

ՀՀ Արմավիրի մարզի Արաքս համայնքի Ջրառատ գյուղի Արարատյան և Հ. Մկրտչյան փողոցների գազատարների կառուցում

			Ամիս ամսաթիվ
Ստուգեց	Հ. Դավթյան		
Նախագծեց	Ռ. Ստեփանյան		

Գազամատակարարում

Փուլ	Թերթ	Թերթեր
ԱՆ	6	7

Պաշտպանիչ ցանց

Պատվիրատու՝ Արաքսի համայնքապետարան

Աշխատանքների ծավալներ

Մասնագիր					
Հ/Հ	Աշխատանքների անվանումը	Չափման միավոր	Արարատյան փողոց	Հ. Մկրտչյան փողոց	Ընդհանուր
1	Փոսերի քանդում III կարգի գրունտում	$մ^3$	4.767	4.034	8.78
2	Բետոնից հիմքեր հենասյուների համար B12.5 դասի	$մ^3$	4.767	4.034	8.78
3	Ավելորդ գրունտի տեղափոխում 5կմ	$մ^3$	4.767	4.034	8.78
4	Շարժական հենասյուն Ø89x3.5մմ (H=5.0)	հատ/կգ/մ	2/88.56/12	-	2/88.56/12
5	Շարժական հենասյուն Ø76x3.0մմ (H=5.0)	հատ/կգ/մ	-	4/129.6/24	4/129.6/24
6	Շարժական հենասյուն Ø76x3.0մմ (H=3.0)	հատ/կգ/մ	17/330.48/61.2	14/272.16/50.4	31/602.64/111.6
7	Անշարժ հենարան H=1.0մ	հատ/կգ	1/67.5	-	1/67.5
8	Կիսախողովակ	հատ/կգ	19/10.38	18/9.72	37/21.5
9	Պարոնիտ	հատ/կգ	20/1.7	18/0.826	38/2.571
10	Մետաղական շինվածքներ հենասյուների համար	հատ/կգ	19/17.1	18/16.2	37/33.2
11	Պողպատե վերգետնյա գազատար Ø108x4.0մմ	մ	9	-	9
12	Պողպատե վերգետնյա գազատար Ø76x3.5մմ	մ	74	12	86
13	Պողպատե վերգետնյա գազատար Ø57x3.5մմ	մ	36	81	117
14	Տրամագծի անցում Ø108/76	հատ/կգ	2/9	-	2/9
15	Տրամագծի անցում Ø76/57	հատ/կգ	1/0.7	1/0.7	2/1.4
16	Անկյունակ Ø108x6	հատ/կգ	2/7.6	-	2/7.6
17	Անկյունակ Ø76x6	հատ/կգ	6/10.2	2/3.4	8/13.6
18	Անկյունակ Ø57x5	հատ/կգ	-	4/3.2	4/3.2
19	Խցափակիչ $d_{պ}$50մմ	հատ/կգ	1/0.3	1/0.3	2/0.6
20	Պաշտպանիչ ցանց H=5.0մ	կոմպլեկտ	1	-	1
21	Սողնակային փական DN80	հատ	1	1	2
22	Գազատարի և հենասյուների յուղաներկում երկու անգամ	$մ^2$	44.1	34.2	78.3
23	Գազատարի փչամաքրում և փորձարկում	մ	119	93	212
24	Ø76x3.5մմ գազատարի միացում $D_{պ}$70մմ գազատարին	տեղ	1	1	2

BLUESTREAMSOLUTIONS «ԲԼՅՈՒ ՍԹՐԻՄ ՍՈԼՈՒՇՆՍ» Ս Պ Ը Լիցենզիա-ՔՊԼ-17134				ՕԲՅԵԿՏ № 19-24			
				ՀՀ Արմավիրի մարզի Արաքս համայնքի Ջրառատ գյուղի Արարտյան և Հ. Մկրտչյան փողոցների գազատարների կառուցում			
			Ամիս ամսաթիվ	Գազամատակարարում	Փուլ	Թերթ	Թերթեր
Ստուգեց	Հ. Դավթյան				ԱՆ	7	7
Նախագծեց	Ռ. Ստեփանյան			Մասնագիր	Պատվիրատու՝ Արաքսի համայնքապետարան		

Ժամանակացույց

ՀՀ Արմավիրի մարզի Արաքս համայնքի Ջրառատ գյուղի Արարտյան և Հ. Մկրտչյան փողոցների գազատարների կառուցում			
Շինարարական աշխատանքների կատարման ժամանակացույց			
Աշխատանքների անվանումը	Շինարարական աշխատանքների կատարման ժամանակացույցը ըստ ամիսների /ըստ օրերի/		
	1/ 15 օր /	1/ 15 օր /	1/ 15 օր /
Փոսերի քանդում			
Հենասյուների տեղադրում և բետոնացում			
Գազատարի մոնտաժում			
Գազատարի ներկում			
Փչամաքրում և փորձարկում			
Հայտնաբերված թերությունների վերացում, և տարածքի մաքրում			
Անհրաժեշտ թասաթղթերի նախապատրաստում և հանձնում			

BLUESTREAMSOLUTIONS *«ԲԼՅՈՒ ՍԹՐԻՄ ՍՈԼՈՒՇՆՍ»* *Ս Պ Ը* *Լիցենզիա-ՔՊԼ-17134*				ՕԲՅԵԿՏ № 19-24 ՀՀ Արմավիրի մարզի Արաքս համայնքի Ջրառատ գյուղի Արարտյան և Հ. Մկրտչյան փողոցների գազատարների կառուցում		
			Ամիս ամսաթիվ	Գազամատակարարում	Փուլ	Թերթ	Թերթեր
Ստուգեց	Հ. Դավթյան				ԱՆ	1	2
Նախագծեց	Ռ. Ստեփանյան			Ժամանակացույց	*Պատվիրատու՝ Արաքսի համայնքապետարան*		

Մեխանիզմների և աշխատանքային ռեսուրսների ցանկ

Նախատեսված աշխատանքների իրականացման համար
Մեխանիզմների նվազագույն պահանջներ
Մեքենամեխանիզմ
Ցանկ

ՀՀ	Անվանումը	Չափ. միավ.	Քանակը
1	Պերֆերատոր	հատ	1
2	Եռակցման սարք	հատ	1
3	Բենզինային ագրեգատ	հատ	1
4	Տրակտոր	հատ	1
5	Բեռնատար	հատ	1

Նախատեսված աշխատանքների իրականացման համար
Աշխատանքային ռեսուրսների նվազագույն պահանջներ
Աշխատանքային ռեսուրսների
Ցանկ

ՀՀ	Անվանումը	Քանակը	Աշխատանքային փորձ
1	Ինժեներ	1	3 տարի
2	Աշղեկ	1	3 տարի
3	Եռակցող	1	3 տարի
4	Բանվոր	3	

BLUESTREAMSOLUTIONS

«ԲԼՅՈՒ ՍԹՐԻՄ ՍՈԼՈՒՇՆՍ»
Ս Պ Ը
Լիցենզիա-ՔՊԼ-17134

ՕԲՅԵԿՏ № 19-24

ՀՀ Արմավիրի մարզի Արաքս համայնքի Ջրառատ գյուղի Արարտյան և Հ. Մկրտչյան փողոցների գազատարների կառուցում

			Ամիս ամսաթիվ
Ստուգեց	Հ. Դավթյան		
Նախագծեց	Ռ. Ստեփանյան		

Գազամատակարարում

Փուլ	Թերթ	Թերթեր
ԱՆ	2	2

Մեխանիզմների և աշխատանքային ռեսուրսների ցանկ

Պատվիրատու՝ Արաքսի համայնքապետարան