«ԵՐՇԻՆ ՆԱԽԱԳԻԾ» ՍՊԸ
ՓՈՐՁԱՔՆՆՈՒԹՅՈՒՆ
«___» 20 թ.

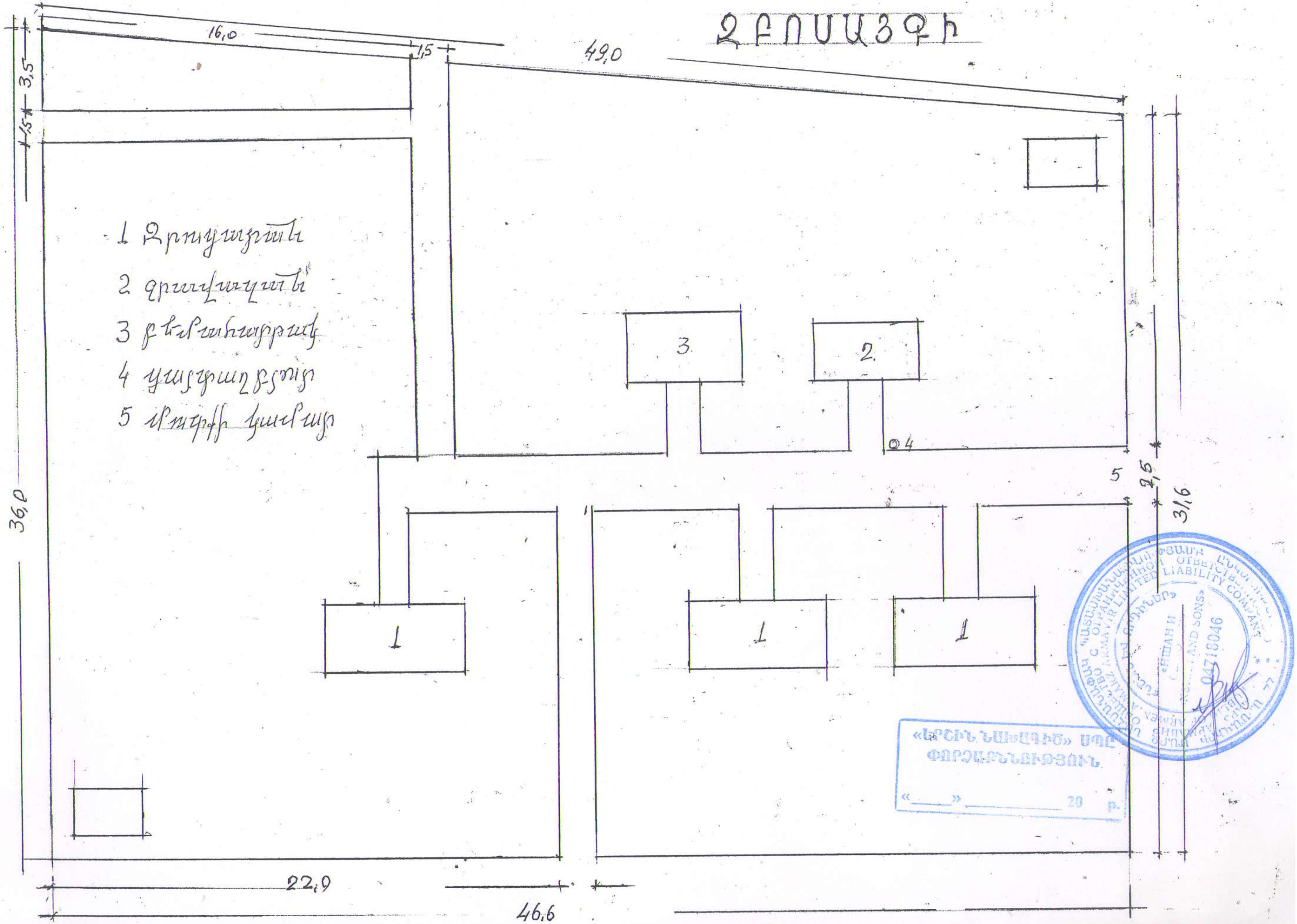

ԶԲՈՍԱՅԳԻ
1 Զրուցարան
2 զբոսակայան
3 բեմահարթակ
4 ցայտաղբյուր
5 մուտքի կամար
16,0
1,5
49,0
3,5
36,0
2,5
31,6
22,9
46,6
«ԵՐԺԻՆ ՆԱԽԱԳԻԾ» ՍՊԸ
ՓՈՐՁԱՔՆՆՈՒԹՅՈՒՆ
04718046

ԶԲՈՍԱՅԳԻ

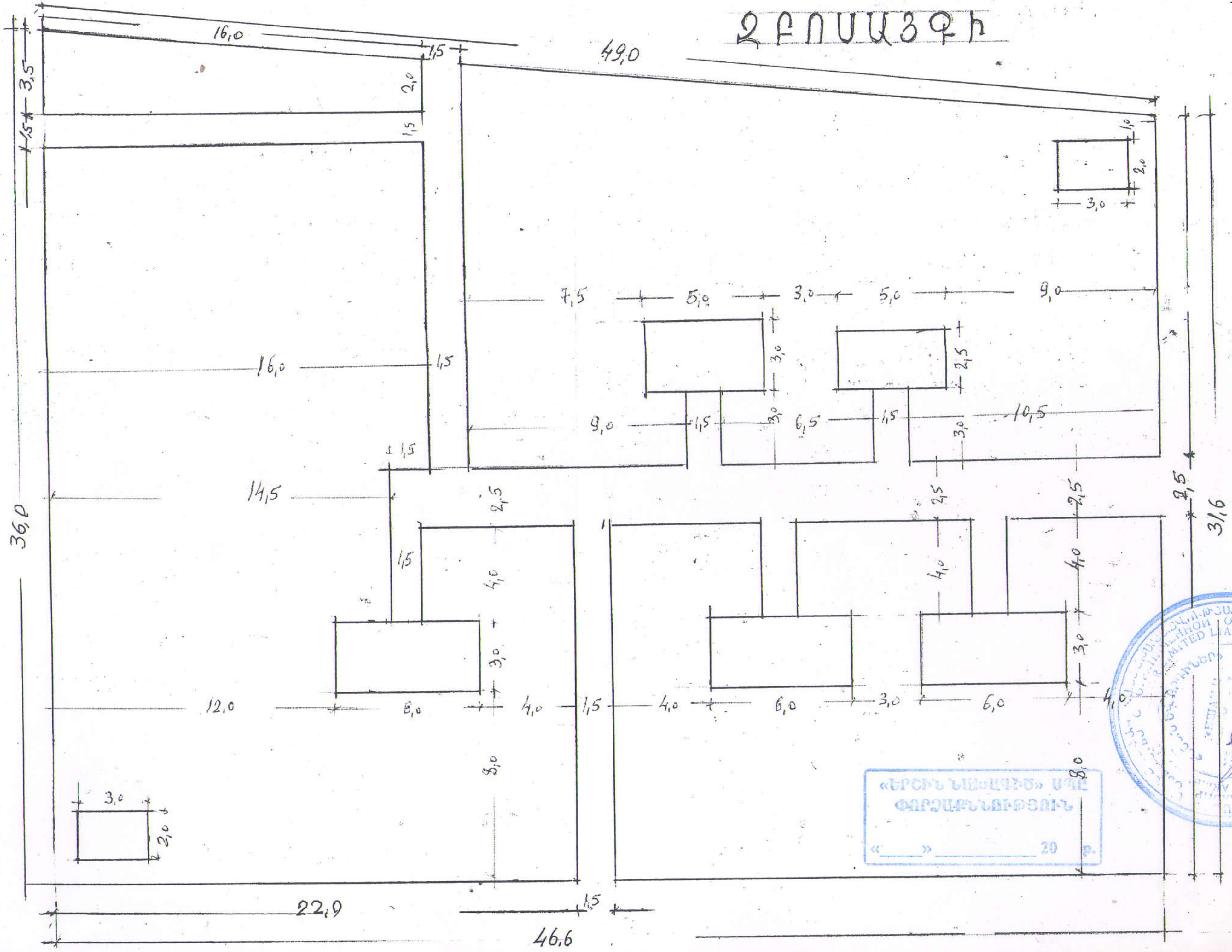

Զրուցարան Մ 1-50

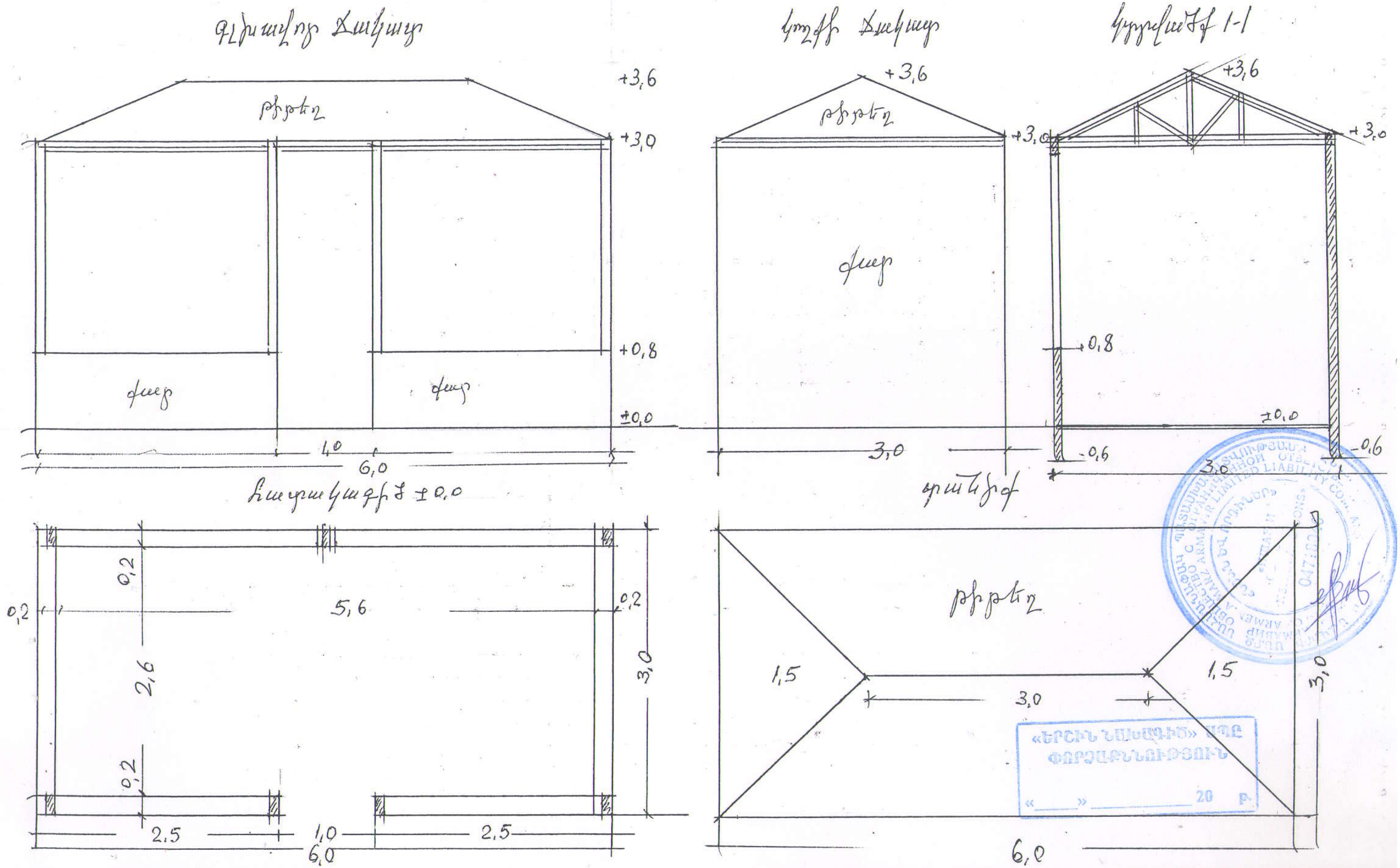

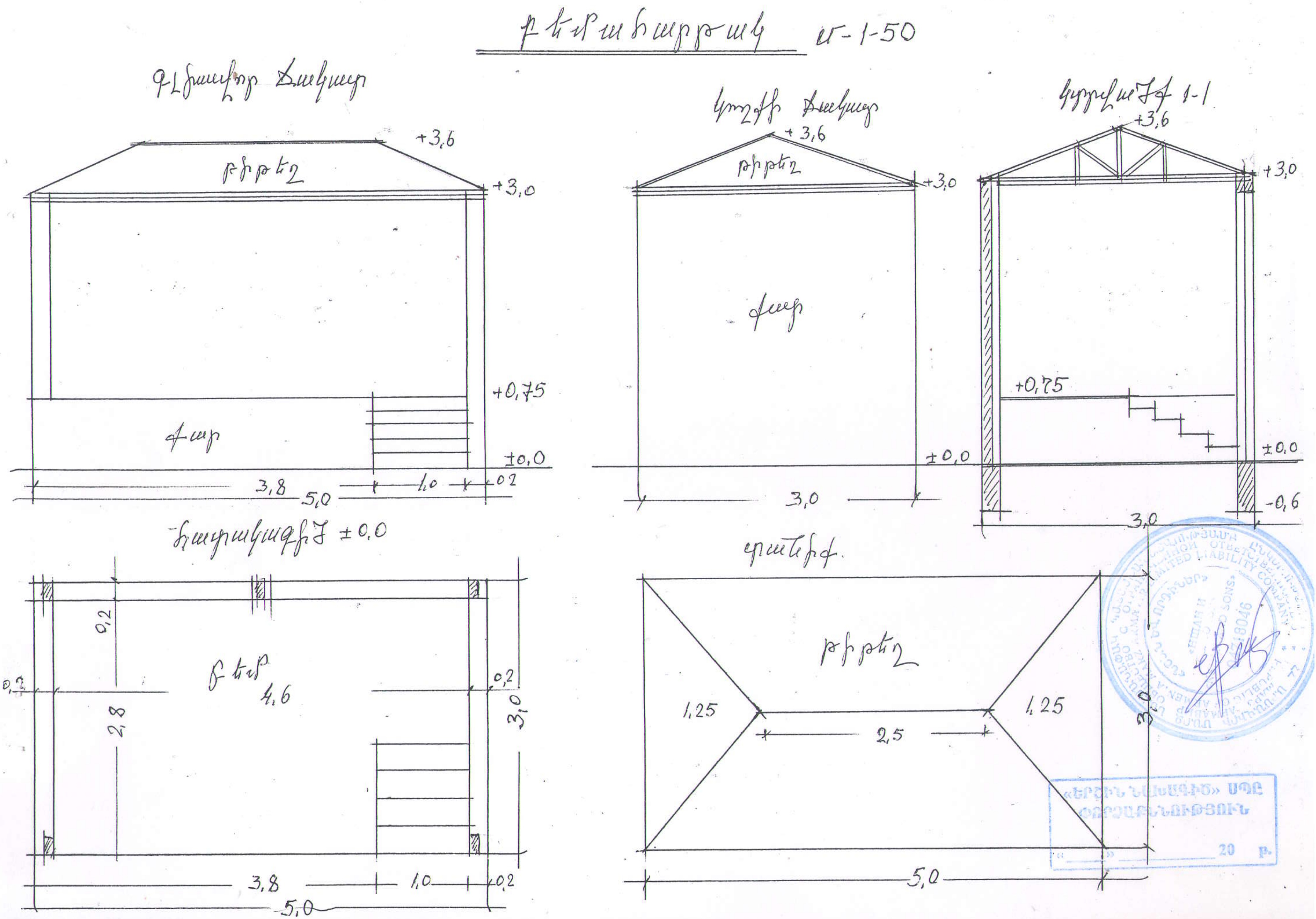

Մ-1-50
Գլխավոր ճակատ
թիթեղ
+3,6
+3,0
+0,75
քար
±0,0
3,8
1,0
0,2
5,0
Կողքի ճակատ
+3,6
թիթեղ
+3,0
քար
±0,0
3,0
Կտրվածք 1-1
+3,6
+3,0
+0,75
±0,0
-0,6
3,0
Հատակագիծ ±0.0
0,2
4,6
2,8
3,0
3.8
1,0
0,2
5,0
Տանիք
թիթեղ
1,25
2,5
1,25
3,0
5,0
20 թ.

Զբոսայգի

Ջրավազան
կտրվածք 1-1

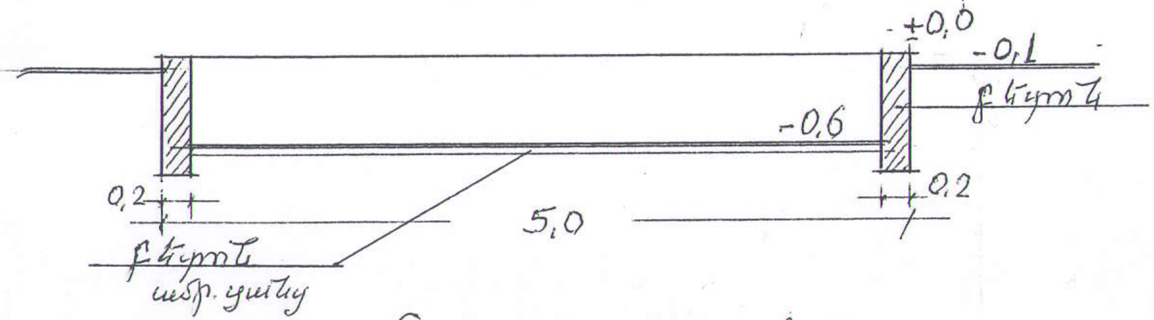

Հատակագիծ մ-50

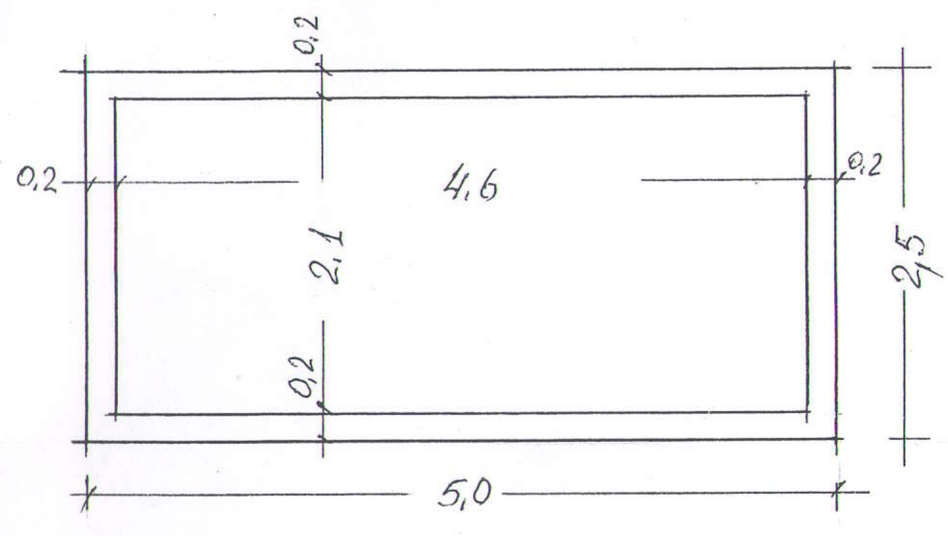

Կամար մ-50
Ճակատ

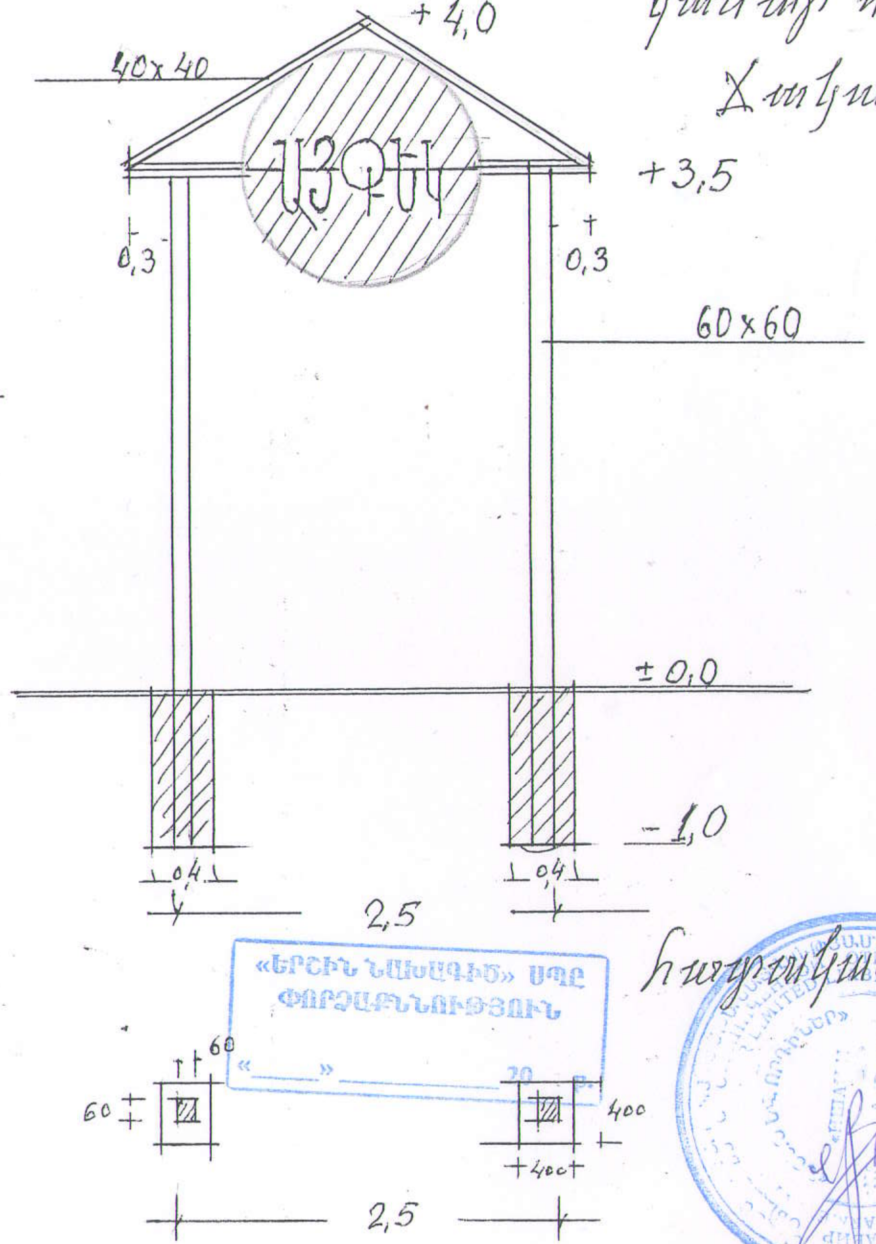

Հատակագիծ

«ԵՐԸԻՆ ՆԱԽԱԳԻԾ» ՍՊԸ
ՓՈՐՁԱՔՆՆՈՒԹՅՈՒՆ
«____» ________ 20 թ.