NCREE©

National Center for Research on Earthquake Engineering CJSC ®

ՓԱԿ ԲԱԺՆԵՏԻՐԱԿԱՆ ԸՆԿԵՐՈՒԹՅՈՒՆ

«ՍԵՅՍՄԱԿԱՅՈՒՆ ՇԻՆԱՐԱՐՈՒԹՅԱՆ ԶԱՐԳԱՑՄԱՆ ԱԶԳԱՅԻՆ ԿԵՆՏՐՈՆ»

010 ՀՀ ք. Տիգրան Մեծի պող. 4, հեռ. (060) 65 18 00 , (044) 188 180 , Էլ. փոստ info@ ncree.am

Remove Watermark Now

iSkysoft

Ծրագիր՝ Բերդիկ համայնքի ոռոգման փակ ջրագծի անցկացում

Օբյեկտ՝ № ՆԱ 03-19/015

Հասցե՝ ՀՀ Արարատի մարզ , գ. Բերդիկ
Հատոր՝ №1 Աշխատանքային նախագիծ
Գիրք՝ № 1 Ոռոգման ցանց
Պատվիրատու՝ Բերդիկի համայնքապետարան

Արտաշատ 2019թ

ՍԵՅՍՄՇԻՆ©

ԳԾԱԳՐԵՐԻ ԱՄՓՈՓԱԳԻՐ

ԳԾԱԳՐԻ ՀԱՄԱՐԸ	ԱՆՎԱՆՈՒՄԸ	ԾԱՆՈԹԱԳՐՈՒԹ
ՈՋ -1	ԸՆԴՀԱՆՈՒՐ ՏՎՅԱԼՆԵՐ	
ՈՋ-2	ԱՇԽԱՏԱՆՔԱՅԻՆ ԾԱՎԱԼՆԵՐ	
ՈՋ-3	ՑԱՆՑԻ ՀԱՆՈՒՅԹ Մ1:10000	
ՈՋ-4	ՑԱՆՑԻ ԸՆԴՀԱՆՈՒՐ ՀԱՏԱԿԱԳԻԾ Մ1:10000	Մ1:1000
ՈՋ-5	ՑԱՆՑԻ ՀԱՏԱԿԱԳԻԾ ՊԿ0+00 - ՊԿ7+00	Մ1:1000
ՈՋ-6	ԵՐԿԱՅՆԱԿԱՆ ՊՐՈՖԻԼ ՊԿ7+00 - ՊԿ13+00	Մ1:1000
ՈՋ-7	ԵՐԿԱՅՆԱԿԱՆ ՊՐՈՖԻԼ ՊԿ13+00 - ՊԿ16+00	Մ1:1000
ՈՋ-8	ԵՐԿԱՅՆԱԿԱՆ ՊՐՈՖԻԼ ՊԿ16+00 - ՊԿ24+00	Մ1:1000
ՈՋ-9	ԵՐԿԱՅՆԱԿԱՆ ՊՐՈՖԻԼ ՊԿ24+00 - ՊԿ30+00	Մ1:1000
ՈՋ-10	ԵՐԿԱՅՆԱԿԱՆ ՊՐՈՖԻԼ ՊԿ30+00 - ՊԿ35+53	Մ1:1000
ՈՋ-11	ՋՐԸՆԴՈՒՆԻՉ ՄԻԱՋՈՒՑԼ ԲԵՏՈՆԵ ՀՈՐ(2600x2600)	
ՈՋ-12	ՄԵՏԱՂԱԿԱՆ ՄՏՈՑ	
ՈՋ-13	ՋՐՄՈՒՂԻ ԵՐԿԱԹԲԵՏՈՆԵ ԴԻՏԱՀՈՐ	

ՊԱՅՄԱՆԱԿԱՆ ՆՇԱՆՆԵՐ

ՈՋ	Նախագծվող որոգման ջրագծի խողովակներ
	Սողնակ

ԸՆԴԱՆՈՒՐ ՑՈՒՑՈՒՄՆԵՐ

Ոռոգման ցանցի նախագիծը կատարված է ըստ առաջադրանքի և համաձայն գործող շինարարական նորմերի և կանոնների
Նախագծով նախատեսված է :
Արտաքին ոռոգման ջրագիծ:

Ջրագիծը նախատեսված է անցկացնել համայնքի տարացքով ճնշումային պոլիէթիլենային խողովակներով Φ225 տրամագծով և պողպատյա եռակցվաց խողովակներով Φ219մմ.
Ջրագծի վրա նախատեսված է տեղադրել ջրընդունիչ մ/բ հոր և հոր փականներով.
Պոլիէթիլենային խողովակները անցկացվում են խրամուղու վեջ.

Բոլոր հողային աշխատանքները և միացումները գործող ցանցերին, կատարել համապատասխան ծառայությունների ներկայացուցիչների ներկայությամբ և ջրագծի ուղեգիծը համաձայնացնել տեղական իշխանությունների հետ.

iSkysoft

ՓԱՍ ԲԱՇՆԵՏԻՐԱԿԱՆ ԸՆԿԵՐՈՒԹՅՈՒՆ ՍԵՅՍՄԱԿԱՅՈՒՆ ՇԻՆԱՐԱՐՈՒԹՅԱՆ ԶԱՐԳԱՑՄԱՆ ԱԶԳԱՅԻՆ ԿԵՆՏՐՈՆ

Տնօրեն	Ն.Բունիաթյան		Պատվիրատու Բերդիկի համայնքապետարան			
Նախագծեց	Ն.Բունիաթյան		"Բերդիկ համայնքի ոռոգման փակ ջրագծի անցկացում"	Փուլ	Թերթ	Թերթեր
				ԱՆ	ՈՋ-1	13
			ԸՆԴՀԱՆՈՒՐ ՏՎՅԱԼՆԵՐ,	"Սեյսմակայուն շինարարության զարգացման ազգային կենտրոն" ՓԲԸ-լից		

ԱՇԽԱՏԱՆՔԱՅԻՆ ԾԱՎԱԼՆԵՐ

Հ/ Հ	Աշխատանքների տեսակները և անվանումը	չ.մ.	քանակ	ծանոթ.
1	Ասֆալտե ծածկույթի քանդում հանքահատ մուրճով	խ.մ	4.0	
2	Խրամուղու մշակում II կարգի գրունտում էքսկավատորով	խ.մ	1770.0	
3	Խրամուղու մշակում III կարգի գրունտում էքսկավատորով	խ.մ	1415.0	
4	Նույնը ձեռքով	խ.մ	354.0	
5	Ավազի նախապատրաստական շերտ	խ.մ	249.0	
6	Պոլիէթիլենային ճնշումային խողովակների մոնտաժում PE PN-10	գ.մ.	3523.0	Ф225x13.4
7	Պողպատե եռակցված խողովակների մոնտաժում		30.0	Ф219x6
8	Թուջե կցաշուրթավոր սողնակ d_y200	հատ	1	
9	Պողպատե կցաշուրթ d_y200	հատ	2	
10	Պոլիէթիլենային կցաշուրթային միջադիր պողպատե կցաշուրթով	հատ	1	Ф225
11	Պոլիէթիլենային ձևավոր մասեր Ф225	հատ	52	
12	Խճի շերտի պատրաստում ջրընդունիչ հորի հատակի սալի տակ	խ.մ	0.8	h=10սմ
13	Ջրընդունիչ հորի հատակի սալի նախաշերտի պատրաստում	խ.մ	0.8	h=10սմ
14	Ջրընդունիչ հորի պատերի և հատակի պատրաստում միաձույլ B15 W6 բետոնից	խ.մ	7.4	
15	Ջրընդունիչ հորի ե/բ ծածկի սալերի պատրաստում միաձույլ բետոնից	խ.մ	0.75	B15 W6
16	Ծածկի սալի ամրանավորում	կգ	60.0	
17	Մետաղական մտոցի տեղադրում	հատ / կգ	1 / 60.0	
18	Ф4 դրոք ցանց 20x20 բջջով	ք.մ	7.0	
19	Անկյունակ 25x3	գ.մ	5.0	
20	Ջրմուղի հորի հատակի սալի տեղադրում h=15սմ	հատ / խ.մ	1 / 0.23	Ф1400մմ
21	Ջրմուղի հորի պատերի տեղադրում կլոր ե/բ հավակովի էլեմենտներից	հատ / խ.մ	1 / 0.42	Ф1250մմ h=2.5մ
22	Ե/բ ծածկի սալերի տեղադրում դիտահորի վրա պլաստիկ մտոցով	հատ / խ.մ	1 / 0.23	Ф1200մմ h=200մմ
23	Ջրմուղի հորի մետաղական էլեմենտներ	կգ	30.0	
24	Ջրթողների մոնտաժում պողպատյա եռակցված խողովակներից Ф57x3;L=2.0մ և գնդակավոր փականով Dy=50	հատ	1	
25	Պողպատե պատյան Ф400;L=6.0մ	հատ	5	
26	Պողպատե պատյան Ф400;L=10.0մ	հատ	1	
27	Պողպատյա խողովակների,պատյանների ,հորերի մետաղական էլեմենտների ներկում հակակոռոզիոն ներկով 2 շերտ	ք.մ.	75.0	
28	Ցանցի լվացում, փորձարկում և վարակազերծում	խ.մ	3553.0	
29	Պաշտպանիչ շերտի իրականացում պոլիէթիլենային խողովակի վրա տեղի փափուկ հողով տոփանումով ձեռքով	խ.մ	1130.0	
30	Խրամուղու հետլիցք մեխանիզմով	խ.մ	1999.0	
31	Ավելորդ հողի տեղափոխում	խ.մ	410.0	
32	Ասֆալտե ծածկույթի վերականգնում	ք.մ	30.0	
33	Միացում գործող ջրանցքին(ջրանցքի պատում անցքի բացում և վերականգնում)	տեղ	1	Ф225մմ

ՓԲԸ ԲԱԺՆԵՏԻՐԱԿԱՆ ԸՆԿԵՐՈՒԹՅՈՒՆ ՍԵՅՍՄԱԿԱՅՈՒՆ ՇԻՆԱՐԱՐՈՒԹՅԱՆ ԶԱՐԳԱՑՄԱՆ ԱԶԳԱՅԻՆ ԿԵՆՏՐՈՆ
« » 20

Տնօրեն	Ն.Բունիաթյան		Պատվիրատու Բերդիկի համայնքապետարան			
Նախագծեց	Ն.Բունիաթյան		"Բերդիկ համայնքի ոռոգման փակ ջրագծի անցկացում"	Փուլ	Թերթ	Թերթեր
				ԱՆ	ՈՋ-2	13
			ԱՇԽԱՏԱՆՔԱՅԻՆ ԾԱՎԱԼՆԵՐ	"Սեյսմակայուն շինարարության զարգացման ազգային կենտրոն" ՓԲԸ-լից		

Remove Watermark Now

iSkysoft

Kordinatayin hamakargy ARM-WGS-84

Nishery baltyan

ՓԲԸ ԲԱՇՆԵՏԻՐԱԿԱՆ ԷԼԵԿՏՐՈՒԹՅՈՒՆ
ՍԵՅՍՄԱԿԱՅՈՒՆ ՇԻՆԱՐԱՐՈՒԹՅԱՆ
ԶԱՐԳԱՑՄԱՆ ԱԶԳԱՅԻՆ ԿԵՆՏՐՈՆ
«____» _____ 20

Տնօրեն	Ն.Բունիաթյան		Պատվիրատու Բերդիկի համայնքապետարան			
Նախագծեց	Ն.Բունիաթյան		"Բերդիկ համայնքի ոռոգման փակ ջրագծի անցկացում"	Փուլ	Թերթ	Թերթեր
				ԱՆ	ՈՋ-3	13
			ՑԱՆՑԻ ՀԱՆՈՒՅԹ Մ1:10000	"Սեյսմակայուն շինարարության զարգացման ազգային կենտրոն" ՓԲԸ-լից		

Remove Watermark Now

ՑԱՆՑԻ ԸՆԴՀԱՆՈՒՐ
ՀԱՏԱԿԱԳԻԾ Մ1:10000

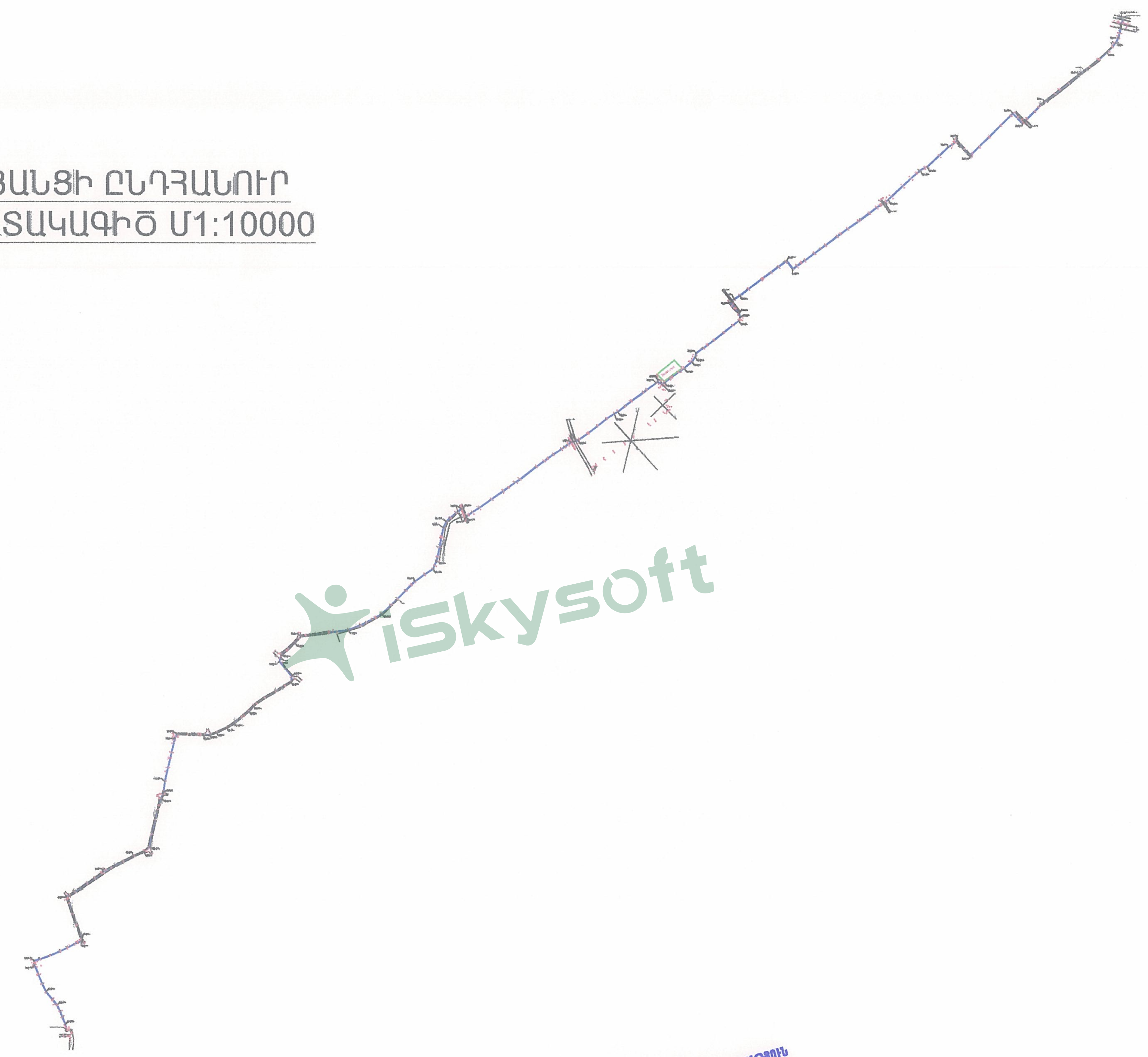

iSkysoft

Տնօրեն	Ն.Բունիաթյան		Պատվիրատու Բերդիկի համայնքապետարան		
Նախագծեց	Ն.Բունիաթյան		"Բերդիկ համայնքի ոռոգման փակ ջրագծի անցկացում"	Փուլ	Թերթ	Թերթեր
				ԱՆ	ՈՋ-4	13
			ՑԱՆՑԻ ԸՆԴՀԱՆՈՒՐ ՀԱՏԱԿԱԳԻԾ Մ1:10000	"Սեյսմակայուն շինարարության զարգացման ազգային կենտրոն" ՓԲԸ-ից		

Խրամուղու կտրվացք

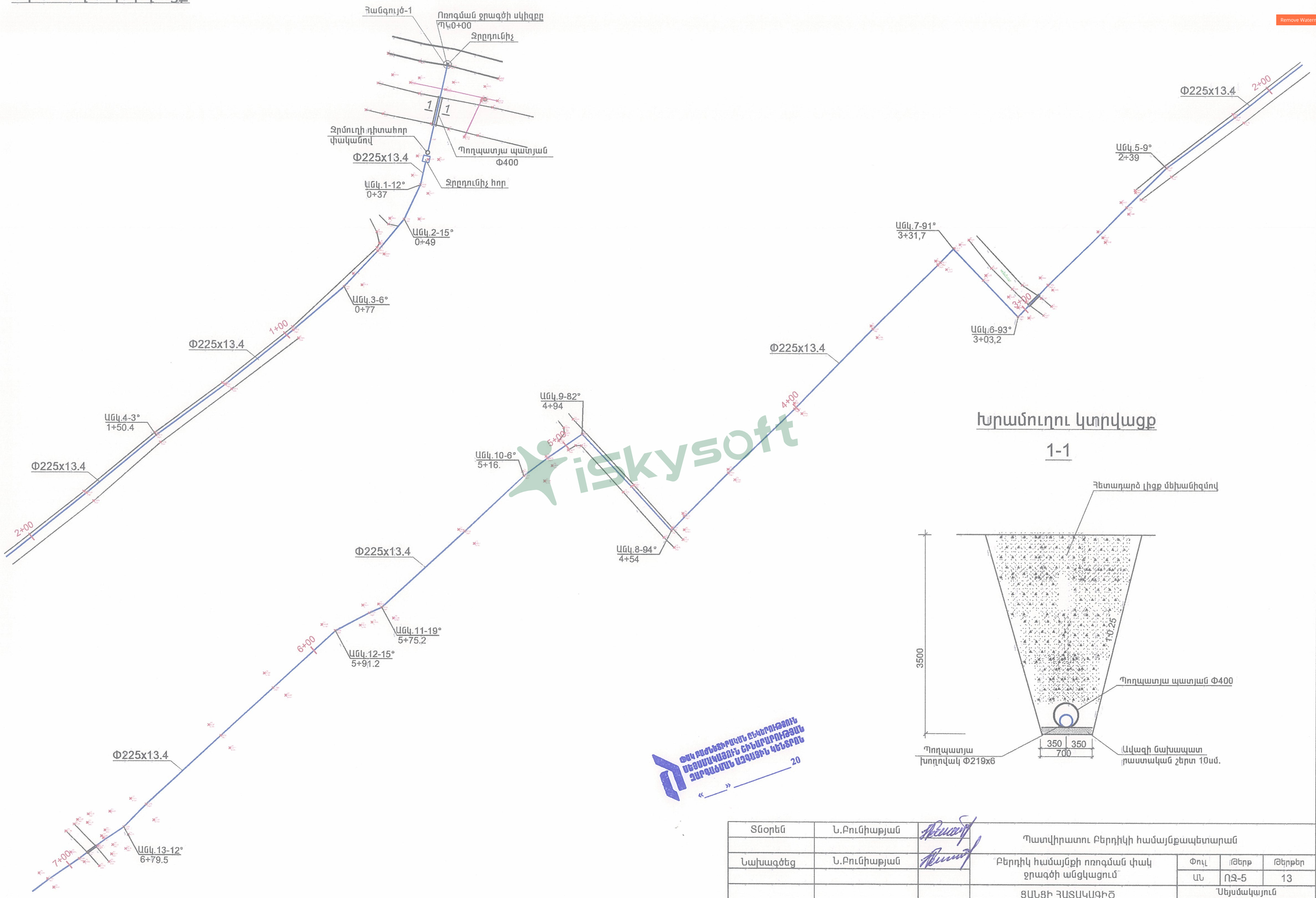

Խրամուղու կտրվացք

1-1

iSkysoft
Remove Watermark Now

ՀԱՅԱՍՏԱՆԻ ՀԱՆՐԱՊԵՏՈՒԹՅԱՆ ԷՆԵՐԳԵՏԻԿԱՅԻ ԵՎ ԲՆԱՊԱՀՊԱՆՈՒԹՅԱՆ ՊԵՏԱԿԱՆ ԾԱՌԱՅՈՒԹՅՈՒՆ
«____» _____ 20

Տնօրեն	Ն.Բունիաթյան		Պատվիրատու Բերդիկի համայնքապետարան			
Նախագծեց	Ն.Բունիաթյան		Բերդիկ համայնքի ոռոգման փակ ջրագծի անցկացում	Փուլ	Թերթ	Թերթեր
				ԱՆ	ՈՋ-5	13
			ՑԱՆՑԻ ՀԱՏԱԿԱԳԻԾ	Սեյսմակայուն շինարարության զարգացման ազգային կենտրոն՝ ՓԲԸ-լից		
			ՊԿ0+00 - ՊԿ7+00			

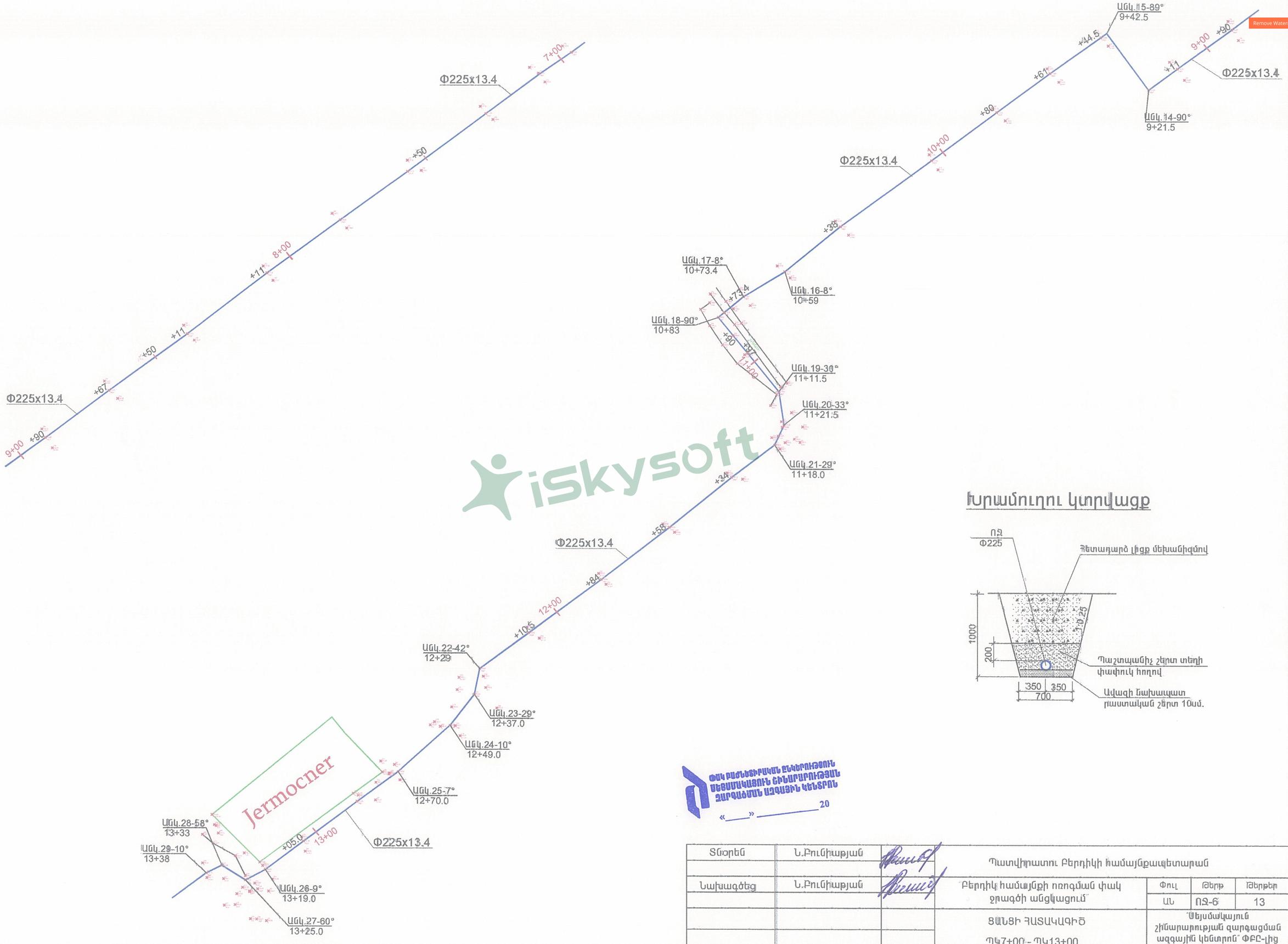

iSkysoft

Remove Watermark Now

Խրամուղու կտրվածք

ՊԱԿ ԲԱՇՆԵՏԻՐԱԿԱՆ ԲՆԱԿԵՐՈՒԹՅՈՒՆ
ՍԵՅՍՄԱԿԱՅՈՒՆ ՇԻՆԱՐԱՐՈՒԹՅԱՆ
ԶԱՐԳԱՑՄԱՆ ԱԶԳԱՅԻՆ ԿԵՆՏՐՈՆ
«____» _____ 20

Տնօրեն	Ն.Բունիաթյան		Պատվիրատու Բերդիկի համայնքապետարան			
Նախագծեց	Ն.Բունիաթյան		"Բերդիկ համայնքի ոռոգման փակ ջրագծի անցկացում"	Փուլ	Թերթ	Թերթեր
				ԱՆ	ՈՋ-6	13
			ՑԱՆՑԻ ՀԱՏԱԿԱԳԻԾ ՊԿ7+00 - ՊԿ13+00	"Սեյսմակայուն շինարարության զարգացման ազգային կենտրոն" ՓԲԸ-լից		

Խրամուղու կտրվացք

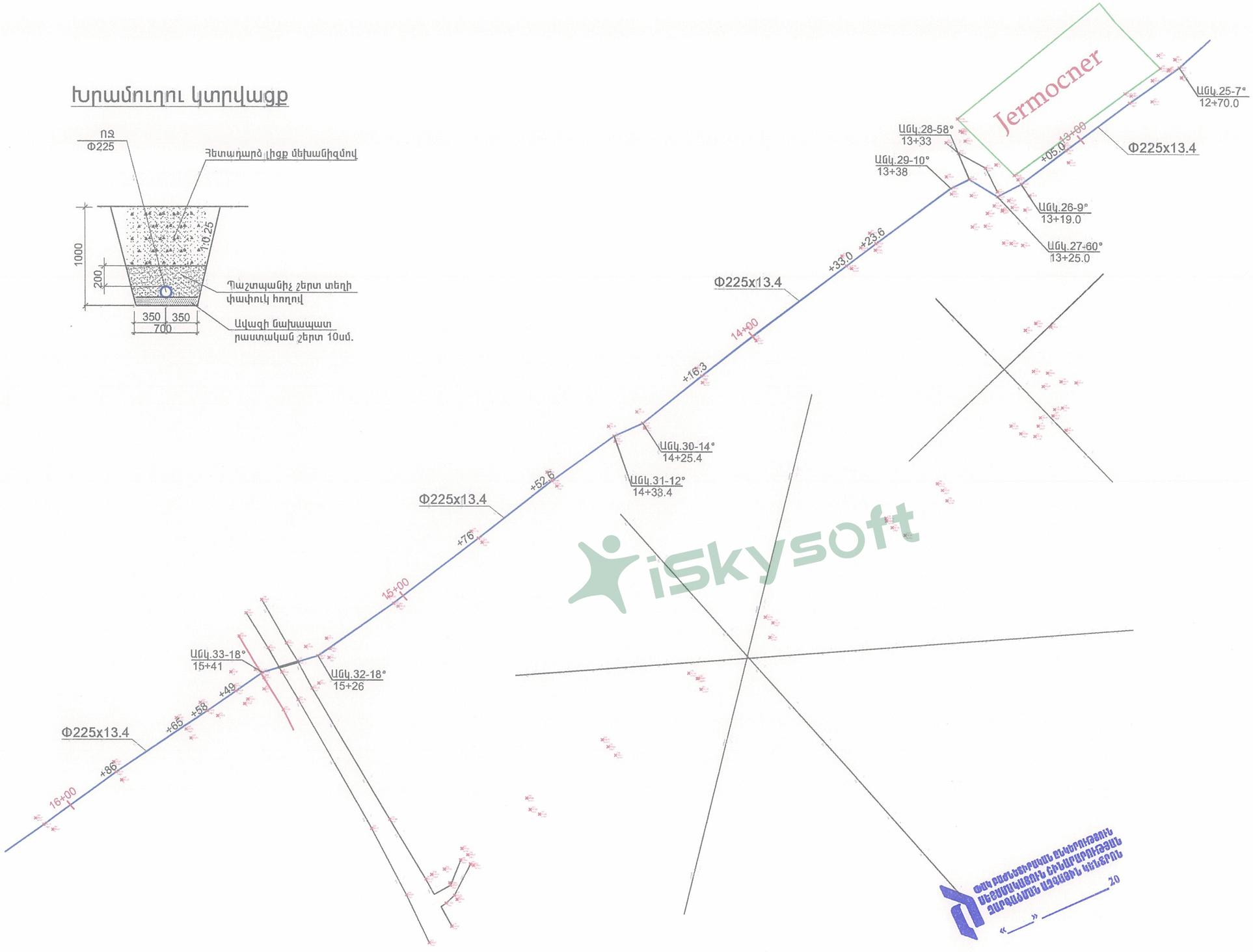

iSkysoft
Remove Watermark Now

ՀԱՅ ՐԱԶՄԱՎԱՐԱԿԱՆ ԵՎ ՕԳՆՈՒԹՅԱՆ ՍԵՅՍՄԱԿԱՆՈՒՆ ԻՐԱՎԱԿԱՆ ԱՆՁԱՆԵՐԻ ԿԵՆՏՐՈՆ
«___» _____ 20

Տնօրեն	Ն.Բունիաթյան		Պատվիրատու Բերդիկի համայնքապետարան			
Նախագծեց	Ն.Բունիաթյան		Բերդիկ համայնքի ոռոգման փակ ջրագծի անցկացում՝	Փուլ	Թերթ	Թերթեր
				ԱՆ	ՈՋ-7	13
			ՑԱՆՑԻ ՀԱՏԱԿԱԳԻԾ ՊԿ13+00 - ՊԿ16+00	՝Սեյսմակայուն շինարարության զարգացման ազգային կենտրոն՝ ՓԲԸ-լից		

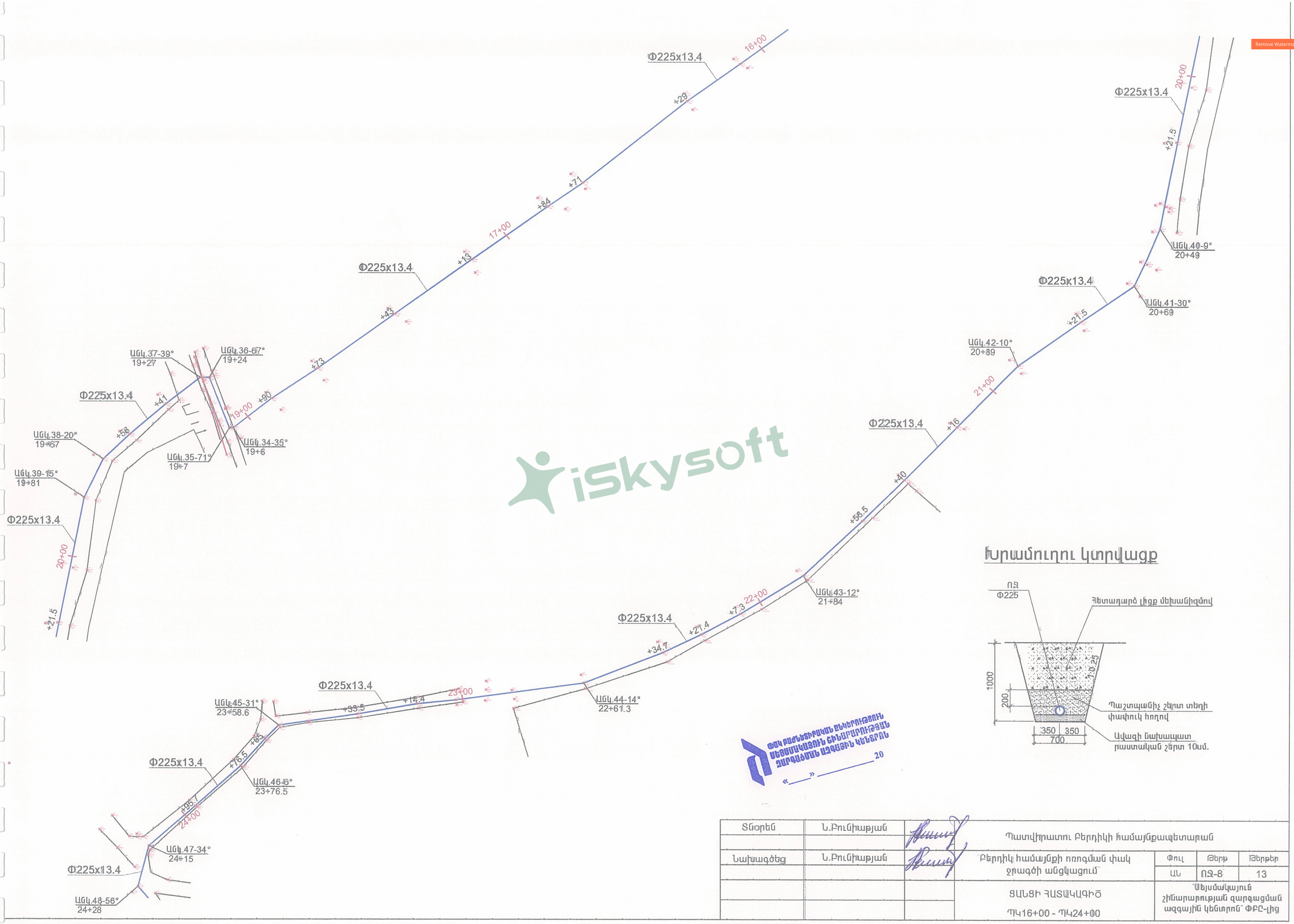

Խրամուղու կտրվածք

iSkysoft
Remove Watermark Now

ՕԱԿ ՍԱՀՄԱՆԵՐՈՒՄ ԵՎԿԵՐՈՒԹՅՈՒՆ ՍԵՑՍՄԻԿԱՅՈՒՆ ԵՐԵՎԱՆԻ ՇԱՐԳԱՑՄԱՆ ԱԶԳԱՅԻՆ ԿԵՆՏՐՈՆ
«____» _____ 20

Տնօրեն	Ն.Բունիաթյան		Պատվիրատու Բերդիկի համայնքապետարան		
Նախագծեց	Ն.Բունիաթյան		Բերդիկ համայնքի ոռոգման փակ ջրագծի անցկացում	Փուլ	Թերթ	Թերթեր
				ԱՆ	ՈՋ-8	13
			ՑԱՆՑԻ ՀԱՏԱԿԱԳԻԾ ՊԿ16+00 - ՊԿ24+00	Մեյսմակայուն շինարարության զարգացման ազգային կենտրոն՝ ՓԲԸ-լից	

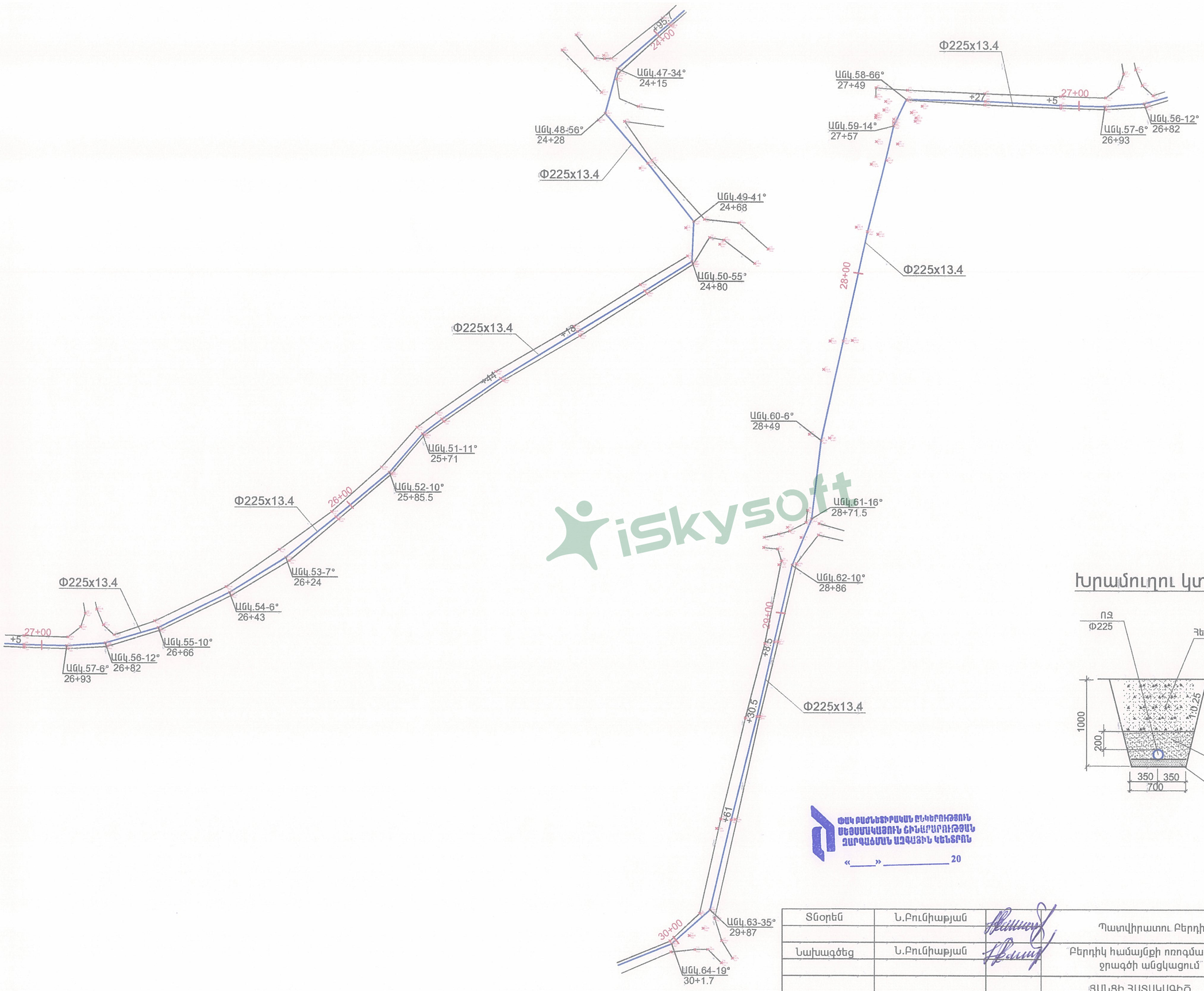

Խրամուղու կտրվածք

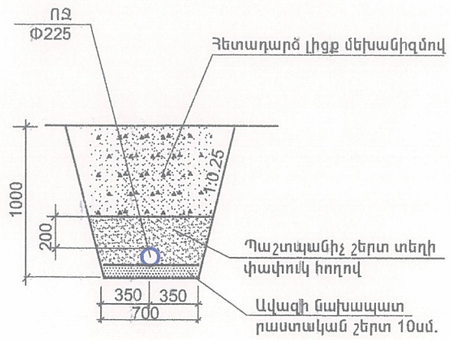

ՓԱԿ ԲԱԺՆԵՏԻՐԱԿԱՆ ԸՆԿԵՐՈՒԹՅՈՒՆ
ՍԵՅՍՄԱԿԱՅՈՒՆ ՇԻՆԱՐԱՐՈՒԹՅԱՆ
ԶԱՐԳԱՑՄԱՆ ԱԶԳԱՅԻՆ ԿԵՆՏՐՈՆ
«____»_____20

Տնօրեն	Ն.Բունիաթյան		Պատվիրատու Բերդիկի համայնքապետարան		
Նախագծեց	Ն.Բունիաթյան		"Բերդիկ համայնքի ոռոգման փակ ջրագծի անցկացում"	Փուլ	Թերթ	Թերթեր
				ԱՆ	ՈՋ-9	13
			ՑԱՆՑԻ ՀԱՏԱԿԱԳԻԾ ՊԿ24+00 - ՊԿ30+00	"Սեյսմակայուն շինարարության զարգացման ազգային կենտրոն" ՓԲԸ-լից	

iSkysoft
Remove Watermark Now

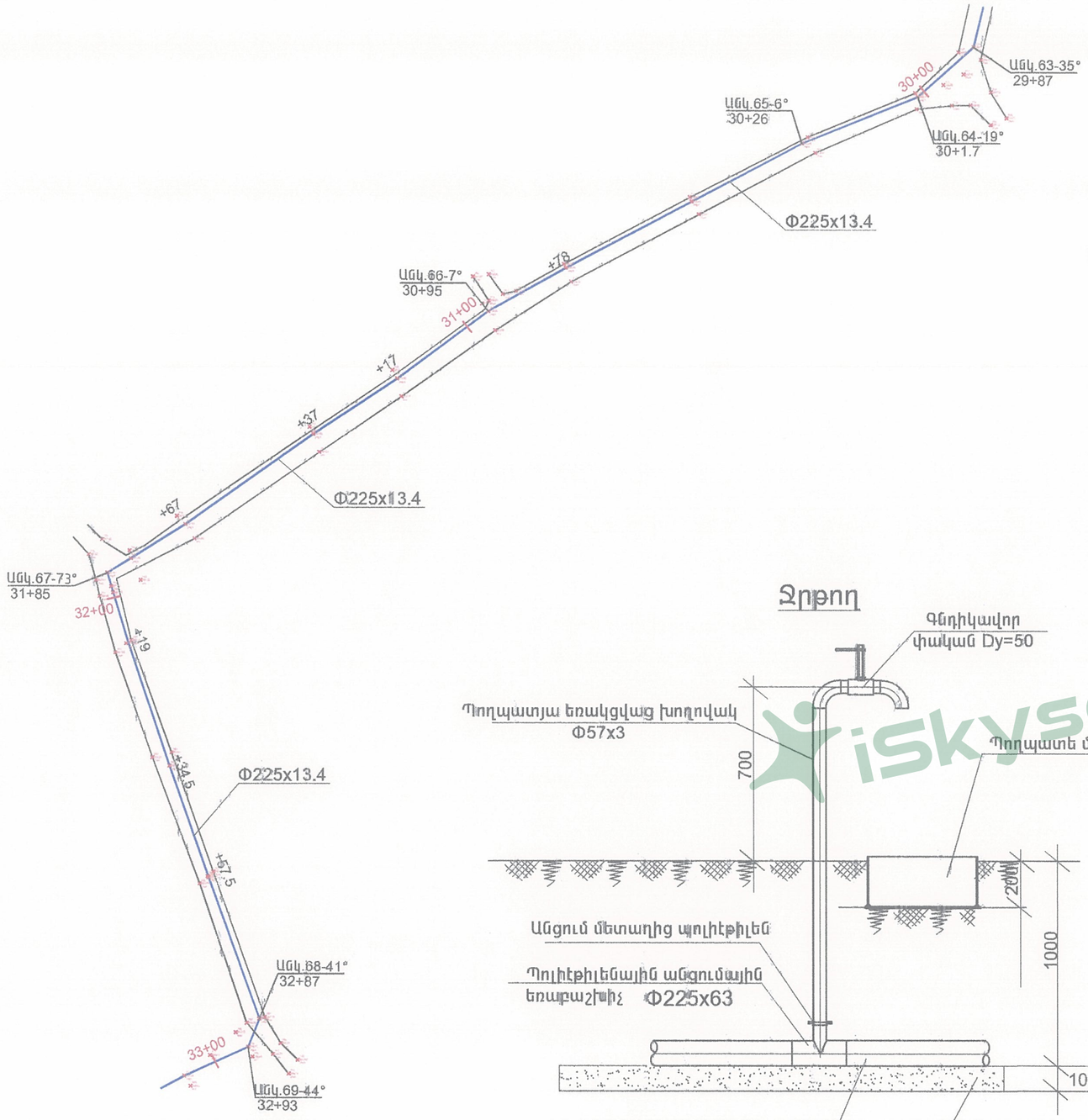

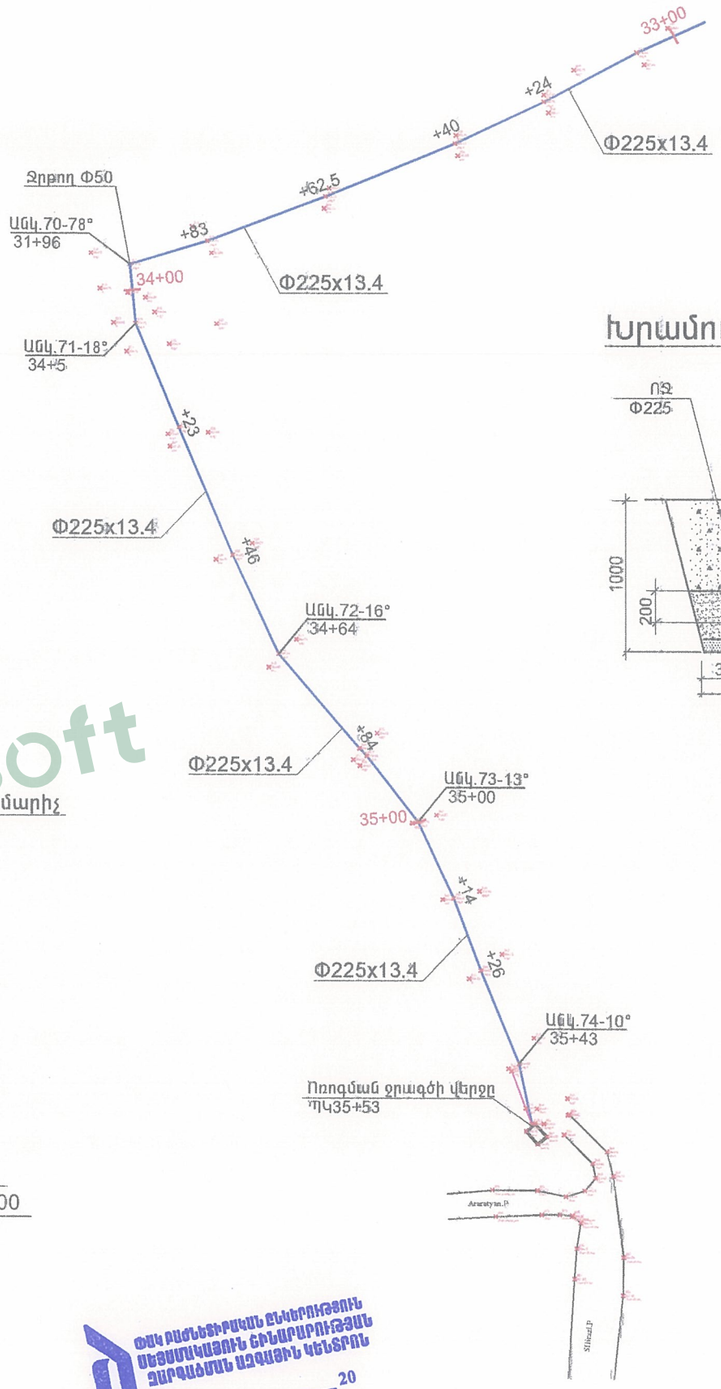

Զրթող

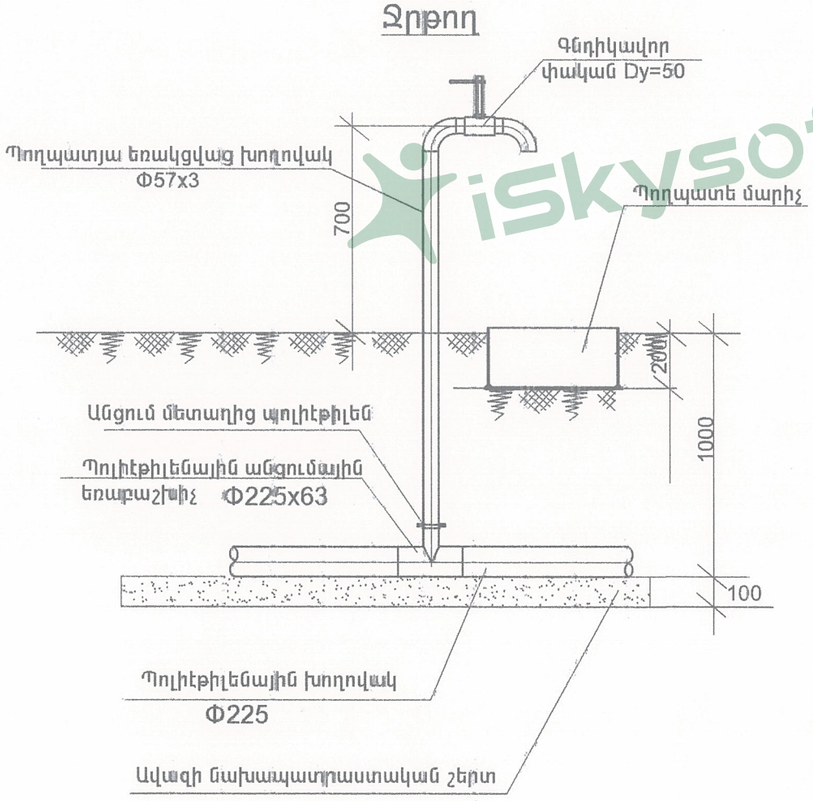

Խրամուղու կտրվացք

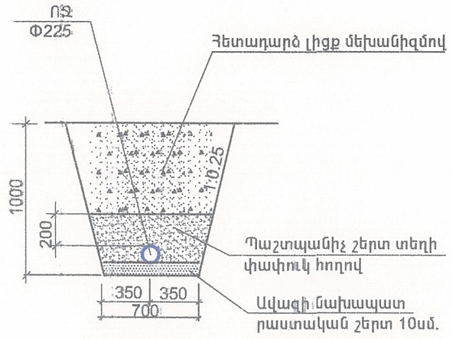

iSkysoft
Remove Watermark Now

ՀՀԿ ԲԱՇՆԵՏԻՐԱԿԱՆ ԵՎԿԵՐՈՒԹՅՈՒՆ
ՍԵՅՍՄԱԿԱՅՈՒՆ ԵՐԵՎԱՐՈՒԹՅԱՆ
ՁԱՐԳԱՑՄԱՆ ԱԶԳԱՅԻՆ ԿԵՆՏՐՈՆ
«____» _____ 20

Տնօրեն	Ն.Բոնիաթյան		Պատվիրատու Բերդիկի համայնքապետարան			
Նախագծեց	Ն.Բոնիաթյան		Բերդիկ համայնքի ոռոգման փակ ջրագծի անցկացում	Փուլ	Թերթ	Թերթեր
				ԱՆ	ՈՋ-10	13
			ՑԱՆՑԻ ՀԱՏԱԿԱԳԻԾ ՊԿ30+00 - ՊԿ35+53	Սեյսմակայուն շինարարության զարգացման ազգային կենտրոն՝ ՓԲԸ-լից		

ՋՐՄՈՒՂԻ ՄԻԱՁՈՒՅԼ ԲԵՏՈՆԵ ՀՈՐ(1500x1500)

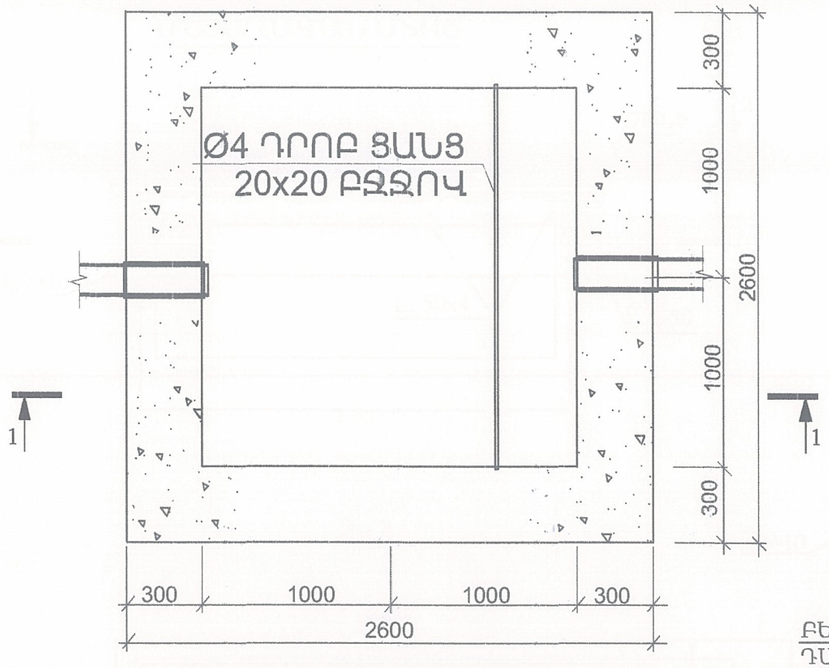

1 - 1 (ՄԻԱՁՈՒՅԼ Ե/Բ ՍԱԼ)

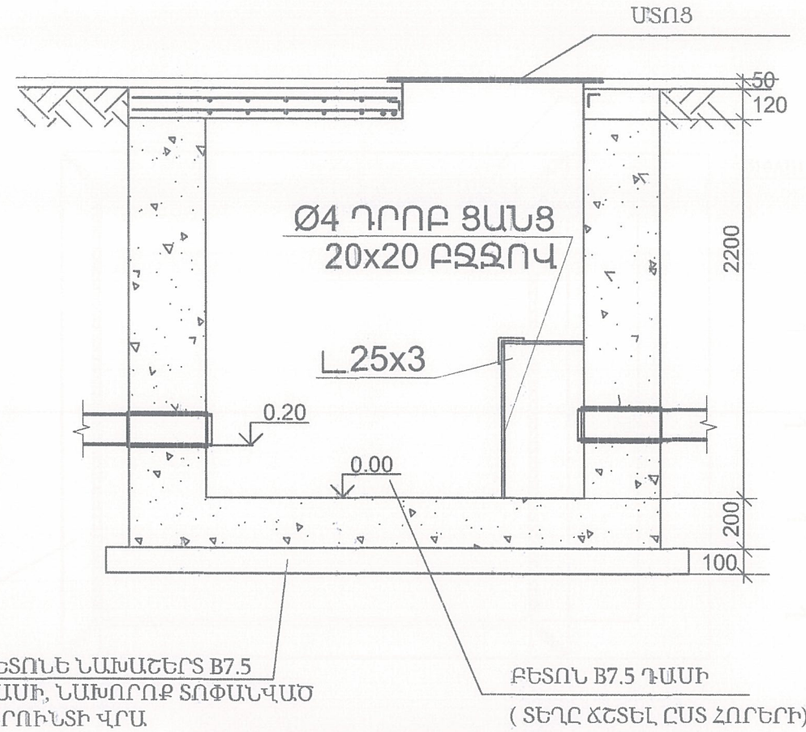

1 - 1 Ե/Բ ՍԱԼ

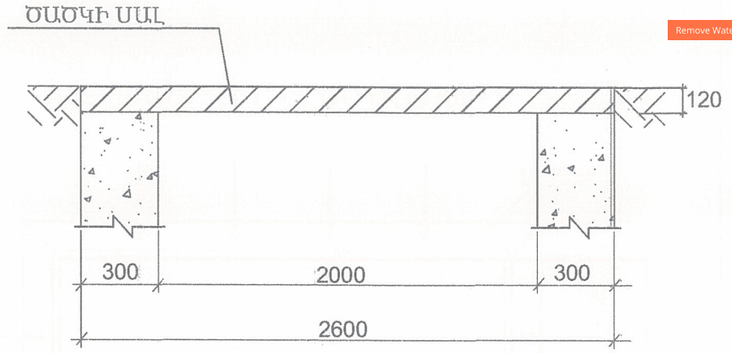

2 - 2

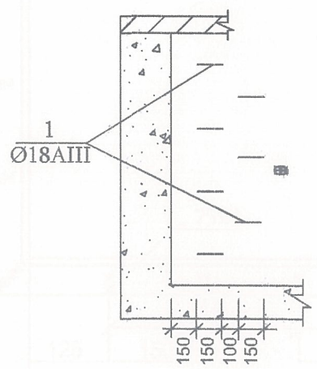

ԴԻՐՔ 1

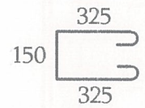

ԾԱՆՈԹՈՒԹՅՈՒՆ

ՄԻԱՁՈՒՅԼ ԾԱԾԿԻ ՍԱԼԻ ՆԵՐՔԻՆ ԳՈՏՈՒ ԱՄՐԱՆԱՎՈՐՈՒՄ

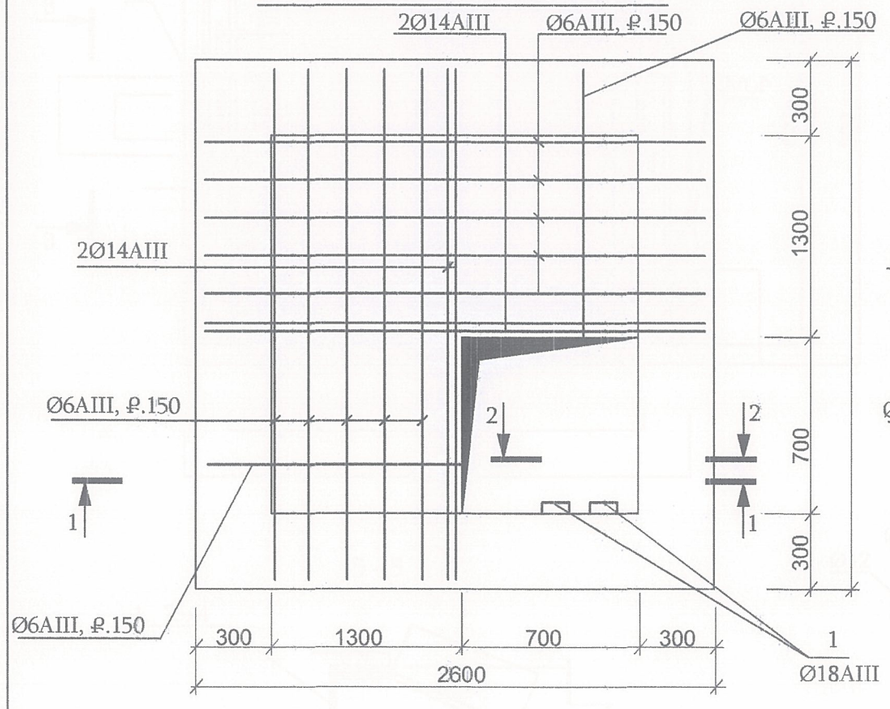

ՄԻԱՁՈՒՅԼ ԾԱԾԿԻ ՍԱԼԻ ՎԵՐԻՆ ԳՈՏՈՒ ԱՄՐԱՆԱՎՈՐՈՒՄ

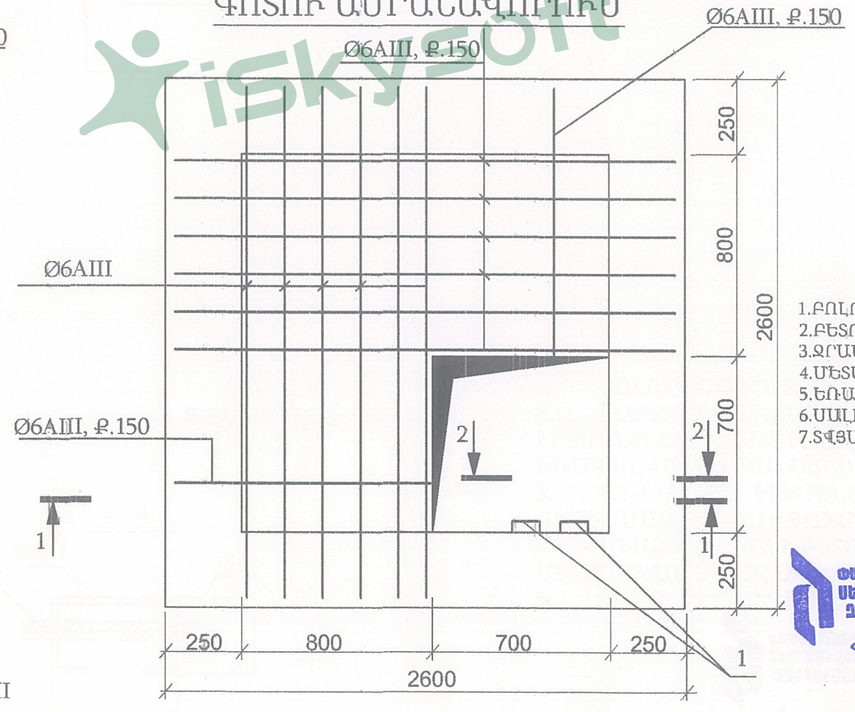

1.ԲՈԼՈՐ ՉԱՓԵՐԸ ՏՐՎԱԾ ԵՆ ՄՄ - ՈՎ:
2.ԲԵՏՈՆԵ ՀԱՏԱԿԸ, ՊԱՏԵՐԸ, ԵՎ ԾԱԾԿԻ ՍԱԼԸ ԻՐԱԿԱՆԱՑՆԵԼ B15 ԴԱՍԻ ԲԵՏՈՆԻՑ,
3.ՋՐԱԱՆԹԱՓԱՆՑԵԼԻՈՒԹՅՈՒՆԸ՝ W6:
4.ՄԵՏԱՂԱԿԱՆ ՄՏՈՑԸ ՏԵՂԱԴՐԵԼ ՄԻԱՁՈՒՅԼ ՍԱԼԻ ԱՄՐԱՆՆԵՐԻ ՀԵՏ ՀԱՄԱՏԵՂ:
5.ԵՌԱԿՑՈՒՄԸ ԻՐԱԿԱՆԱՑՆԵԼ Э42А ՏԻՊԻ ԷԼԵԿՏՐՈԴՆԵՐՈՎ :
6.ՍԱԼԻ ՎԵՐԻՆ ԳՈՏՈՒ ՁՈՂԵՐԻ ՏԵՂԱԴՐՄԱՆ ՀԱՄԱՐ ՕԳՏԱԳՈՐԾԵԼ ՖԻԿՍԱՏՈՐՆԵՐ :
7.ՏՎՅԱԼ ԹԵՐԹԸ ԴԻՏԵԼ ԹԵՐԹ ԱՁ-8-ի ՀԵՏ ՀԱՄԱՏԵՂ :

ՓԱԿ ԲԱԺՆԵՏԻՐԱԿԱՆ ԲԱԿԵՐՈՒԹՅՈՒՆ
ՍԵՅՍՄԱԿԱՅՈՒՆ ՇԻՆԱՐԱՐՈՒԹՅԱՆ
ԶԱՐԳԱՑՄԱՆ ԱԶԳԱՅԻՆ ԿԵՆՏՐՈՆ
«_____» _____ 20

Տնօրեն	Ն.Բունիաթյան		Պատվիրատու Բերդիկի համայնքապետարան		
Նախագծեց	Ն.Բունիաթյան		Բերդիկ համայնքի ոռոգման փակ ջրագծի անցկացում	Փուլ	Թերթ	Թերթեր
				ԱՆ	ՈՁ-11	13
			ՋՐԸՆԴՈՒՆԻՉ ՄԻԱՁՈՒՅԼ ԲԵՏՈՆԵ ՀՈՐ(2600x2600)	Սեյսմակայուն շինարարության զարգացման ազգային կենտրոն՝ ՓԲԸ-լից	

iSkysoft
Remove Watermark Now

ՋՐՄՈՒՂԻ ՀԱՎԱՔՈՎԻ ԵՐԿԱԹԲԵՏՈՆԵ ՀՈՐ

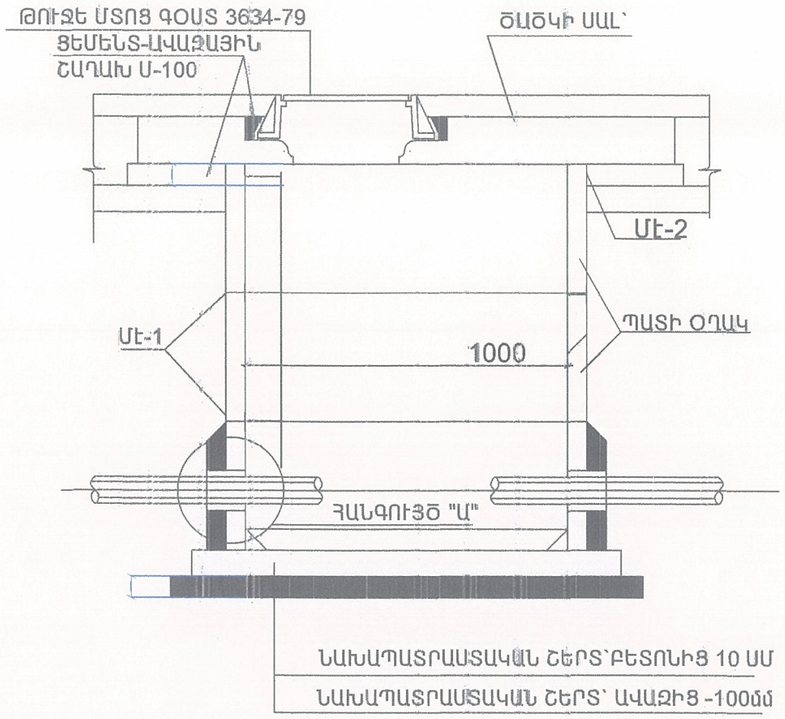

ՍԵՅՍՄԻԿ ԷԼԵՄԵՆՏՆԵՐԻ ՏԵՂԱԴՐՄԱՆ ՍԽԵՄԱ

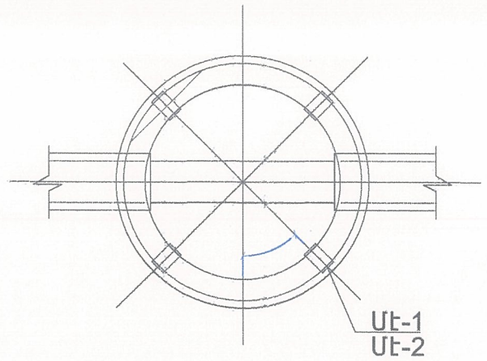

ՀԱՆԳՈՒՅՑ "Ա"

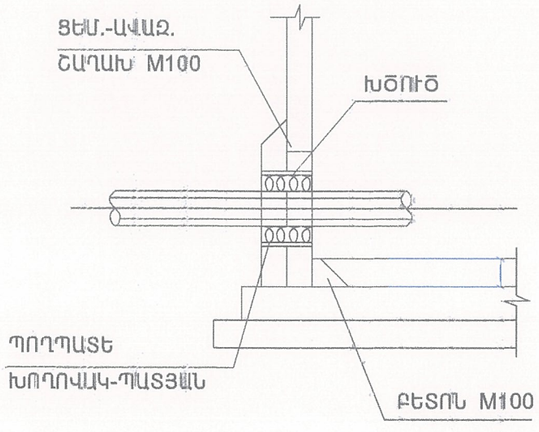

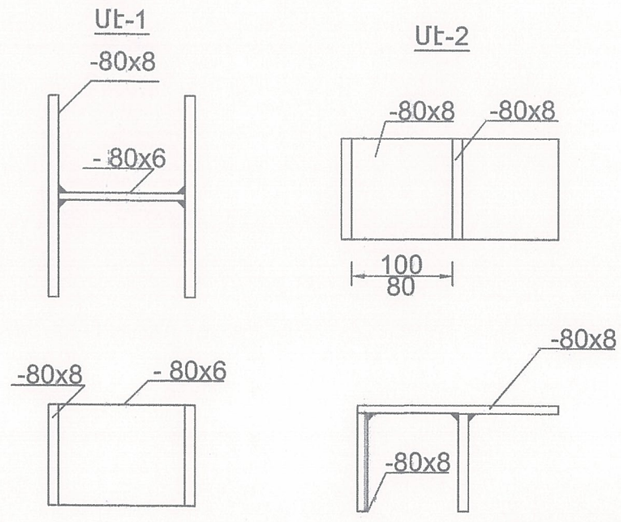

iSkysoft
Remove Watermark Now

ՓԱԿ ԲԱԺՆԵՏԻՐԱԿԱՆ ԸՆԿԵՐՈՒԹՅՈՒՆ
ՍԵՅՍՄԱԿԱՅՈՒՆ ՇԻՆԱՐԱՐՈՒԹՅԱՆ
ԶԱՐԳԱՑՄԱՆ ԱԶԳԱՅԻՆ ԿԵՆՏՐՈՆ

«____» _____ 20

Տնօրեն	Ն.Բունիաթյան		Պատվիրատու Բերդիկի համայնքապետարան			
Նախագծեց	Ն.Բունիաթյան		Բերդիկ համայնքի ոռոգման փակ ջրագծի անցկացում՝	Փուլ	Թերթ	Թերթեր
				ԱՆ	ՈՋ-13	13
			ՋՐՄՈՒՂԻ ԵՐԿԱԹԲԵՏՈՆԵ ԴԻՏԱՀՈՐ	Սեյսմակայուն շինարարության զարգացման ազգային կենտրոն՝ ՓԲԸ-լից		