«ԷԴԱՐ ՓՐՈՋԵՔԹ»
ՍՊԸ

«ЭДАР ПРОДЖЕКТ»
ООО

ՕԲՅԵԿՏ՝ ԹԱՌԱԹՈՒՄԲ ԲՆԱԿԱՎԱՅՐԻ ՈՌՈԳՄԱՆ ԱՌՎԻ ԿԱՌՈՒՑՈՒՄ

ԱՇԽԱՏԱՆՔԱՅԻՆ ՆԱԽԱԳԻԾ

ՊԱՏՎԻՐԱՏՈՒ՝ ԵՂԵԳԻՍԻ ՀԱՄԱՅՆՔԱՊԵՏԱՐԱՆ

ՀԱՄԱՅՆՔԻ ՂԵԿԱՎԱՐ՝ Ա. ՍՏԵՓԱՆՅԱՆ

ՍՊԸ ՏՆՕՐԵՆ՝ Գ. ՄԵՍՐՈՊՅԱՆ

ԹԱՌԱԹՈՒՄԲ ԲՆԱԿԱՎԱՅՐԻ ՈՌՈԳՄԱՆ ԱՌՎԻ ԿԱՌՈՒՑՈՒՄ

ԲԱՑԱՏՐԱԳԻՐ

«ԹԱՌԱԹՈՒՄԲ ԲՆԱԿԱՎԱՅՐԻ ՈՌՈԳՄԱՆ ԱՌՎԻ ԿԱՌՈՒՑՈՒՄ»-ի նախագիծը կատարված է ԵՂԵԳԻՍԻ ՀԱՄԱՅՆՔԱՊԵՏԱՐԱՆի պատվերով:

Որպես ելակետային տվյալներ ծառայել են՝
1. ԵՂԵԳԻՍԻ ՀԱՄԱՅՆՔԱՊԵՏԱՐԱՆ -ի կողմից տրված առաջադրանքը և
ՎՁՄ ԵՀ ԳՀ ԾՁԲ 2024/11 պայմանագիրը:
2. Փաստացի ուսումնասիրության և չափագրության ընթացքում ստացված աշխատանքային ծավալները:

Նախատեսված է իրականացնել 295,00գմ գումարային երկարությամբ մետաղե խողովակներով և կիսախողովակներով ոռոգման համակարգ: Ոռոգման համակարգը պայմանականորեն բաժանված է 5 ճյուղերի:
1 ճյուղում նախատեսվում է Ф273*5,0մմ խողովակներով 105գմ երկարությամբ ոռոգման գծի կառուցում:
2 ճյուղում նախատեսվում է Ф273*5,0մմ խողովակներով 20գմ երկարությամբ ոռոգման գծի կառուցում:
3 ճյուղում նախատեսվում է Ф273*5,0մմ խողովակներով 15գմ երկարությամբ ոռոգման գծի կառուցում:
4 ճյուղում նախատեսվում է Ф426*5,0մմ կիսախողովակներով 55գմ երկարությամբ ոռոգման գծի կառուցում, որը սկիզբ է առնում հողային հունից:
5 ճյուղում նախատեսվում է Ф426*5,0մմ կիսախողովակներով 100գմ երկարությամբ ոռոգման գծի կառուցում, որը սկիզբ է առնում հողային հունից:
Բոլոր մետաղական կիսախողովակները և խողովակները մշակվում են ուժեղ հակակոռոզիոն նյութերով:

ՊԱՀԱՆՋՎՈՂ ԱՇԽԱՏԱՆՔԱՅԻՆ ՌԵՍՈՒՐՍՆԵՐԻ ՑԱՆԿ				
Հ/Հ	ԱՆՎԱՆՈՒՄԸ	ՔԱՆԱԿ	ՈՐԱԿԱՎՈՐՈՒՄ	ԱՇԽ. ՓՈՐՁ / ՏԱՐԻ/
1	Աշխղեկ	1	ԲԱՐՁՐԱԳՈՒՅՆ, ԱՐԴՅՈՒՆԱԲԵՐԱԿԱՆ և ՔԱՂԱՔԱՑԻԱԿԱՆ ՇԻՆԱՐԱՐՈՒԹՅՈՒՆ	3
2	Հիդրոտեխնիկ	1	ՀԱՄԱՊԱՏԱՍԽԱՆ	3
3	Բանվոր	3	ՑԱՆԿԱՑԱԾ	

ՊԱՀԱՆՋՎՈՂ ԼԻՑԵՆԶԻԱՆԵՐԻ ՑԱՆԿ		
Հ/Հ	ԱՆՎԱՆՈՒՄԸ	ԾԱՆՈԹՈՒԹ.
1	Բնակելի, Հասարակական և Արտադրական	
2	Հիդրոտեխնիկական	

ՊԱՀԱՆՋՎՈՂ ՄԵՔԵՆԱ-ՄԵԽԱՆԻԶՄՆԵՐԻ ՑԱՆԿ			
Հ/Հ	ԱՆՎԱՆՈՒՄԸ	ՄԱԿՆԻՇ	ՔԱՆԱԿ
1	Ավտոինքնաթափ	ՑԱՆԿԱՑԱԾ	1
2	Ավտոկռունկ	ՑԱՆԿԱՑԱԾ	1
3	էքսկավատոր	ՑԱՆԿԱՑԱԾ	1

ՈՒՇԱԴՐՈՒԹՅՈՒՆ

1. Աշխատանքների ընթացքում ստորգետնյա կոմունիկացիաների ի հայտ գալու դեպքում դադարեցնել աշխատանքները և դիմել համապատասխան կառույցների: Հետագա աշխատանքները շարունակել միայն համապատասխան կառույցների հետ համաձայնեցնելուց հետո:
2. Շինարարության ընթացքում պետական կամ մասնավոր գույքին պատճառված վնասները փոխհատուցում է կապալառու կազմակերպությունը:

ԳԾԱԳՐԵՐԻ ՑԱՆԿ		
Հ/Հ	ԹԵՐԹ	ԾԱՆՈԹՈՒԹ.
1	ԸՆԴՀԱՆՈՒՐ ՏՎՅԱԼՆԵՐ	
2	ԳԼԽԱՎՈՐ ՀԱՏԱԿԱԳԻԾ	
3	ՈՌՈԳՄԱՆ ՑԱՆՑԻ ՀԱՏԱԿԱԳԻԾ ՆԿ1-ՆԿ2 /ՀԱՏՎԱԾ 1/	
4	ՈՌՈԳՄԱՆ ՑԱՆՑԻ ՀԱՏԱԿԱԳԻԾ ՆԿ3-ՆԿ4 /ՀԱՏՎԱԾ 2/ և ՈՌՈԳՄԱՆ ՑԱՆՑԻ ՀԱՏԱԿԱԳԻԾ ՆԿ5-ՆԿ6 /ՀԱՏՎԱԾ 3/	
5	ՈՌՈԳՄԱՆ ՑԱՆՑԻ ՀԱՏԱԿԱԳԻԾ ՆԿ7-ՆԿ8 /ՀԱՏՎԱԾ 4/	
6	ՈՌՈԳՄԱՆ ՑԱՆՑԻ ՀԱՏԱԿԱԳԻԾ ՆԿ9-ՆԿ10 /ՀԱՏՎԱԾ 5/	
7	ԵՐԿԱՅՆԱԿԱՆ ԿՏՐՎԱԾՔ ՆԿ1-ՆԿ2	
8	ԵՐԿԱՅՆԱԿԱՆ ԿՏՐՎԱԾՔ ՆԿ3-ՆԿ4	
9	ԵՐԿԱՅՆԱԿԱՆ ԿՏՐՎԱԾՔ ՆԿ5-ՆԿ6	
10	ԵՐԿԱՅՆԱԿԱՆ ԿՏՐՎԱԾՔ ՆԿ7-ՆԿ8	
11	ԵՐԿԱՅՆԱԿԱՆ ԿՏՐՎԱԾՔ ՆԿ9-ՆԿ10	
12	ԲԵՏՈՆԵ ԲԱԺԱՆԱՐԱՐ	
13	ՀԱՐԹ ՄԱԿԵՐԵՎՈՒՅԹԱՅԻՆ ՓԱԿԱՆ "ПС" 0.4x0.4x1.2Մ	
14	ՀԱՐԹ ՄԱԿԵՐԵՎՈՒՅԹԱՅԻՆ ՓԱԿԱՆ "ПС" 0.4x0.4x1.2Մ	
15	ՀԱՏՎԱԾ 1-Ի ԱՇԽԱՏԱՆՔՆԵՐԻ ԵՎ ՆՅՈՒԹԵՐԻ ՄԱՍՆԱԳԻՐ	
16	ՀԱՏՎԱԾ 2-Ի ԵՎ 3-Ի ԱՇԽԱՏԱՆՔՆԵՐԻ ԵՎ ՆՅՈՒԹԵՐԻ ՄԱՍՆԱԳԻՐ	
17	ՀԱՏՎԱԾ 4-Ի ԵՎ 5-Ի ԱՇԽԱՏԱՆՔՆԵՐԻ ԵՎ ՆՅՈՒԹԵՐԻ ՄԱՍՆԱԳԻՐ	
18	ԱՆՎՏԱՆԳՈՒԹՅԱՆ ՏԵԽՆԻԿԱՅԻ ՀՐԱՀԱՆԳՆԵՐ	
19	ՀԻՄՆԱԿԱՆ ՄԵՔԵՆԱ ՄԵԽԱՆԻԶՄՆԵՐ	
20	ՇԻՆԱՐԱՐՈՒԹՅԱՆ ԿԱԶՄԱԿԵՐՊՈՒՄ	

ԾԱՆՈԹՈՒԹՅՈՒՆ

1. Շինարարության անվտանգությունը ապահովում է Կապալառու կազմակերպությունը:
2. Կառուցվածքների տեղերը ճշտվում են շինարարության ընթացքում

ԾԱՆՈԹՈՒԹՅՈՒՆ

Աշխատանքները իրականացվելու են դժվարանցանելի տեղամասերում, որտեղ մեքենա-մեխանիզմների մոտեցումը դժվար է:

E A L L C	ԹԱՌԱԹՈՒՄԲ ԲՆԱԿԱՎԱՅՐԻ ՈՌՈԳՄԱՆ ԱՌՎԻ ԿԱՌՈՒՑՈՒՄ			ՊԱՅՄԱՆԱԳԻՐ ՆՎՁՄ ԵՅ ԳՅ ԾՁԲ 2024/11		
			ՆԱԽԱԳԻԾ	ՓՈՒԼ	ԹԵՐԹ	ԹԵՐԹԵՐ
ՏՆՕՐԵՆ	Գ. ՄԵՍՐՈՊՅԱՆ			ԱՆ	1	
ՆԱԽԱԳԾԵՑ	Ս. ԳԱՍՊԱՐՅԱՆ		ԸՆԴՀԱՆՈՒՐ ՏՎՅԱԼՆԵՐ	«ԷԴԱՐ ՓՐՈՋԵՔԹ» ՍՊԸ		

ՈՌՈԳՄԱՆ ՑԱՆՑԻ ՅԱՏԱԿԱԳԻԾ

Մ1:3000

ԹԱՌԱԹՈՒՄԲ ԲՆԱԿԱՎԱՅՐԻ ՈՌՈԳՄԱՆ ԱՌՎԻ ԿԱՌՈՒՑՈՒՄ				ՊԱՅՄԱՆԱԳԻՐ ՆՎԶՄ ԵՅ ԳՅ ԾՁԲ 2024/11		
			ՆԱԽԱԳԻԾ	ՓՈՒԼ	ԹԵՐԹ	ԹԵՐԹԵՐ
ՏՆՕՐԵՆ	Գ. ՄԵՍՐՈՊՅԱՆ			ԱՆ	2	
ՆԱԽԱԳԾՈՂ	Ս. ԳԱՍՊԱՐՅԱՆ		ԳԼԽԱՎՈՐ ՅԱՏԱԿԱԳԻԾ	«ԷԴԱՐ ՓՐՈՋԵՔԹ» ՍՊԸ		

ՈՌՈԳՄԱՆ ՑԱՆՑԻ ՀԱՏԱԿԱԳԻԾ

Մ1:500

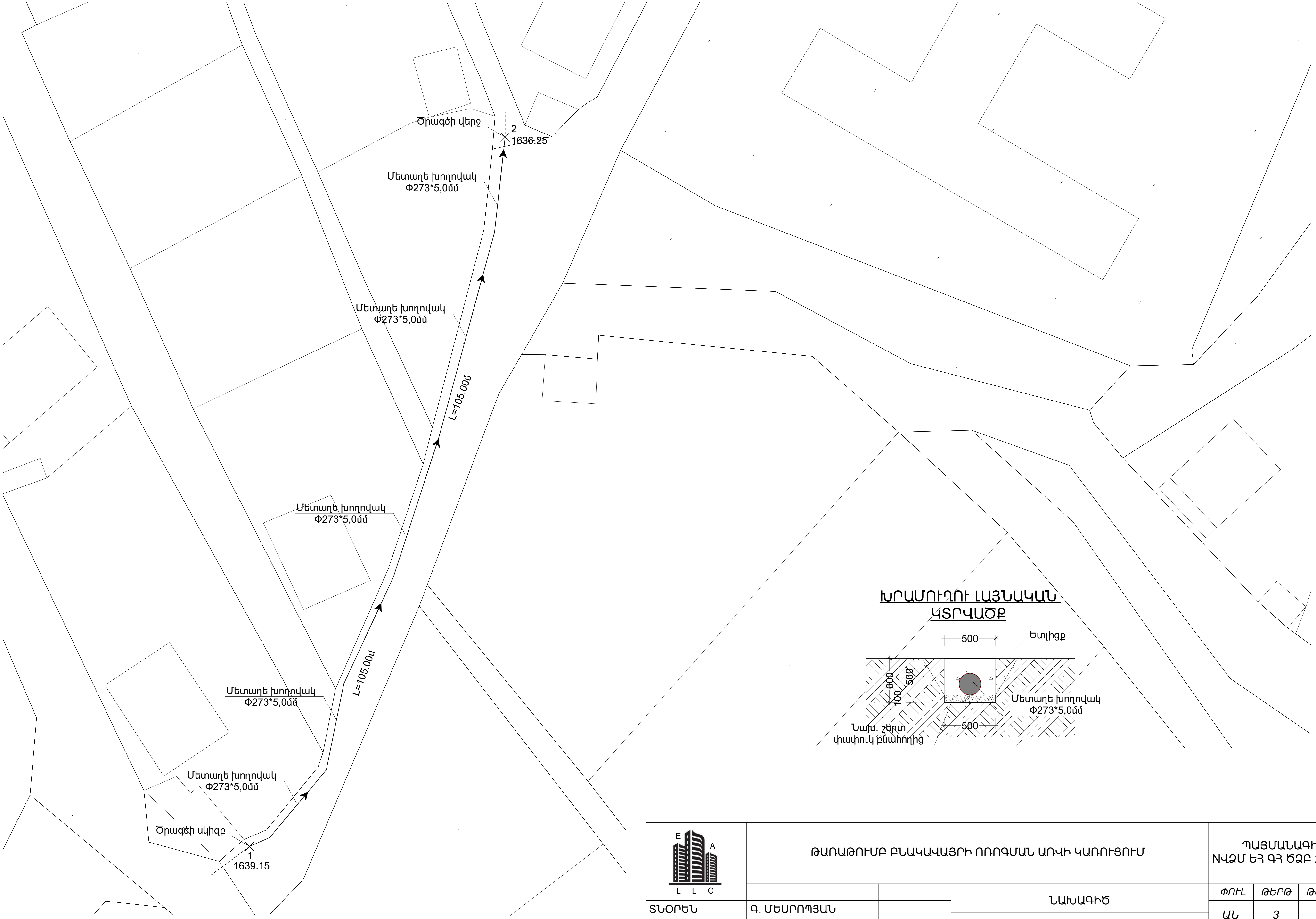

	ԹԱՌԱԹՈՒՄԲ ԲՆԱԿԱՎԱՅՐԻ ՈՌՈԳՄԱՆ ԱՌՎԻ ԿԱՌՈՒՑՈՒՄ			ՊԱՅՄԱՆԱԳԻՐ ՆՎԶՄ ԵՀ ԳՀ ԾՁԲ 2024/11
			ՆԱԽԱԳԻԾ	ՓՈՒԼ / ԹԵՐԹ / ԹԵՐԹԵՐ
ՏՆՕՐԵՆ	Գ. ՄԵՍՐՈՊՅԱՆ			ԱՆ / 3 /
ՆԱԽԱԳԾԵՑ	Ս. ԳԱՍՊԱՐՅԱՆ		ՈՌՈԳՄԱՆ ՑԱՆՑԻ ՀԱՏԱԿԱԳԻԾ ՆԿ1-ՆԿ2 / ՀԱՏՎԱԾ 1/	«ԷՂԱՐ ՓՐՈՋԵՔԹ» ՍՊԸ

ՈՌՈԳՄԱՆ ՑԱՆՑԻ ՀԱՏԱԿԱԳԻԾ

Մ1:500

ԽՐԱՄՈՒՂՈՒ ԼԱՅՆԱԿԱՆ ԿՏՐՎԱԾՔ

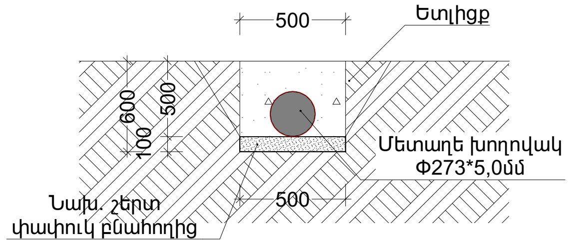

E A L L C	ԹԱՌԱԹՈՒՄԲ ԲՆԱԿԱՎԱՅՐԻ ՈՌՈԳՄԱՆ ԱՌՎԻ ԿԱՌՈՒՑՈՒՄ			ՊԱՅՄԱՆԱԳԻՐ ՆՎՁՄ ԵՀ ԳՀ ԾՁԲ 2024/11	
			ՆԱԽԱԳԻԾ	ՓՈՒԼ / ԱՆ	ԹԵՐԹ / 4	ԹԵՐԹԵՐ
ՏՆՕՐԵՆ	Գ. ՄԵՍՐՈՊՅԱՆ		ՈՌՈԳՄԱՆ ՑԱՆՑԻ ՀԱՏԱԿԱԳԻԾ ՆԿ3-ՆԿ4 /ՀԱՏՎԱԾ 2/ և ՈՌՈԳՄԱՆ ՑԱՆՑԻ ՀԱՏԱԿԱԳԻԾ ՆԿ5-ՆԿ6 /ՀԱՏՎԱԾ 3/	«ԷԴԱՐ ՓՐՈՋԵՔԹ» ՍՊԸ		
ՆԱԽԱԳԾՈՂ	Ս. ԳԱՍՊԱՐՅԱՆ					

ՈՌՈԳՄԱՆ ՑԱՆՑԻ ՀԱՏԱԿԱԳԻԾ

Մ1:500

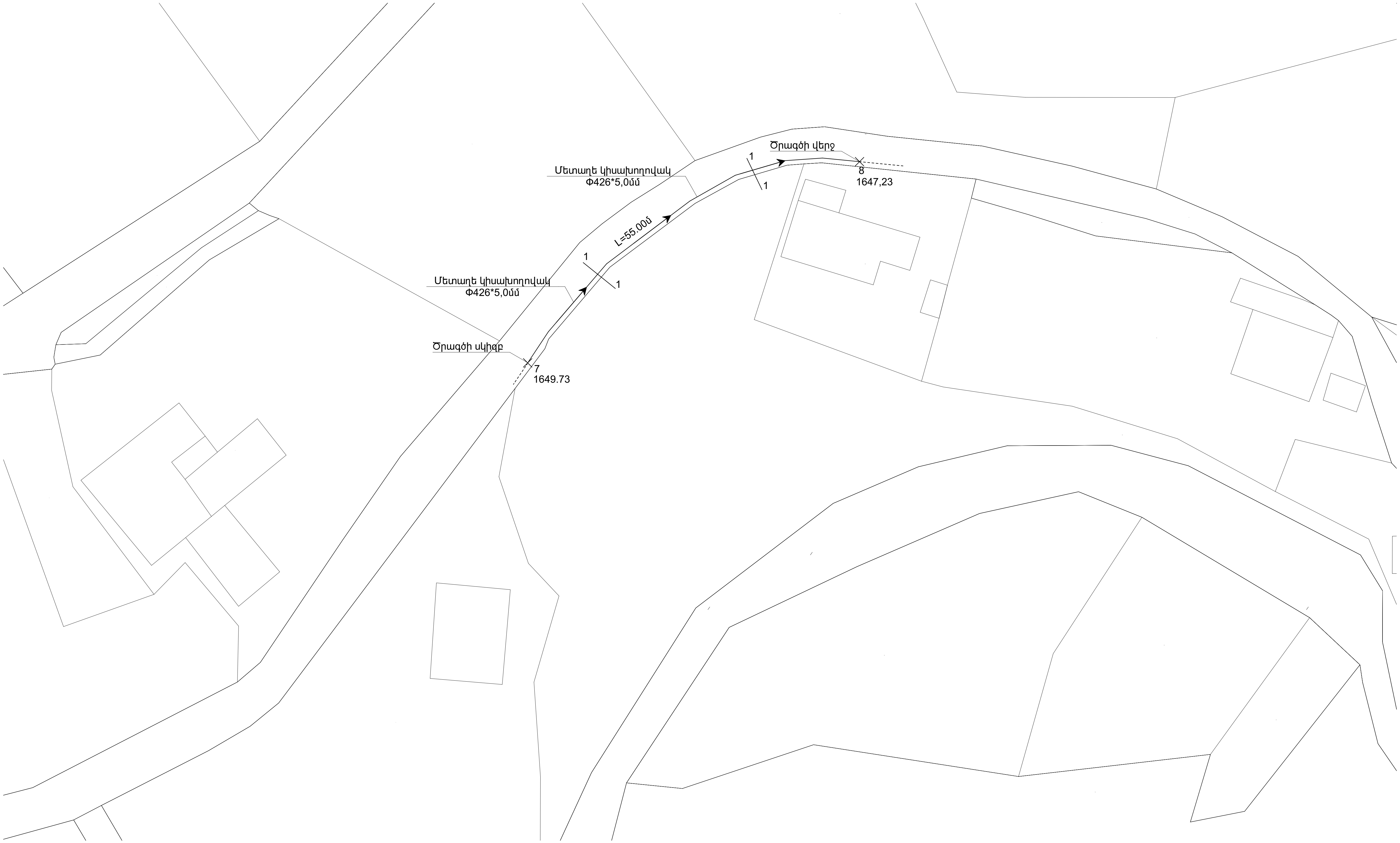

1-1

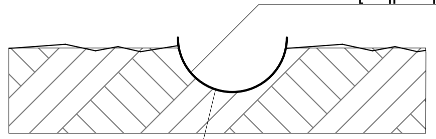

ԹԱՌԱԹՈՒՄԲ ԲՆԱԿԱՎԱՅՐԻ ՈՌՈԳՄԱՆ ԱՌՎԻ ԿԱՌՈՒՑՈՒՄ			ՊԱՅՄԱՆԱԳԻՐ ՆՎԶՄ ԵՀ ԳՀ ԾՁԲ 2024/11		
		ՆԱԽԱԳԻԾ	ՓՈՒԼ	ԹԵՐԹ	ԹԵՐԹԵՐ
ՏՆՕՐԵՆ	Գ. ՄԵՍՐՈՊՅԱՆ		ԱՆ	5	
ՆԱԽԱԳԾԵՑ	Ս. ԳԱՍՊԱՐՅԱՆ	ՈՌՈԳՄԱՆ ՑԱՆՑԻ ՀԱՏԱԿԱԳԻԾ ՆԿ7-ՆԿ8 / ՀԱՏՎԱԾ 4/	«ԷՂԱՐ ՓՐՈՋԵՔԹ» ՍՊԸ		

ՈՌՈԳՄԱՆ ՑԱՆՑԻ ՀԱՏԱԿԱԳԻԾ

Մ1:500

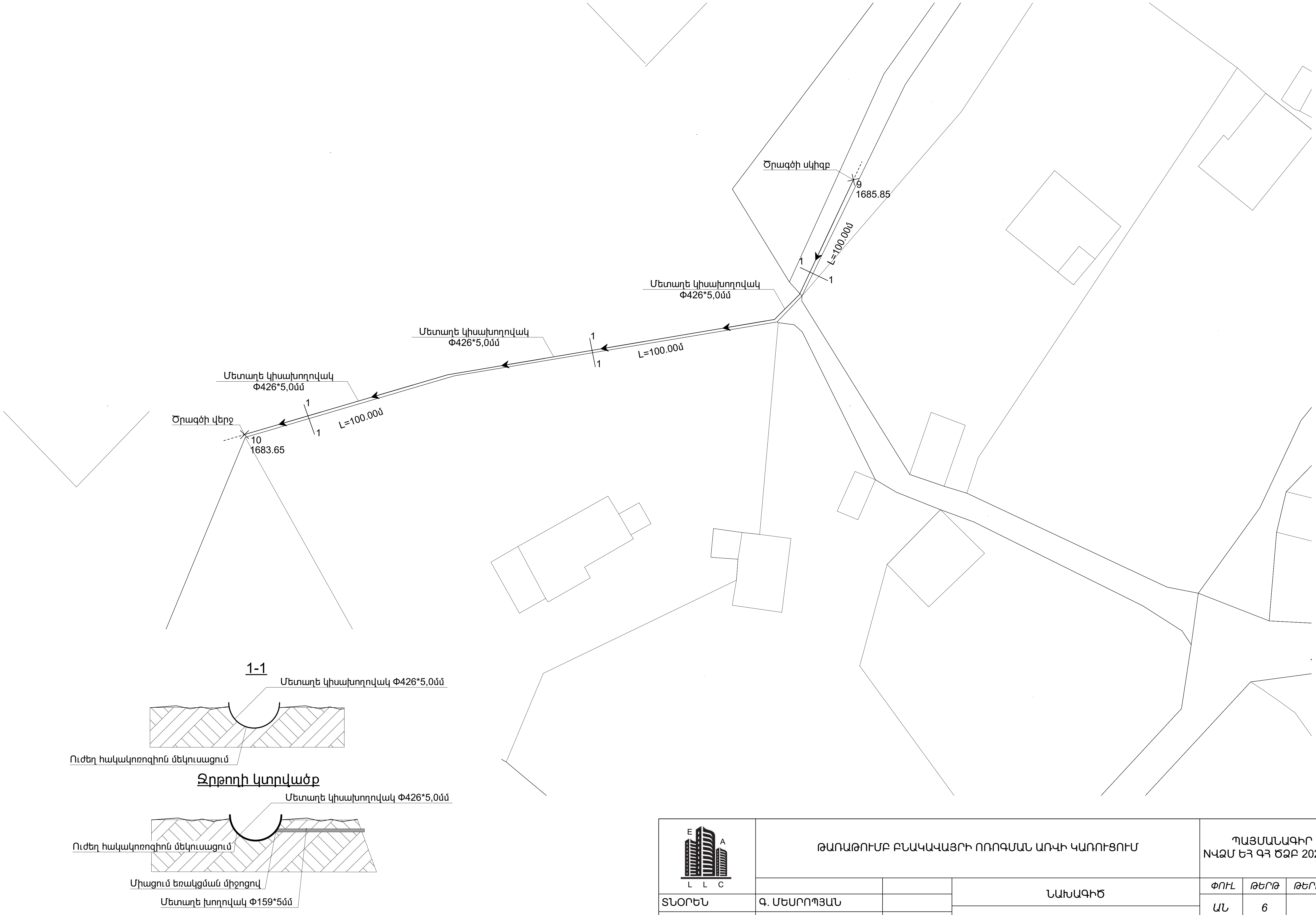

E A L L C	ԹԱՌԱԹՈՒՄԲ ԲՆԱԿԱՎԱՅՐԻ ՈՌՈԳՄԱՆ ԱՌՎԻ ԿԱՌՈՒՑՈՒՄ			ՊԱՅՄԱՆԱԳԻՐ ՆՎՋՄ ԵՀ ԳՀ ԾՁԲ 2024/11
			ՆԱԽԱԳԻԾ	ՓՈՒԼ / ԹԵՐԹ / ԹԵՐԹԵՐ
ՏՆՕՐԵՆ	Գ. ՄԵՍՐՈՊՅԱՆ			ԱՆ / 6 /
ՆԱԽԱԳԾՈՂ	Ս. ԳԱՍՊԱՐՅԱՆ		ՈՌՈԳՄԱՆ ՑԱՆՑԻ ՀԱՏԱԿԱԳԻԾ ՆԿ9-ՆԿ10 / ՀԱՏՎԱԾ 5/	«ԷԴԱՐ ՓՐՈՋԵՔԹ» ՍՊԸ

ԵՐԿԱՅՆԱԿԱՆ ԿՏՐՎԱԾՔ ՆԿ1-ՆԿ2

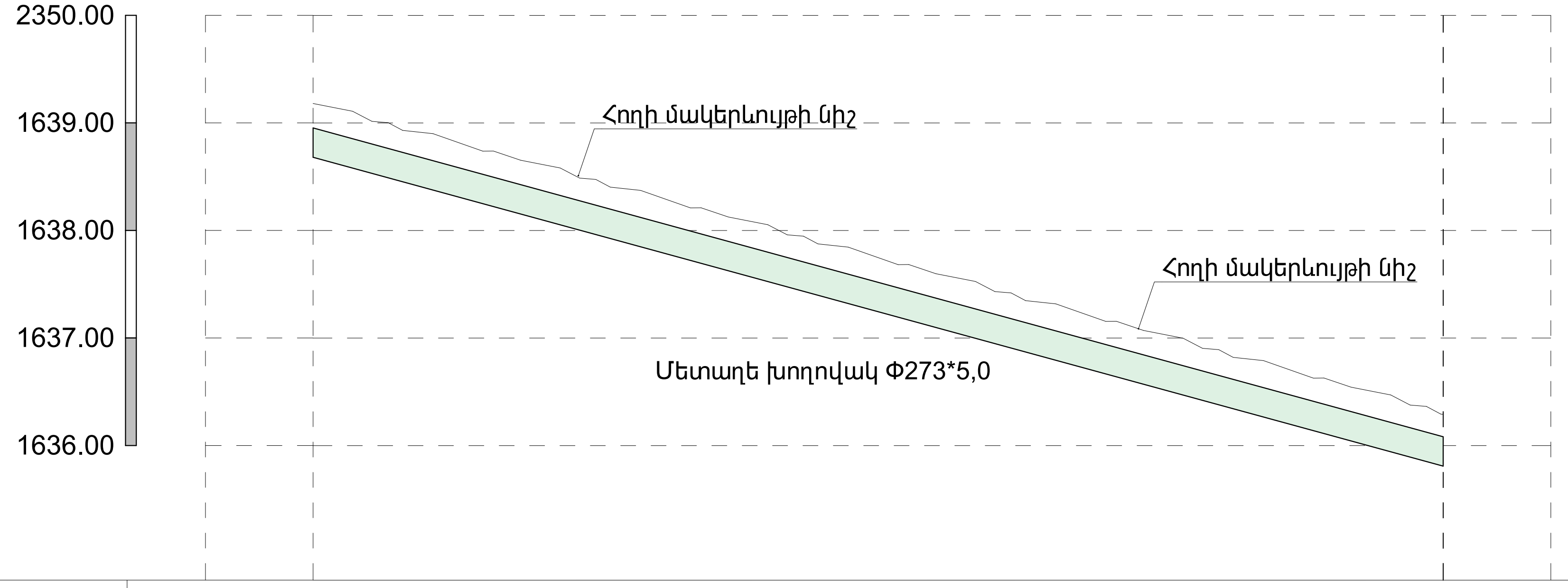

Մ Հոր. 1 : 100
Ուղղ. 1 : 100

Նախագծվող հատակի նիշը	1638.45		1635.55
Հողի նախագծային նիշը	1638.55		1635.65
Հողի բնական նիշը	1639,15		1636,25
Խողովակի տիպը և հիդրավլիկական պարամետրերը		Մետաղե խողովակ Ф273*5,0	
Թեքություն / Հեռավորություն (մ)	105.00		0.03
Երկարություն , մ			
Նշահարման կետեր	ՆԿ1+ 00.00		ՆԿ2+ 00.00
Ուղեգծի հատակագիծ			
Երկրաբանություն		(1) III, IV, V	

ԽՐԱՄՈՒՂՈՒ ԼԱՅՆԱԿԱՆ ԿՏՐՎԱԾՔ

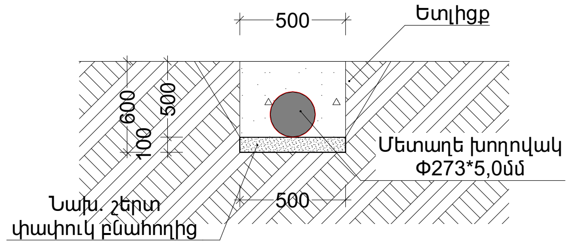

	ԹԱՌԱԹՈՒՄԲ ԲՆԱԿԱՎԱՅՐԻ ՈՌՈԳՄԱՆ ԱՌՎԻ ԿԱՌՈՒՑՈՒՄ			ՊԱՅՄԱՆԱԳԻՐ ՆՎԶՄ ԵՀ ԳՀ ԾՁԲ 2024/11		
			ՆԱԽԱԳԻԾ	ՓՈՒԼ	ԹԵՐԹ	ԹԵՐԹԵՐ
ՏՆՕՐԵՆ	Գ. ՄԵՍՐՈՊՅԱՆ			ԱՆ	7	
ՆԱԽԱԳԾԵՑ	Ս. ԳԱՍՊԱՐՅԱՆ		ԵՐԿԱՅՆԱԿԱՆ ԿՏՐՎԱԾՔ ՆԿ1-ՆԿ2	«ԷԴԱՐ ՓՐՈՋԵՔԹ» ՍՊԸ		

ԵՐԿԱՅՆԱԿԱՆ ԿՏՐՎԱԾՔ ՆԿ3-ՆԿ4

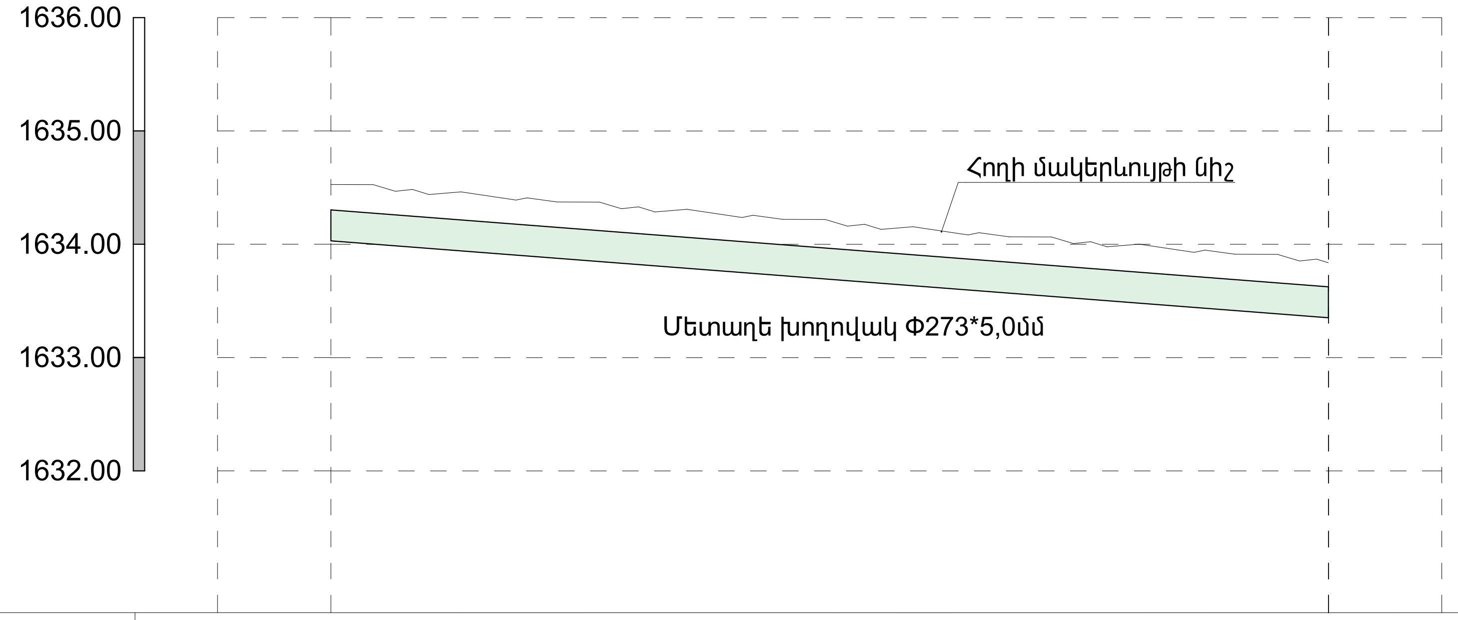

Մ Հոր. 1 : 25
Ուղղ. 1 : 100

Նախագծվող հատակի նիշը	1633,92	1633,33
Հողի նախագծային նիշը	1633,82	1633,23
Հողի բնական նիշը	1634,42	1633,83
Խողովակի տիպը և հիդրավլիկական պարամետրերը	Մետաղե խողովակ Φ273*5,0մմ	
Թեքություն / Հեռավորություն (մ)	0.03 / 20.00	
Երկարություն , մ	20.00	
Նշահարման կետեր	ՆԿ3+ 00.00	ՆԿ4+ 00.00
Ուղեգծի հատակագիծ		
Երկրաբանություն	1 III, IV, V	

ԽՐԱՄՈՒՂՈՒ ԼԱՅՆԱԿԱՆ ԿՏՐՎԱԾՔ

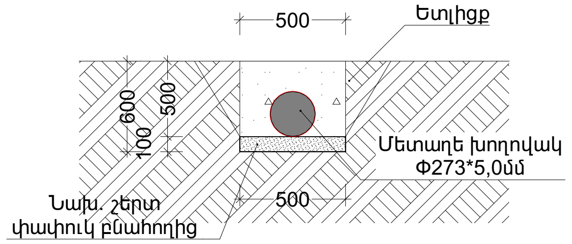

E A L L C	ԹԱՌԱԹՈՒՄԲ ԲՆԱԿԱՎԱՅՐԻ ՈՌՈԳՄԱՆ ԱՌՎԻ ԿԱՌՈՒՑՈՒՄ			ՊԱՅՄԱՆԱԳԻՐ ՆՎԶՄ ԵՀ ԳՀ ԾՁԲ 2024/11		
			ՆԱԽԱԳԻԾ	ՓՈՒԼ	ԹԵՐԹ	ԹԵՐԹԵՐ
ՏՆՕՐԵՆ	Գ. ՄԵՍՐՈՊՅԱՆ			ԱՆ	8	
ՆԱԽԱԳԾԵՑ	Ս. ԳԱՍՊԱՐՅԱՆ		ԵՐԿԱՅՆԱԿԱՆ ԿՏՐՎԱԾՔ ՆԿ3-ՆԿ4	«ԷԴԱՐ ՓՐՈՋԵՔԹ» ՍՊԸ		

ԵՐԿԱՅՆԱԿԱՆ ԿՏՐՎԱԾՔ ՆԿ5-ՆԿ6

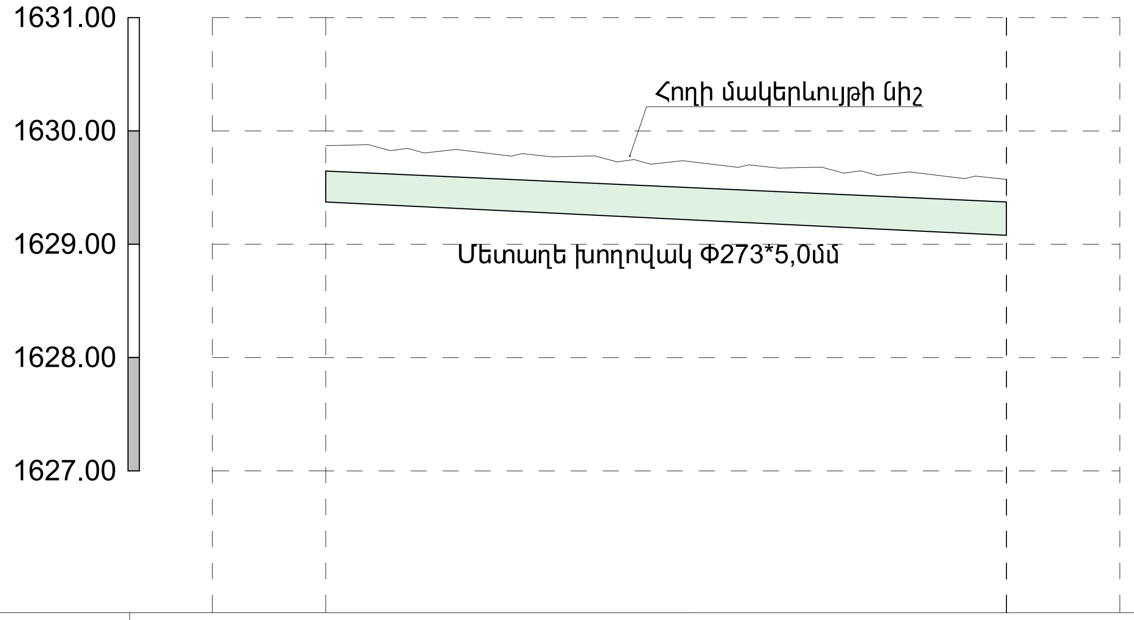

Մ Հոր. 1 : 25
Ուղղ. 1 : 100

Նախագծվող հատակի նիշը	1629,32	1629,13
Հողի նախագծային նիշը	1629,22	1629,03
Հողի բնական նիշը	1629,82	1629,63
Խողովակի տիպը և հիդրավլիկական պարամետրերը	Մետաղե խողովակ Φ273*5,0մմ	
Թեքություն / Հեռավորություն (մ)	0.03 / 15.00	
Երկարություն , մ	15.00	
Նշահարման կետեր	ՆԿ5+ 00.00	ՆԿ6+ 00.00
Ուղեգծի հատակագիծ		
Երկրաբանություն	1 III, IV, V	

ԽՐԱՄՈՒՂՈՒ ԼԱՅՆԱԿԱՆ ԿՏՐՎԱԾՔ

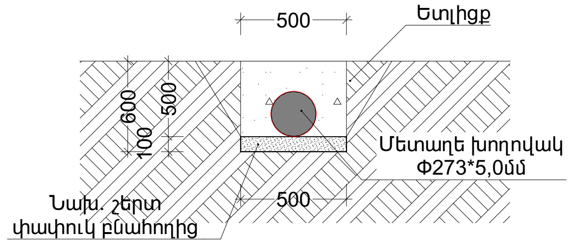

E A L L C	ԹԱՌԱԹՈՒՄԲ ԲՆԱԿԱՎԱՅՐԻ ՈՌՈԳՄԱՆ ԱՌՎԻ ԿԱՌՈՒՑՈՒՄ				ՊԱՅՄԱՆԱԳԻՐ ՆՎՁՄ ԵՀ ԳՀ ԾՁԲ 2024/11	
			ՆԱԽԱԳԻԾ	ՓՈՒԼ	ԹԵՐԹ	ԹԵՐԹԵՐ
ՏՆՕՐԵՆ	Գ. ՄԵՍՐՈՊՅԱՆ			ԱՆ	9	
ՆԱԽԱԳԾՈՂ	Ս. ԳԱՍՊԱՐՅԱՆ		ԵՐԿԱՅՆԱԿԱՆ ԿՏՐՎԱԾՔ ՆԿ5-ՆԿ6	«ԷԴԱՐ ՓՐՈՋԵՔԹ» ՍՊԸ		

ԵՐԿԱՅՆԱԿԱՆ ԿՏՐՎԱԾՔ ՆԿ7-ՆԿ8

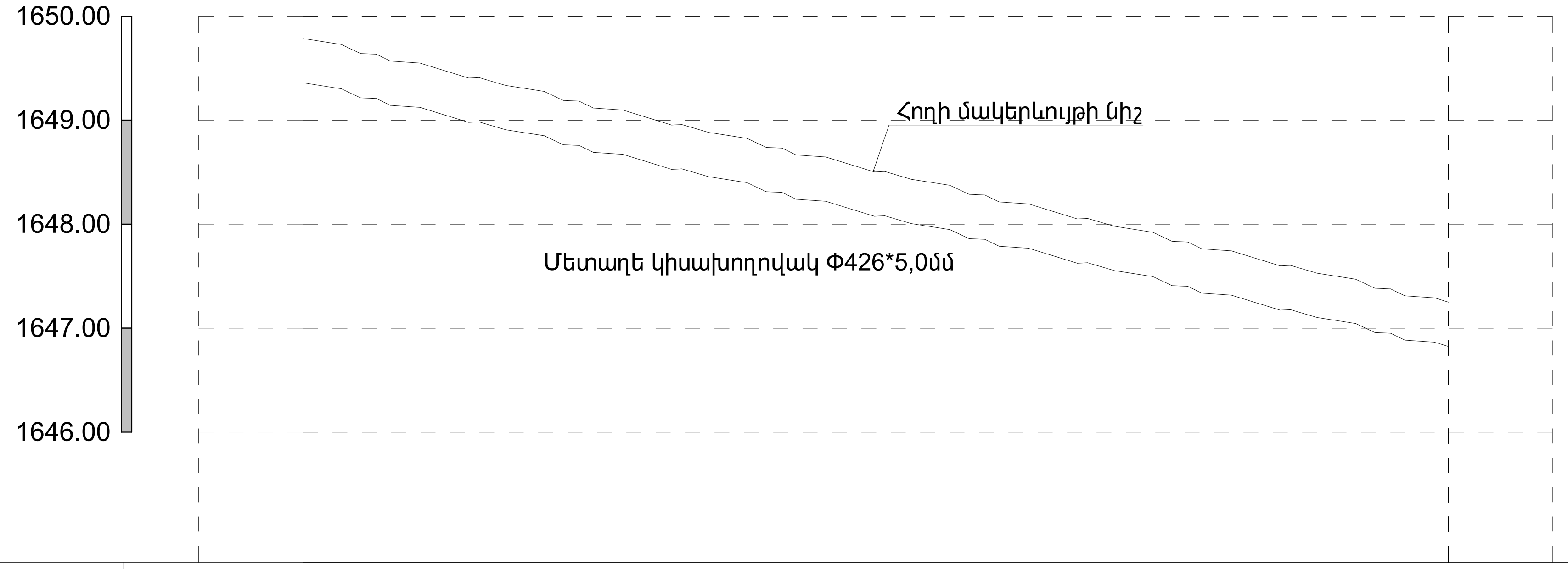

Մ Հոր. 1 : 50
Ուղղ. 1 : 100

Նախագծվող հատակի նիշը	1649.33	1646.83
Հողի նախագծային նիշը	1649.33	1646.83
Հողի բնական նիշը	1649.73	1647.23
Խողովակի տիպը և հիդրավլիկական պարամետրերը	Մետաղե կիսախողովակ Փ426*5,0մմ	
Թեքություն / Հեռավորություն (մ)	55.00	0.05
Երկարություն , մ	55.00	
Նշահարման կետեր	ՆԿ7+ 00.00	ՆԿ8+ 00.00
Ուղեգծի հատակագիծ		
Երկրաբանություն	① III, IV, V	

1-1

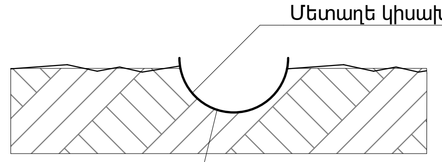

E A L L C	ԹԱՌԱԹՈՒՄԲ ԲՆԱԿԱՎԱՅՐԻ ՈՌՈԳՄԱՆ ԱՌՎԻ ԿԱՌՈՒՑՈՒՄ				ՊԱՅՄԱՆԱԳԻՐ ՆՎՁՄ ԵՀ ԳՀ ԾՁԲ 2024/11
			ՆԱԽԱԳԻԾ	ՓՈՒԼ	ԹԵՐԹ	ԹԵՐԹԵՐ
ՏՆՕՐԵՆ	Գ. ՄԵՍՐՈՊՅԱՆ			ԱՆ	10	
ՆԱԽԱԳԾՈՂ	Ս. ԳԱՍՊԱՐՅԱՆ		ԵՐԿԱՅՆԱԿԱՆ ԿՏՐՎԱԾՔ ՆԿ7-ՆԿ8	«ԷԴԱՐ ՓՐՈՋԵՔԹ» ՍՊԸ		

ԵՐԿԱՅՆԱԿԱՆ ԿՏՐՎԱԾՔ ՆԿ9-ՆԿ10

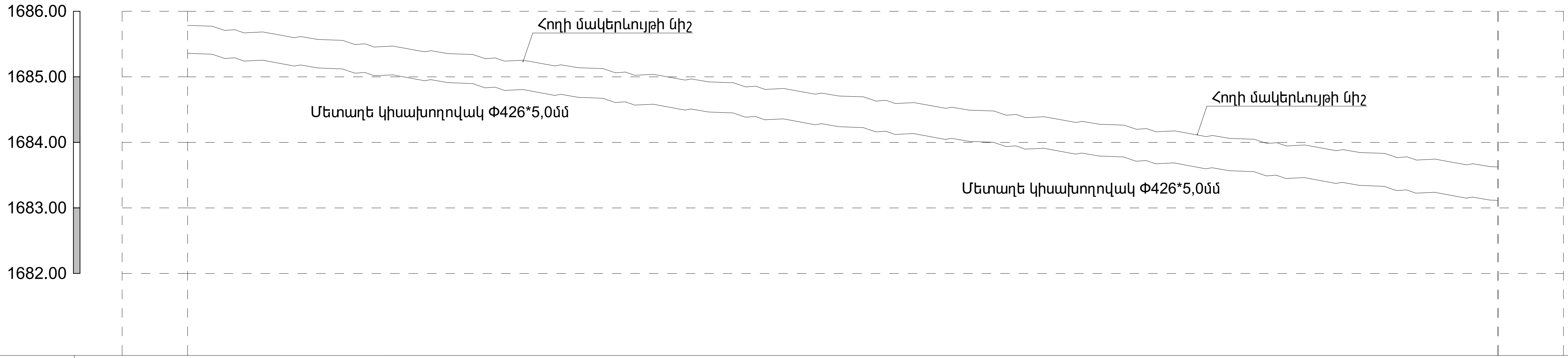

Մ Հոր. 1 : 50
Ուղղ. 1 : 100

Նախագծվող հատակի նիշը	1685.45	1683.25
Հողի նախագծային նիշը	1685.45	1683.25
Հողի բնական նիշը	1685.85	1683.65
Խողովակի տիպը և հիդրավլիկական պարամետրերը	Մետաղե կիսախողովակ Φ426*5,0մմ	
Թեքություն / Հեռավորություն (մ)	100.00	0.022
Երկարություն , մ	100.00	
Նշահարման կետեր	ՆԿ9+ 00.00	ՆԿ10+ 00.00
Ուղեգծի հատակագիծ		
Երկրաբանություն	1 III, IV, V	1 III, IV, V

1-1

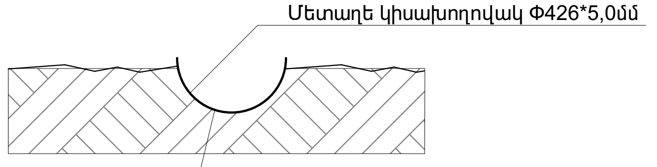

E A L L C	ԹԱՌԱԹՈՒՄԲ ԲՆԱԿԱՎԱՅՐԻ ՈՌՈԳՄԱՆ ԱՌՎԻ ԿԱՌՈՒՑՈՒՄ			ՊԱՅՄԱՆԱԳԻՐ ՆՎԶՄ ԵՀ ԳՀ ԾՁԲ 2024/11
			ՆԱԽԱԳԻԾ	ՓՈՒԼ / ԹԵՐԹ / ԹԵՐԹԵՐ
ՏՆՕՐԵՆ	Գ. ՄԵՍՐՈՊՅԱՆ			ԱՆ / 11 /
ՆԱԽԱԳԾԵՑ	Ս. ԳԱՍՊԱՐՅԱՆ		ԵՐԿԱՅՆԱԿԱՆ ԿՏՐՎԱԾՔ ՆԿ9-ՆԿ10	«ԷԴԱՐ ՓՐՈՋԵՔԹ» ՍՊԸ

ԲԵՏՈՆԵ ԲԱԺԱՆԱՐԱՐ

ՀԱՏԱԿԱԳԻԾ

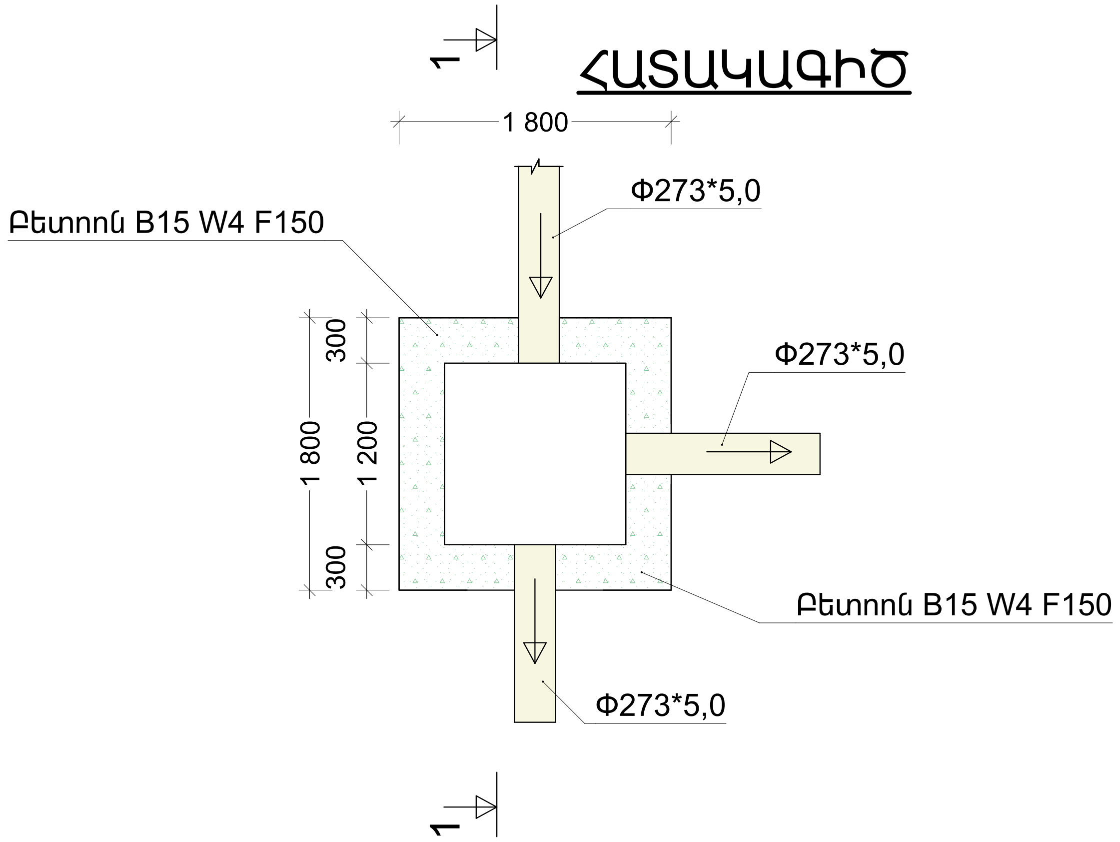

1-1

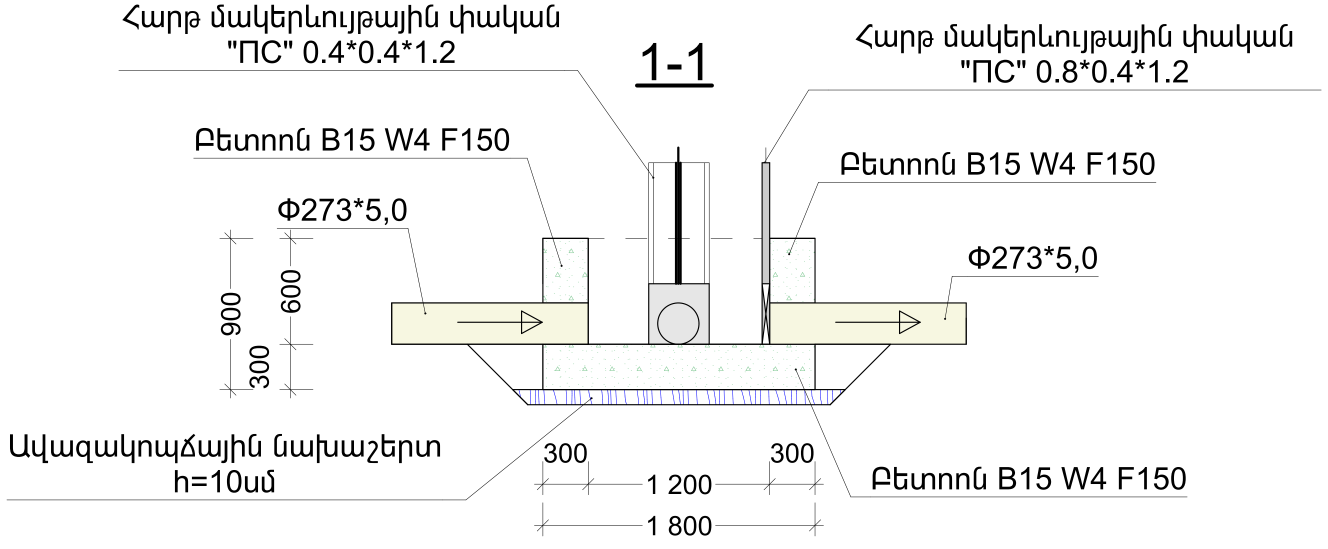

Հ/Հ	ԱՇԽԱՏԱՆՔԻ ԱՆՎԱՆՈՒՄԸ	ՉԱՓ. ՄԻԱՎ.	ՔԱՆԱԿ	ԾԱՆՈԹՈՒԹՅՈՒՆ
1	Փոսորակի քանդում	մ³	2,00	
2	Փոսորակի ետլիցք կոպլիճքի մշակված գրունտներից	մ³	1.20	
3	Ավելացած գրունտի հարթեցում տեղում	մ³	0.80	
4	Ավազակոպճային նախաշերտ	մ³	0.40	h=10սմ
5	Հատակի և պատերի միաձույլ բետոն	մ³	1.88	B15, W4, F150
6	Հարթ մակերևույթային փական "ПС" 0,4x0.4x1.2 (70.0 կգ)	հատ	2	
7	Մետաղական տարրերի երկշերտ յուղաներկում	մ²	1.80	

E A L L C	ԹԱՌԱԹՈՒՄԲ ԲՆԱԿԱՎԱՅՐԻ ՈՌՈԳՄԱՆ ԱՌՎԻ ԿԱՌՈՒՑՈՒՄ			ՊԱՅՄԱՆԱԳԻՐ ՆՎՁՄ ԵՅ ԳՅ ԾՁԲ 2024/11
			ՆԱԽԱԳԻԾ	ՓՈՒԼ: ԱՆ / ԹԵՐԹ: 12 / ԹԵՐԹԵՐ:
ՏՆՕՐԵՆ	Գ. ՄԵՍՐՈՊՅԱՆ			
ՆԱԽԱԳԾԵՑ	Ս. ԳԱՍՊԱՐՅԱՆ		ԲԵՏՈՆԵ ԲԱԺԱՆԱՐԱՐ	«ԷԴԱՐ ՓՐՈՋԵՔԹ» ՍՊԸ

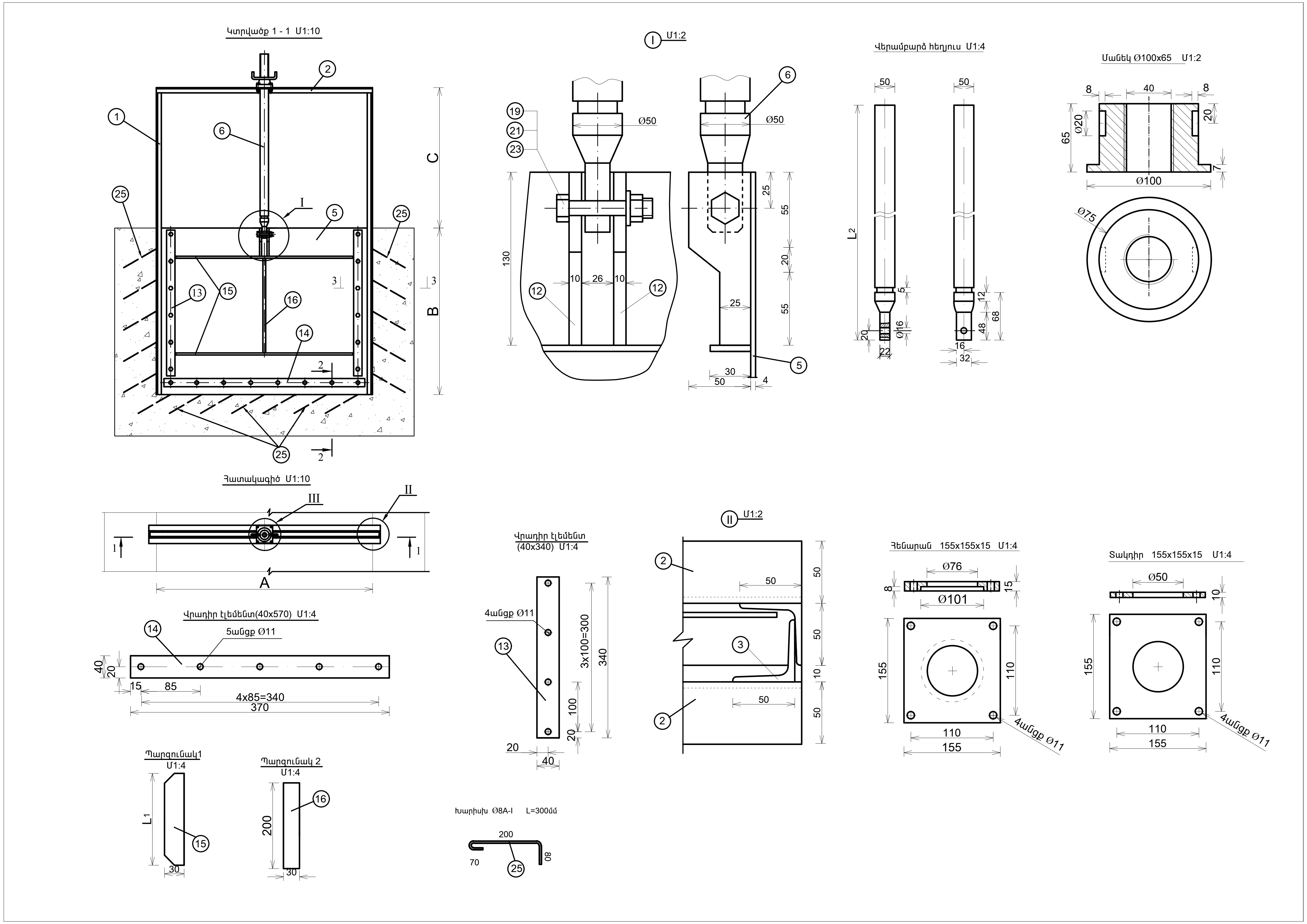

E A L L C	ԹԱՌԱԹՈՒՄԲ ԲՆԱԿԱՎԱՅՐԻ ՈՌՈԳՄԱՆ ԱՌՎԻ ԿԱՌՈՒՑՈՒՄ			ՊԱՅՄԱՆԱԳԻՐ ՆՎԶՄ ԵՀ ԳՀ ԾՁԲ 2024/11
			ՆԱԽԱԳԻԾ	ՓՈՒԼ: ԱՆ; ԹԵՐԹ: 13; ԹԵՐԹԵՐ:
ՏՆՕՐԵՆ	Գ. ՄԵՍՐՈՊՅԱՆ			
ՆԱԽԱԳԾՈՂ	Ս. ԳԱՍՊԱՐՅԱՆ		ՀԱՐԹ ՄԱԿԵՐԵՎՈՒՅԹԱՅԻՆ ՓԱԿԱՆ "ПС" 0.4x0.4x1.2Մ	«ԷԴԱՐ ՓՐՈՋԵՔԹ» ՍՊԸ

Կտրվածք 3 - 3 Մ1:2

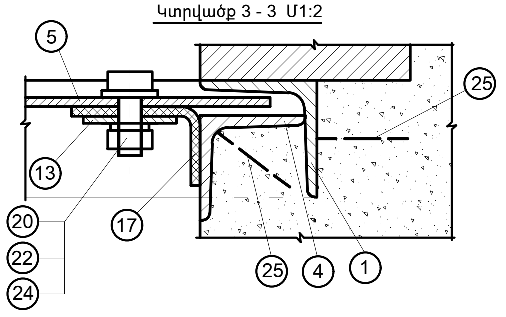

III Մ1:4

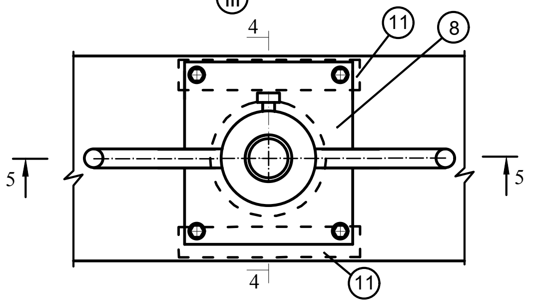

Կտրվածք 5 - 5 Մ1:4

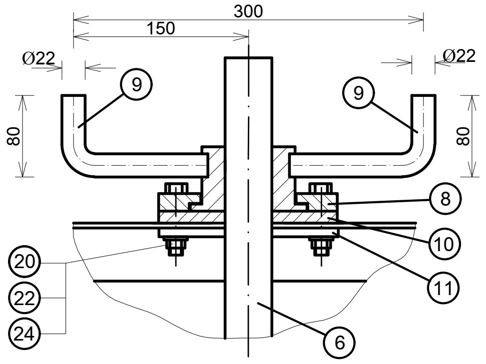

Վահան (460x400) Մ1:10

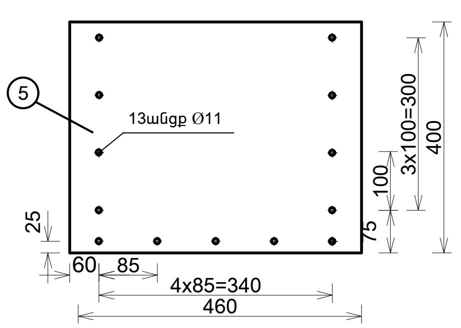

Կտրվածք 2 - 2 Մ1:2

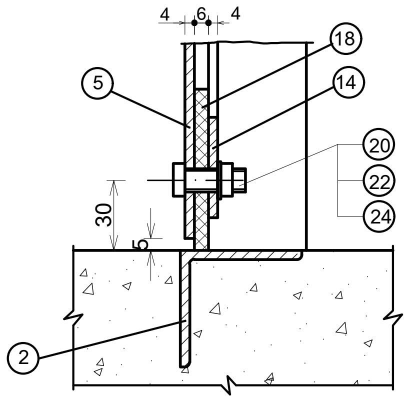

Կտրվածք 4 - 4
Մ1:4

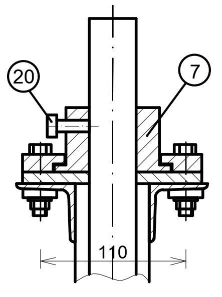

Բարձակ Մ1:4

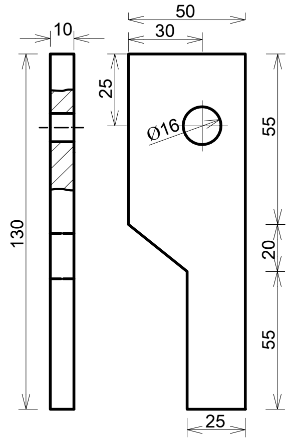

Հարթ փականի դետալների մասնագիրը

Փականի չափերը, մմ	Դետալ	Անվանումը	Քանակը	Քաշը, կգ		Ծանոթ.
				1 էլ-տի	Ընդհանուր	
A = 400, B = 400, C = 1200	1	Անկյունակ 50x50x5 Պողպատ3 L=1600մմ	2	6.03	12.06	ՊՍՏ8509-72
	2	Անկյունակ 50x50x5 Պողպատ3 L=500մմ	3	1.89	5.67	ՊՍՏ8509-72
	3	Անկյունակ 50x50x5 Պողպատ3 L=50մմ	2	0.19	0.38	ՊՍՏ8509-72
	4	Անկյունակ 50x50x5 Պողպատ3 L=400մմ	2	1.51	3.02	ՊՍՏ8509-72
	5	Վահան 460x400x5 Պողպատ3	1	7.22	7.22	ՊՍՏ19903-74
	6	Վերամբարձ հեղյուս Պողպատ45 L_2=1400մմ	1	21.5	21.5	ՊՍՏ19903-74
	7	Մանեկ Ø100x65 Պողպատ45	1	5.15	5.15	ՊՍՏ19903-74
	8	Հենարան 155x155x15 Պողպատ3	1	2.83	2.83	ՊՍՏ19903-74
	9	Բռնակ Ø22x230 Պողպատ3	2	0.7	1.4	ՊՍՏ19903-74
	10	Տակդիր 155x155x15 Պողպատ3	1	2.83	2.83	ՊՍՏ19903-74
	11	Թիթեղ 160x30x10 Պողպատ3	2	0.38	0.76	ՊՍՏ19903-74
	12	Բարձակ 130x50x10 Պողպատ3	2	0.51	1.02	ՊՍՏ19903-74
	13	Վրադիր էլեմենտ 4x40x340 Պողպատ3	2	0.43	0.86	ՊՍՏ6009-70
	14	Վրադիր էլեմենտ 4x40x370 Պողպատ3	1	0.47	0.47	ՊՍՏ6009-70
	15	Պարզունակ 4x30 Պողպատ3 L_1=290մմ	2	0.27	0.54	ՊՍՏ6009-70
	16	Պարզունակ 4x30 Պողպատ3 L=200մմ	1	0.19	0.19	ՊՍՏ6009-70
	17	Կողային քփացում 4x80x400մմ	2	0.2	0.4	ՊՍՏ7338-77
	18	Հատակային քփացում 6x50x400մմ	1	0.3	0.3	ՊՍՏ7338-77
	19	Հեղյուս M16x70 46. 02	1	0.2	0.2	ՊՍՏ7798-70
	20	Հեղյուս M10x30 46. 02	13	0.04	0.52	ՊՍՏ7798-70
	21	Մանեկ M16 8. 02	1	0.1	0.1	ՊՍՏ5915-70
	22	Մանեկ M10 8. 02	13	0.02	0.26	ՊՍՏ5915-70
	23	Տափողակ 16	1	0.04	0.04	ՊՍՏ6402-70
	24	Տափողակ 10	13	0.003	0.04	ՊՍՏ6402-70
	25	Խարիսխ Ø8A-I L=350մմ քայլը 100մմ	16	0.14	2.24	ՊՍՏ5781-82
Ընդհամենը					70.0	

Ծանոթություն

1. Եռակցման կարերը իրականացնել համաձայն ՊՍՏ 5264-80 Э - 42 էլեկտրոդով ըստ ՊՍՏ 9467-75:

E A L L C	ԹԱՌԱԹՈՒՄԲ ԲՆԱԿԱՎԱՅՐԻ ՈՌՈԳՄԱՆ ԱՌՎԻ ԿԱՌՈՒՑՈՒՄ			ՊԱՅՄԱՆԱԳԻՐ ՆՎԶՄ ԵՀ ԳՀ ԾԶԲ 2024/11
			ՆԱԽԱԳԻԾ	ՓՈՒԼ / ԹԵՐԹ / ԹԵՐԹԵՐ
ՏՆՕՐԵՆ	Գ. ՄԵՍՐՈՊՅԱՆ			ԱՆ / 14 /
ՆԱԽԱԳԾԵՑ	Ս. ԳԱՍՊԱՐՅԱՆ		ՀԱՐԹ ՄԱԿԵՐԵՎՈՒՅԹԱՅԻՆ ՓԱԿԱՆ "ПС" 0.4x0.4x1.2Մ	«ԷԴԱՐ ՓՐՈՋԵՔԹ» ՍՊԸ

	ՀԱՏՎԱԾ 1	գմ/пм	105
1	Բնահողի մշակումը 3-րդ կարգի գրունտներում էքսկավատորով, կողլիցք Обработка грунтах 3 класса экскаватором	մ3/м3	22.050
2	Բնահողի մշակումը 4 կարգի գրունտներում Обработка почвы на почвах 4 класса	մ3/м3	7.875
3	Բնահողի մշակումը 5 կարգի գրունտներում Обработка почвы на почвах 5 класса	մ3/м3	1.575
4	Տեղի փափուկ բնահողից նախապատրաստական շերտի փռումխողովակների տակ Почвенная смесь закладывается из гравия под водопропускные трубы подготовительного слоя.	մ3/м3	5.250
5	Խողովակաշարերի տեղադրում պողպատե կիսախողովակներից 273*5.0մմ տրամագծով Монтаж трубопроводов из стальных полутруб диаметр 273*5,0мм	գմ/пм	105.000
6	Խողովակի արտաքին մակերեսների հակակոռոզիոն մեկուսացում բիտումային մածիկով Антикоррозийная изоляция наружных поверхностей трубы битумной пастой	մ2/м2	90.008
7	Բնահողի ետլիցք բուլդոզերով Обратная засыпка грунта бульдозером	մ3/м3	20.107
8	Անհարթությունների ուղղում մեխանիզմով ПЛАНИРОВКА ЭКСКАВАТОРОМ-ПЛАНИРОВЩИКОМ	մ2 / м2	105.000
9	Մետաղական ցանցի ծեռքբերում և տեղադրում խողովակաշարի սկզբնամասում Строительство и монтаж металлической сетки в начале трубопровода.	հատ/шт	18.000

	ԲԵՏՈՆԵ ՋՐԲԱԺԱՆ		
10	Բնահողի մշակումը 3-րդ կարգի գրունտներում էքսկավատորով, կողլիցք Обработка грунтах 3 класса экскаватором	մ3/м3	11.200
11	Բնահողի մշակումը 4 կարգի գրունտներում Обработка почвы на почвах 4 класса	մ3/м3	4.000
12	Բնահողի մշակումը 5 կարգի գրունտներում Обработка почвы на почвах 5 класса	մ3/м3	0.800
13	Բնահողի ետլիցք բուլդոզերով Обратная засыпка	մ3/м3	9.600
14	Ավելացած գրունտի հարթեցում տեղում Выравнивание добавленной земли на участке	մ3/м3	6.400
15	Ավազակոպտծով նախաշերտի իրականացում10սմ Пескоструйная обработка 10 см	մ3/м3	3.200
16	Հատակի և պատերի իրականացում B15, F150, W4 դասի բետոնով Выполнение полов и стен бетоном классов B15, F150, W4	մ3/м3	15.040
17	Հարթ փական «ПС» 0.,4*0.,4*1.,2 -2 հատ Задвижка « ПС » 0.,4*0.,4*1,2	տ /т	1.120
18	Մետաղական մակերեսների ներկում հակակոռոզիոն ներկով 2 անգամ Покраска металлических поверхностей антикоррозийной краской 2 раза	մ2/м2	14.400

E A L L C	ԹԱՌԱԹՈՒՄԲ ԲՆԱԿԱՎԱՅՐԻ ՈՌՈԳՄԱՆ ԱՌՎԻ ԿԱՌՈՒՑՈՒՄ				ՊԱՅՄԱՆԱԳԻՐ ՆՎՋՄ ԵՀ ԳՀ ԾՁԲ 2024/11
			ՆԱԽԱԳԻԾ	ՓՈՒԼ / ԹԵՐԹ / ԹԵՐԹԵՐ	
ՏՆՕՐԵՆ	Գ. ՄԵՍՐՈՊՅԱՆ			ԱՆ / 15 /	
ՆԱԽԱԳԾԵՑ	Ս. ԳԱՍՊԱՐՅԱՆ		ՀԱՏՎԱԾ 1-Ի ԱՇԽԱՏԱՆՔՆԵՐԻ ԵՎ ՆՅՈՒԹԵՐԻ ՄԱՍՆԱԳԻՐ	«ԷԴԱՐ ՓՐՈՋԵՔԹ» ՍՊԸ	

	ՀԱՏՎԱԾ 3	գմ/пм	15
1	Բնահողի մշակումը 3-րդ կարգի գրունտներում էքսկավատորով, կողլիցք Обработка грунтах 3 класса экскаватором	մ3/м3	3.150
2	Բնահողի մշակումը 4 կարգի գրունտներում Обработка почвы на почвах 4 класса	մ3/м3	1.125
3	Բնահողի մշակումը 5 կարգի գրունտներում Обработка почвы на почвах 5 класса	մ3/м3	0.225
4	Հողի մշակում 0.5 խմ տարողությամբ էքսկավատորով , ավտոմեքենաներին բարձումով /ներկրելու համար/ Обработка грунта и гравия экскаватором объёмом 0,5 куб.м, погрузка на автомобили /на ввоз/	մ3/м3	25.000
5	Հողի տեղափոխում Перевозка грунта	մ3/м3	25.000
6	Հողից նախապատրաստական շերտի փռում խողովակների տակ Почвенная смесь закладывается из гравия под водопропускные трубы подготовительного слоя.	մ3/м3	25.000
7	Խողովակաշարերի տեղադրում պողպատե կիսախողովակներից 273*5.0մմ տրամագծով Монтаж трубопроводов из стальных полутруб диаметр 273*5,0мм	գմ/пм	15.000
8	Խողովակի արտաքին մակերեսների հակակոռոզիոն մեկուսացում բիտումային մածիկով Антикоррозийная изоляция наружных поверхностей трубы битумной пастой	մ2/м2	12.858
9	Բնահողի ետլիցք բուլդոզերով Обратная засыпка грунта бульдозером	մ3/м3	2.872
10	Անհարթությունների ուղղում մեխանիզմով ПЛАНИРОВКА ЭКСКАВАТОРОМ-ПЛАНИРОВЩИКОМ	մ2 / м2	15.000
11	Մետաղական ցանցի ծեռքբերում և տեղադրում խողովակաշարի սկզբնամասում Строительство и монтаж металлической сетки в начале трубопровода.	հատ/шт	1.000

	ՀԱՏՎԱԾ 2	գմ/пм	20
1	Բնահողի մշակումը 3-րդ կարգի գրունտներում էքսկավատորով, կողլիցք Обработка грунтах 3 класса экскаватором	մ3/м3	4.200
2	Բնահողի մշակումը 4 կարգի գրունտներում Обработка почвы на почвах 4 класса	մ3/м3	1.500
3	Բնահողի մշակումը 5 կարգի գրունտներում Обработка почвы на почвах 5 класса	մ3/м3	0.300
4	Տեղի փափուկ բնահողից նախապատրաստական շերտի փռումխողովակների տակ Почвенная смесь закладывается из гравия под водопропускные трубы подготовительного слоя.	մ3/м3	1.000
5	Խողովակաշարերի տեղադրում պողպատե կիսախողովակներից 273*5.0մմ տրամագծով Монтаж трубопроводов из стальных полутруб диаметр 273*5,0мм	գմ/пм	20.000
6	Խողովակի արտաքին մակերեսների հակակոռոզիոն մեկուսացում բիտումային մածիկով Антикоррозийная изоляция наружных поверхностей трубы битумной пастой	մ2/м2	17.144
7	Բնահողի ետլիցք բուլդոզերով Обратная засыпка грунта бульдозером	մ3/м3	3.830
8	Անհարթությունների ուղղում մեխանիզմով ПЛАНИРОВКА ЭКСКАВАТОРОМ-ПЛАНИРОВЩИКОМ	մ2 / м2	20.000
9	Մետաղական ցանցի ծեռքբերում և տեղադրում խողովակաշարի սկզբնամասում Строительство и монтаж металлической сетки в начале трубопровода.	հատ/шт	1.000

E A L L C	ԹԱՌԱԹՈՒՄԲ ԲՆԱԿԱՎԱՅՐԻ ՈՌՈԳՄԱՆ ԱՌՎԻ ԿԱՌՈՒՑՈՒՄ			ՊԱՅՄԱՆԱԳԻՐ ՆՎԶՄ ԵՅ ԳՅ ԾՁԲ 2024/11	
			ՆԱԽԱԳԻԾ	ՓՈՒԼ / ԹԵՐԹ / ԹԵՐԹԵՐ	
ՏՆՕՐԵՆ	Գ. ՄԵՍՐՈՊՅԱՆ			ԱՆ / 16 /	
ՆԱԽԱԳԾՈՂ	Ս. ԳԱՍՊԱՐՅԱՆ		ՅԱՏՎԱԾ 2-Ի ԵՎ 3-Ի ԱՇԽԱՏԱՆՔՆԵՐԻ ԵՎ ՆՅՈՒԹԵՐԻ ՄԱՍՆԱԳԻՐ	«ԷԴԱՐ ՓՐՈՋԵՔԹ» ՍՊԸ	

	ՀԱՏՎԱԾ 4	գմ/пм	55.00
1	Առկա առվի հատակի հարթեցում ձեռքով 3-րդ կարգի գրունտներում ручное выравнивание дна на грунтах 3 класса.	մ3/м3	3.300
2	Առկա առվի հատակի հարթեցում ձեռքով 4-րդ կարգի գրունտներում ручное выравнивание дна на грунтах 4 класса.	մ3/м3	1.100
3	Հողախառը խճի մշակում 0.5 խմ տարողությամբ էքսկավատորով , ավտոմեքենաներին բարձումով /ներկրելու համար/ Обработка грунта и гравия экскаватором объёмом 0,5 куб.м, погрузка на автомобили /на ввоз/	մ3/м3	17.600
4	Հողախառը խճի տեղափոխում Перевозка грунта и гравия	մ3/м3	17.600
5	Հողախառը խիճից նախապատրաստական շերտի փռումխողովակների տակ Почвенная смесь закладывается из гравия под водопропускные трубы подготовительного слоя.	մ3/м3	17.600
6	Խողովակաշարերի տեղադրում պողպատե կիսախողովակներից 426*5.0մմ տրամագծով, կտրումով Монтаж трубопроводов из стальных полутруб диаметр 426*5,0мм	գմ/пм	55.000
7	Կիսախողովակների ներքին մակերևույթների նախաներկում ГФ -021 2 շերտով Предварительная окраска внутренних поверхностей полутруб в 2 слоя ГФ-021	մ2/м2	35.915
8	Կիսախողովակի ներքին մակերեսների երկշերտ ներկում հակակոռոզիոն յուղաներկով Двухслойная покраска внутренних поверхностей хафпайпа антикоррозийной масляной краской	մ2/м2	35.915
9	Կիսախողովակի արտաքին մակերեսների հակակոռոզիոն մեկուսացում բիտումային մածիկով Антикоррозийная изоляция наружных поверхностей полутрубы битумной пастой	մ2/м2	36.740
			Ընդամենը
			Տոկոսը ընդհանուրի համար
	ՀԱՏՎԱԾ 5	գմ/пм	100.00
1	Առկա առվի հատակի հարթեցում ձեռքով 3-րդ կարգի գրունտներում ручное выравнивание дна на грунтах 3 класса.	մ3/м3	6.000
2	Առկա առվի հատակի հարթեցում ձեռքով 4-րդ կարգի գրունտներում ручное выравнивание дна на грунтах 4 класса.	մ3/м3	2.000
3	Հողախառը խճի մշակում 0.5 խմ տարողությամբ էքսկավատորով , ավտոմեքենաներին բարձումով /ներկրելու համար/ Обработка грунта и гравия экскаватором объёмом 0,5 куб.м, погрузка на автомобили /на ввоз/	մ3/м3	32.000
4	Հողախառը խճի տեղափոխում Перевозка грунта и гравия	մ3/м3	32.000
5	Հողախառը խիճից նախապատրաստական շերտի փռումխողովակների տակ Почвенная смесь закладывается из гравия под водопропускные трубы подготовительного слоя.	մ3/м3	32.000
6	Խողովակաշարերի տեղադրում պողպատե կիսախողովակներից 426*5.0մմ տրամագծով, կտրումով Монтаж трубопроводов из стальных полутруб диаметр 426*5,0мм	գմ/пм	100.000
7	Կիսախողովակների ներքին մակերևույթների նախաներկում ГФ -021 2 շերտով Предварительная окраска внутренних поверхностей полутруб в 2 слоя ГФ-021	մ2/м2	65.300
8	Կիսախողովակի ներքին մակերեսների երկշերտ ներկում հակակոռոզիոն յուղաներկով Двухслойная покраска внутренних поверхностей хафпайпа антикоррозийной масляной краской	մ2/м2	65.300
9	Կիսախողովակի արտաքին մակերեսների հակակոռոզիոն մեկուսացում բիտումային մածիկով Антикоррозийная изоляция наружных поверхностей полутрубы битумной пастой	մ2/м2	66.800
10	Պողպատե DN426x5 (St) կիսախողովակների վրա Ø159 անցքի բացում, շուրթերի մշակումով Отверстие Ø159 на стальных полутрубах DN426x5 (St), с обработкой кромки	հատ/ шт	4.000
11	Կարճախողովակաշարերի տեղադրում , L=0,4մ պողպատե խողովակներից 159*5.0մմ տրամագծով Монтаж трубопроводов из стальных труб - гидравлическое испытание - диаметр 159*5,0мм	գմ/пм	1.600
12	Կարճախողովակաշարեր /L=0,4մ, Ф159*5.0մմ/ ուժեղ հակակոռոզիոն մեկուսացում Короткие трубопроводы /L=0,4м, Ф159*5,0мм/ прочная антикоррозийная изоляция	գմ/пм	1.600

ԱՆՎՏԱՆԳՈՒԹՅԱՆ ՏԵԽՆԻԿԱՅԻ ՀՐԱՀԱՆԳՆԵՐ

Անվտանգության տեխնիկայի, աշխատանքի պաշտպանության, բնապահպանական և հրդեհային անվտանգության պահանջներ:
1. Մինչև աշխատանքների մեկնարկը պետք է կատարված լինեն տվյալ նախագծով նախատեսված անվտանգության միջոցառումները, որոնք պետք է ձևակերպված լինեն համապատասխան ակտով:
2. Մարդկանց գտնվելու համար վտանգավոր գոտիները պետք է ցանկապատվեն, ունենան վտանգի մասին նախազգուշացնող ցուցանակներ:
3. Օրվա մութ ժամանակահատվածում շինարարական հրապարակը և աշխատատեղերը պետք է լուսավորված լինեն ըստ ԳՈՍՏ-ի: Լուսավորությունը պետք է լինի համաչափ, առանց կուրացնող էֆեկտի: Չլուսավորված տեղամասերում օրվա մութ ժամերին աշխատանքների իրականացում չի թույլատրվում:
4. Աշխատանքների տեղամասերը և աշխատատեղերը պետք է ապահովված լինեն ընկերային և անհատական պաշտպանության անհրաժեշտ միջոցներով, հրդեհամարման առաջնային միջոցներով, կապի, ազդանշանման և աշխատանքի անվտանգության ապահովման այլ միջոցներով՝ համաձայն գործող նորմատիվային փաստաթղթերի և համաձայնագրերի:
5. Արգելվում է թողնել կախված, անկայուն, կոնստրուկցիաներ կամ դրանց մասեր:
6. Աշխատանքը թույլատրվում է 18-ից բարձր տարիքի անձանց:
7. Էլեկտրական բոլոր գործիքները պետք է գրանցված լինեն հատուկ մատյանում և ունենանհաշվարկային համարներ: Կիրառելուց առաջ պարտադիր է ստուգել գործիքի աշխատանքային վիճակը, լարերի և բռնիչի մեկուսացումները, աշխատանքային մասի վիճակը, պարապ ընթացքում աշխատանքը և այլն: Էլեկտրական լարերի պահպանման գոտում բոլոր էլեկտրաֆիկացված գործիքները հողանցվում են:
8. Բանվորները պետք է ապահովված լինեն արտահագուստով, հատուկ կոշիկներով և այլ անհատական պաշտպանիչ միջոցներով:
9. Բեռնակալիչ հարմարանքները և տարան (վերամբարձ կռունկով տեղափոխելու դեպքում) պետք է փորձարկված լինեն անվանական բեռնամբարձության կրկնակի անգամ գերազանցող բեռով:

ԾԱՆՈԹՈՒԹՅՈՒՆ

1.Շինհրապարակը պետք է կահավորված լինի հակահրդեհային միջոցներով և բժշկական առաջին օգնության պարագաներով: Այն դեպքում երբ շինարարական աշխատանքները իրականացվում են գիշերային պայմաններում կապալառուն պետք է ապահովի շին հրապարակի և աշխատանքների կատարման վայրի համապատասխան լուսավորությունը: Շինարարության ժամանակ հաշվի առնել գոյություն ունեցող կոմունիկացիաները (գազատար, ջրատար խողովակաշարերը, կապի և էլեկտրո մալուխները) , տեղյակ պահելով համապատասխան կազմակերպություններին:

ԾԱՆՈԹՈՒԹՅՈՒՆ

1. Շինարարության անվտանգությունը ապահովում է կապալառու կազմակերպությունը:
2. Բոլոր պիտանի նյութերը տեսակավորվում են քանդման աշխատանքներին զուգահեռ և հանձնվում են պատվիրատուին համապատասխան ակտերի միջոցով:
3. Մինչև աշխատանքների սկսելը անհրաժեշտ է ստանալ տվյալ տարածքում առկա վերգետնյա և ստորգետնյա կոմունիկացիաների /հաղորդալարեր, գազի խողովակներ և այլն/ մասին /կամ դրանց բացակայության մասին/ գրավոր տեղեկություններ, դրանց վնասումից խուսափելու համար:

Շինարարության կազմակերպման դրույթներ

Շինարարության կազմակերպման մոտեցումները և ձևերը որոշում է Կապալառուն: Շինանյութերի (խիճ և այլն) տեղափոխման ժամանակ ավտոինքնաթափի թափքը պետք է ծածկված լինի պոլիէթիլենային թաղանթով, որը կպաշտպանի շինաղբի
թափումը և համայնքի փողոցների և համայնքից դուրս ճանապարհների աղտոտումը:
Շինարարական աշխատանքները սկսելուց առաջ Կապալառուն պետք է ունենա բոլոր համաձայնությունները, տրված համայնքապետարանի համապատասխան բաժինների կողմից, կապված, գոյություն ունեցող կոմունիկացիաների,
գազատարի, էլեկտրագծերի հատման, ավելորդ բնահողերի տեղափոխման կամ տեղակայման, գործող ավտոճանապարհների տարածքում շին աշխատանք

Հիմնական մեքենաները և մեխանիզմները

Շինարարական մեքենաների, մեխանիզմների և սարքավորումների տեսակները և տիպերը տրված են խորհրդատվությամբ և կարող են ենթարկվել փոփոխության ընտրվում
են կապալառուի կողմից, ելնելով գոյություն ունեցող տեխնիկայի առկայությանը կամ ձեռքբերման հնարավորությունից, սակայն նրանք պետք է ունենան նույնատիպ տեխնիկական ցուցանիշներ:

E A L L C	ԹԱՌԱԹՈՒՄԲ ԲՆԱԿԱՎԱՅՐԻ ՈՌՈԳՄԱՆ ԱՌՎԻ ԿԱՌՈՒՑՈՒՄ			ՊԱՅՄԱՆԱԳԻՐ ՆՎՋՄ ԵՀ ԳՀ ԾՁԲ 2024/11		
			ՆԱԽԱԳԻԾ	ՓՈՒԼ	ԹԵՐԹ	ԹԵՐԹԵՐ
ՏՆՕՐԵՆ	Գ. ՄԵՍՐՈՊՅԱՆ			ԱՆ	18	
ՆԱԽԱԳԾԵՑ	Ս. ԳԱՍՊԱՐՅԱՆ		ԱՆՎՏԱՆԳՈՒԹՅԱՆ ՏԵԽՆԻԿԱՅԻ ՀՐԱՀԱՆԳՆԵՐ	«ԷԴԱՐ ՓՐՈՋԵՔԹ» ՍՊԸ		

ՀԻՄՆԱԿԱՆ ՄԵՔԵՆԱ ՄԵԽԱՆԻԶՄՆԵՐ

Որպես հիմնական ամբարձիչ մեխանիզմ առաջարկվում է ավտոմոբիլային կռունկ КС 55713-6 ГАЛИЧАНИН, որի տեխնիկական ցուցանիշները բերված են ստորև՝

Առավելագույն բեռնաբարձությունը/ սլաքի թռիչքը, մ -----------------25/32
Սլաքի երկարությունը, մ ---9,7-21,7
Սագիկի երկարությունը, մ --9
Կեռի ամբարձման առավելագույն բարձրությունը
21,7մ երկարությամբ հիմնական սլաքի դեպքում, մ --------------------21,9
21,7մ երկարությամբ հիմնական սլաքի
դեպքում և 9մ սագիկի դեպքում, մ --30
Կեռի իջեցման առավելագույն խորությունը 9,7մ սլաքով
և 5մ թռիչքի դեպքում,մ ---12,0
Բեռի զանգվածը, որի դեպքում թույլատրվում է սլաքի սեկցիաների
դուրսբերում, տ ---4,0
Բեռի ամբարձման/ իջեցման արագությունը, մ/րոպե
-անվանական (մինչև 25տ բեռով) --5,0
-ավելացված (մինչև 6տ բեռով) ---12,0
-առավելագույն ---------------------- --96,0
Կռունկի շարժման արագությունը, կմ/ժամ -------------------------------80
Զանգվածը տրանսպորտային վիճակում, տ ---------------------------23,0
Բազային ավտոմոբիլի անիվային բանաձևը --------------------------6x4
Շարժիչը ---դիզելային
-մոդելը --ЯМЗ-236БЕ
-հզորությունը, ձ.ու ---250
Եզրաչափերը տրանսպորտային վիճակում,մ
երկարություն*լայնություն*բարձրություն --------------------------------12*2,5*3,8
Շահագործման ջերմաստիճանը, C --(-40+40)

Որպես փլեցնող մեխանիզմ առաջարկվում է GAT 313D2 L (2017) հիդրավլիկ էքսկավատորը, որն օժտված է ծայրային անհրաժեշտ գործիքներով՝ հիդրոսեպով և հիդրոմկրատով:

Կտրման առավելագույն բարձրությունը, մմ ----------------- 8710
Բեռնման առավելագույն բարձրությունը, մմ ----------------- 6330
Օգտակար հզորություն ISO 14396, կվտ --------------------- 75
Շերեփի ծավալը, $մ^3$--- 0,58

Հիմնական մեքենաները և մեխանիզմները

Շինարարական մեքենաների, մեխանիզմների և սարքավորումների տեսակները և տիպերը տրված են խորհրդատվությամբ և կարող են ենթարկվել փոփոխության ընտրվում են կապալառուի կողմից, ելնելով գոյություն ունեցող տեխնիկայի առկայությանը կամ ձեռքբերման հնարավորությունից, սակայն նրանք պետք է ունենան նույնատիպ տեխնիկական ցուցանիշներ:

E A L L C	ԹԱՌԱԹՈՒՄԲ ԲՆԱԿԱՎԱՅՐԻ ՈՌՈԳՄԱՆ ԱՌՎԻ ԿԱՌՈՒՑՈՒՄ			ՊԱՅՄԱՆԱԳԻՐ ՆՎԶՄ ԵՅ ԳՅ ԾԶԲ 2024/11		
			ՆԱԽԱԳԻԾ	ՓՈՒԼ	ԹԵՐԹ	ԹԵՐԹԵՐ
ՏՆՕՐԵՆ	Գ. ՄԵՍՐՈՊՅԱՆ			ԱՆ	19	
ՆԱԽԱԳԾԵՑ	Ս. ԳԱՍՊԱՐՅԱՆ		ՀԻՄՆԱԿԱՆ ՄԵՔԵՆԱ ՄԵԽԱՆԻԶՄՆԵՐ	«ԷԴԱՐ ՓՐՈՋԵՔԹ» ՍՊԸ		

ՇԻՆԱՐԱՐԱԿԱՆ ԱՇԽԱՏԱՆՔՆԵՐԻ ԺԱՄԱՆԱԿԱՑՈՒՅՑ

Հ/Հ	ԱՇԽԱՏԱՆՔՆԵՐԻ ԱՆՎԱՆՈՒՄԸ	ՏԵՎՈՂՈՒԹՅՈՒՆԸ՝ 105ՕՐ																				
		5	5	5	5	5	5	5	5	5	5	5	5	5	5	5	5	5	5	5	5	5
1	Նախապատրաստական աշխատանքներ	10																				
2	Հատված 1 աշխատանքներ					30																
3	Հատված 2 աշխատանքներ									10												
4	Հատված 3 աշխատանքներ											10										
5	Հատված 4 աշխատանքներ														15							
6	Հատված 5 աշխատանքներ																		30			
7	Այլ չնախատեսված աշխատանքներ												95									

ԾԱՆՈԹՈՒԹՅՈՒՆ

1. Շինարարության անվտանգությունը ապահովում է Կապալառու կազմակերպությունը:
2. Կառուցվածքների տեղերը ճշտվում են շինարարության ընթացքում

ՈՒՇԱԴՐՈՒԹՅՈՒՆ

1. Աշխատանքների ընթացքում ստորգետնյա կոմունիկացիաների ի հայտ գալու դեպքում դադարեցնել աշխատանքները և դիմել համապատասխան կառույցների: Հետագա աշխատանքները շարունակել միայն համապատասխան կառույցների հետ համաձայնեցնելուց հետո:
2. Շինարարության ընթացքում պետական կամ մասնավոր գույքին պատճառված վնասները փոխհատուցում է կապալառու կազմակերպությունը:

ԾԱՆՈԹՈՒԹՅՈՒՆ

1.Շինհրապարակը պետք է կահավորված լինի հակահրդեհային միջոցներով և բժշկական առաջին օգնության պարագաներով: Այն դեպքում երբ շինարարական աշխատանքները իրականացվում են գիշերային պայմաններում կապալառուն պետք է ապահովի շին հրապարակի և աշխատանքների կատարման վայրի համապատասխան լուսավորությունը: Շինարարության ժամանակ հաշվի առնել գոյություն ունեցող կոմունիկացիաները (գազատար, ջրատար խողովակաշարերը, կապի և էլեկտրո մալուխները) , տեղյակ պահելով համապատասխան կազմակերպություններին:

Շինարարության կազմակերպման դրույթներ

Շինարարության կազմակերպման մոտեցումները և ձևերը որոշում է Կապալառուն:
Շինանյութերի (խիճ և այլն) տեղափոխման ժամանակ ավտոինքնաթափի թափքը պետք է ծածկված լինի պոլիէթիլենային թաղանթով, որը կպաշտպանի շինաղբի
թափումը և համայնքի փողոցների և համայնքից դուրս ճանապարհների աղտոտումը:
Շինարարական աշխատանքները սկսելուց առաջ Կապալառուն պետք է ունենա բոլոր համաձայնությունները, տրված համայնքապետարանի համապատասխան բաժինների կողմից, կապված, գոյություն ունեցող կոմունիկացիաների,
գազատարի, էլեկտրագծերի հատման, ավելորդ բնահողերի տեղափոխման կամ տեղակայման, գործող ավտոճանապարհների տարածքում շին աշխատանք

Հիմնական մեքենաները և մեխանիզմները

Շինարարական մեքենաների, մեխանիզմների և սարքավորումների տեսակները և տիպերը տրված են խորհրդատվությամբ և կարող են ենթարկվել փոփոխության ընտրվում
են կապալառուի կողմից, ելնելով գոյություն ունեցող տեխնիկայի առկայությանը կամ
ձեռքբերման հնարավորությունից, սակայն նրանք պետք է ունենան նույնատիպ տեխնիկական ցուցանիշներ:

E A L L C	ԹԱՌԱԹՈՒՄԲ ԲՆԱԿԱՎԱՅՐԻ ՈՌՈԳՄԱՆ ԱՌՎԻ ԿԱՌՈՒՑՈՒՄ			ՊԱՅՄԱՆԱԳԻՐ ՆՎԶՄ ԵՀ ԳՀ ԾՁԲ 2024/11
			ՆԱԽԱԳԻԾ	ՓՈՒԼ: ԱՆ; ԹԵՐԹ: 20; ԹԵՐԹԵՐ:
ՏՆՕՐԵՆ	Գ. ՄԵՍՐՈՊՅԱՆ			
ՆԱԽԱԳԾՈՂ	Ս. ԳԱՍՊԱՐՅԱՆ		ՇԻՆԱՐԱՐՈՒԹՅԱՆ ԿԱԶՄԱԿԵՐՊՈՒՄ	«ԷԴԱՐ ՓՐՈՋԵՔԹ» ՍՊԸ