"ՇԻՆՈՎԱ" ՍՊԸ

ՀՀ ք. Երևան, Արաբկիր վարչական շրջան,
Քեռու փողոց, 58 շենք թիվ 2 բնակարան

Էլ հասցե՝ architecharmenia@gmail.com
Հեռ.՝ 041777568

SHINOVA LLC

RA, Yerevan, Arabkir Administrative District,
Kheru Street, Building 58, Apartment 2

E-mail architecharmenia@gmail.com
Phone 041777568

ԼԻՑԵՆԶԻԱ ՔՊԼ-003230
№ 136/26

ԳԱԶԱՖԻԿԱՑՈՒՄ

Պատվիրատու «ԱՎ ՊՐԵՄԻԵՐ» ՍՊԸ

Հասցե ք.Երևան, Արաբկիր վարչական շրջան,Ա. Ավետիսյան փողոց թիվ 20 հասցեում գտնվող բազմաբնակարան բնակելի շենքը սնող արտաքին գազատարի կառուցում

2026թ.

"ՇԻՆՈՎԱ" ՍՊԸ

ԼԻՑԵՆԶԻԱ ՔՊԼ-003230

ԱՇԽԱՏԱՆՔԱՅԻՆ ՆԱԽԱԳԻԾ

Նախագիծ	ԳԱԶԱՖԻԿԱՑՈՒՄ
Պատվիրատու	«ԱՎ ՊՐԵՄԻԵՐ» ՍՊԸ
Հասցե	ք.Երևան, Արաբկիր վարչական շրջան,Ա. Ավետիսյան փողոց թիվ 20 հասցեում գտնվող բազմաբնակարան բնակելի շենքը սնող արտաքին գազատարի կառուցում

Տնօրեն՝ **Ն. Գրիգորյան**

Նախագծող՝ **Տ.Մանուկյան**

«ՎԳ ՇԻՆ» ՍՊԸ
ՀՎՀՀ 04439128
Փորձաքննություն 17 06 2026

06.2026թ.

ՀԱՅԱՍՏԱՆԻ ՀԱՆՐԱՊԵՏՈՒԹՅԱՆ ՔԱՂԱՔԱՇԻՆՈՒԹՅԱՆ ԿՈՄԻՏԵ

ԼԻՑԵՆԶԻԱ

ՔՊԼ-003230, 2-րդ դաս

(սերիան, համարը, դասը)

ՔԱՂԱՔԱՇԻՆԱԿԱՆ ՓԱՍՏԱԹՂԹԵՐԻ ԿԱԶՄՈՒՄ՝ ԲԱՑԱՌՈՒԹՅԱՄԲ ԿՈՆՍՏՐՈՒԿՏՈՐԱԿԱՆ ԵՎ ՃԱՐՏԱՐԱՊԵՏԱԿԱՆ ՄԱՍԵՐԻ

(քաղաքաշինության բնագավառում գործունեության տեսակը)

ՏՐՎԱԾ Է

2025-11-17, «ՇԻՆՈՎԱ» ՍՊԸ

(լիցենզիան տալու տարեթիվը, ամիսը, օրը, քաղաքաշինության գործունեության սուբյեկտի անվանումը,

ՀՀ, ԵՐԵՎԱՆ, ԱՐԱԲԿԻՐ, ՔԵՌՈՒ Փ., 58, 2 ԲՆ.

գտնվելու վայրը՝ այդ թվում, անհատ ձեռնարկատիրոջ դեպքում՝ անունը, ազգանունը և բնակության վայրը)

Գործողության ժամկետը՝ 17.11.2030թ.

(օրը, ամիսը, տարեթիվը)

ՀՍԿԻՉ ՀԱՄԱՐ՝ UGD5-8EAD-481D-DC5B

Սույն փաստաթուղթը տրված է բացառապես էլեկտրոնային եղանակով: Փաստաթղթի վավերականության ստուգումն ու էլեկտրոնային բնօրինակի ներբեռնումը հնարավոր է իրականացնել https://verify.e-gov.am Հայաստանի Հանրապետության պաշտոնական փաստաթղթերի վավերականության ստուգման միասնական համակարգի կայքում մուտքագրելով հսկիչ համարը կամ սքանավորելով արագ արձագանքման ծածկագիրը (QR Code):

ՀԱՅԱՍՏԱՆԻ ՀԱՆՐԱՊԵՏՈՒԹՅԱՆ ՔԱՂԱՔԱՇԻՆՈՒԹՅԱՆ ԿՈՄԻՏԵ

ԼԻՑԵՆԶԻԱՅԻ ՆԵՐԴԻՐ

ՔՊՆ-003230-06

(ներդիրի սերիան, համարը)

«ՇԻՆՈՎԱ» ՍՊԸ

(լիցենզավորված քաղաքաշինության գործունեության սուբյեկտի անվանումը)

ՋԵՐՄԱԳԱԶԱՄԱՏԱԿԱՐԱՐՈՒՄ ԵՎ ՕԴԱՓՈԽՈՒԹՅՈՒՆ (ՕԴԱՓՈԽՈՒԹՅԱՆ, ՋԵՌՈՒՑՄԱՆ ԵՎ ՕԴԻ ԼԱՎՈՐԱԿՄԱՆ ՀԱՄԱԿԱՐԳԵՐ, ՋԵՐՄԱՄԱՏԱԿԱՐԱՐՄԱՆ ԵՎ ԳԱԶԱՄԱՏԱԿԱՐԱՐՄԱՆ ՀԱՄԱԿԱՐԳԵՐ)

(քաղաքաշինության լիցենզավորվող գործունեության ենթատեսակը)

17.11.2025թ.

(ներդիրը տալու օրը, ամիսը, տարեթիվը)

Գործողության ժամկետը՝ 17.11.2030թ.

(օրը, ամիսը, տարեթիվը)

Ներդիրը վավերական է լիցենզիայի առկայության դեպքում

ՀՍԿԻՉ ՀԱՄԱՐ՝ UG86-B9F9-D98B-628C

Սույն փաստաթուղթը տրված է բացառապես էլեկտրոնային եղանակով: Փաստաթղթի վավերականության ստուգումն ու էլեկտրոնային բնօրինակի ներբեռնումը հնարավոր է իրականացնել https://verify.e-gov.am Հայաստանի Հանրապետության պաշտոնական փաստաթղթերի վավերականության ստուգման միասնական համակարգի կայքում մուտքագրելով հսկիչ համարը կամ սքանավորելով արագ արձագանքման ծածկագիրը (QR Code):

Պատասխանատու մասնագետի/ների անձնագրային տվյալներ	հավաստագրի սերիա	հավաստագրի համար	ստացման օր, ամիս, տարեթիվ
ՏԻԳՐԱՆ ՄԱՆՈՒԿՅԱՆ	Հ	000687	2024-07-08

ՀՍԿԻՉ ՀԱՄԱՐ՝ **UG86-B9F9-D98B-628C**
Սույն փաստաթուղթը տրված է բացառապես էլեկտրոնային եղանակով: Փաստաթղթի վավերականության ստուգումն ու էլեկտրոնային բնօրինակի ներբեռնումը հնարավոր է իրականացնել https://verify.e-gov.am Հայաստանի Հանրապետության պաշտոնական փաստաթղթերի վավերականության ստուգման միասնական համակարգի կայքում մուտքագրելով հսկիչ համարը կամ սքանավորելով արագ արձագանքման ծածկագիրը (QR Code):

ГАЗПРОМ АРМЕНИЯ

Закрытое акционерное общество
«Газпром Армения»
(ЗАО «Газпром Армения»)

ГЛАВНЫЙ ИНЖЕНЕР
ПЕРВЫЙ ЗАМЕСТИТЕЛЬ
ГЕНЕРАЛЬНОГО ДИРЕКТОРА

Тбилисское шоссе, 43, Ереван, Республика Армения, 0091
тел.: (374 10) 294-888, 294-753, факс: (374 10) 294-728
e-mail: inbox@gazpromarmenia.am, gazpromarmenia.am

«Գազպրոմ Արմենիա»
փակ բաժնետիրական ընկերություն
(«Գազպրոմ Արմենիա» ՓԲԸ)

ԳԼԽԱՎՈՐ ՃԱՐՏԱՐԱԳԵՏ
ԳԼԽԱՎՈՐ ՏՆՕՐԵՆԻ
ԱՌԱՋԻՆ ՏԵՂԱԿԱԼ

0091, ՀՀ, Երևան, Թբիլիսյան խճուղի 43
հեռ.՝ (374 10) 294-888, 294-753, ֆաքս՝ (374 10) 294-728
Էլ.փոստ՝ inbox@gazpromarmenia.am, gazpromarmenia.am

«06» 05 2026 г.

№ Հ/18.1/22535-2026

Երևանի ԳԳՄ տնօրեն
պարոն Վ. Արտաշեսյանին

պատճենը՝ «Գազպրոմ Արմենիա» ՓԲԸ
Գլխավոր հաշվապահ
պարոն Վ. Նաչարյանին

Գազիֆիկացման վերաբերյալ

Առաջնորդվելով ՀՀ հանրային ծառայությունները կարգավորող հանձնաժողովի 2005թ. հուլիսի 8-ի N 95-Ն որոշմամբ հաստատված «Բնական գազի մատակարարման և օգտագործման կանոնների» (այսուհետ՝ ԳՄՕԿ) II բաժնի 5-րդ գլխով և հիմք ընդունելով ԳՄՕԿ 6.1 գլխով սահմանված վճարը հավաստող փաստաթղթի առկայությունը, հանձնարարվում է սույն գրությամբ տրամադրվող տեխնիկական պայմաններին համապատասխան՝ միացման պայմանագրով, իրականացնել Երևան քաղաքի Արաբկիր վարչական շրջանի Ա. Ավետիսյան փողոց թիվ 20 հասցեում գտնվող, «ԱՎ ՊՐԵՄԻԵՐ» ՍՊԸ պատկանող բազմաբնակարան բնակելի շենքի գազիֆիկացման աշխատանքները՝ պահպանելով ՀՀ իրավական ակտերով սահմանված նորմերի (այդ թվում՝ շինարարական նորմերի և տեխնիկական կանոնակարգերի) դրույթների պահանջները, իսկ գազամատակարարումն իրականացնել ԳՄՕԿ-ով սահմանված կարգով՝ ապահովելով ՀՀ կառավարության 2023 թվականի ապրիլի 13-ի №539-Ն որոշմամբ հաստատված «Գազաբաշխման համակարգի անվտանգության և շահագործման կանոնները» տեխնիկական կանոնակարգի և ՀՀ քաղաքաշինության կոմիտեի 2023 թվականի դեկտեմբերի 4-ի №14-Ն հրամանով հաստատված ՀՀՇՆ 42-01-2023 «Գազաբաշխիչ համակարգեր» շինարարական նորմերի պահանջները:

Առդիր՝ գազիֆիկացման տեխնիկական պայմանները, ելակետային տվյալները և ԳՄՕԿ 65.1 կետով սահմանված վճարի փոխանցման անդորրագիրը – 6 թերթ:

Ա. Գաբրիելյան

Հ.Ավետյան
+374 (010) 29-47-96

Հաստատում եմ՝
«Գազպրոմ Արմենիա» ՓԲԸ
Գլխավոր ճարտարագետ -
Գլխավոր տնօրենի առաջին տեղակալ

________________ Ա. Գաբրիելյան
20.04.2026թ.

ՏԵԽՆԻԿԱԿԱՆ ՊԱՅՄԱՆՆԵՐ

Երևան քաղաքի
Արաբկիր վարչական շրջանի Ա. Ավետիսյան փողոց թիվ 20 հասցեում գտնվող,
«ԱՎ ՊՐԵՄԻԵՐ» ՍՊԸ պատկանող բազմաբնակարան բնակելի շենքի գազիֆիկացման
(օբյեկտի անվանումը և հասցեն)

Գործող գազատար	Տվյալներ (հարաչափեր)
• անվանումը	Տարածքի միջին ճնշման վերգետնյա գազատար
• միացման կետը (կետերը)	ըստ ելակետային տվյալների
• նվազագույն և առավելագույն ճնշումները միացման կետում (կետերում) (Pmin - Pmax) (կգ/սմ²)	1.2-1.5
• գազատարի տրամագիծը (մմ)	159
• խողովակի նյութը	պողպատ
• գործող գազատարի փոփոխության (վերակառուցման, վերատեղադրման, տեղափոխման) անհրաժեշտություն	-
Գազիֆիկացվող Օբյեկտ	
• օգտագործման նպատակը օգտագործման նպատակը (կենցաղային / ոչ կենցաղային)	ոչ կենցաղային
• առավելագույն հզորությունը (գազի առավելագույն ժամային ծախսը) միացման կետում (կետերում) (մ³/ժամ)	98
• հեռավորությունը միացման կետից (մ)	285
• գազի հաշվառման սարք (համապատասխան էլեկտրոնային ճշտիչով)	-
Լրացուցիչ պայմաններ	
• այլընտրանքային վառելիքի պաշարի նախատեսում	-
• գործողության ժամկետը	1 տարի
• Օբյեկտի առանձնահատկությամբ պայմանավորված այլ պայմաններ	Գազասպառման ծավալներին համապատասխան ճնշման կարգավորիչի տեղադրում

Տրամադրման հիմքը՝

- Երևանի ԳԳՄ 20.04.2026թ. №Ն/53.13/19270-2026 գրությունը
- Ելակետային տվյալները

«Գազպրոմ Արմենիա» ՓԲԸ
ԳԲՅ և ՆԳՀ Շ ու Ս բաժնի պետ ________________ Ա. Պերոնկյան

Կազմեց ________________ Հ. Ավետյան

«Գազպրոմ Արմենիա» ՓԲԸ
Երևանի ԳԳՄ
Չարենցի 141/3, հեռ. 010-57-03-07

ԵԼԱԿԵՏԱՅԻՆ ՏՎՅԱԼՆԵՐ

ք.Երևան, Արաբկիր վարչական շրջան, Ա. Ավետիսյան փողոց թիվ 20 հասցեում գտնվող, «Ավ Պրեմիեր» ՍՊԸ-ին պատկանող, բազմաբնակարան բնակելի շենքի սնող արտաքին գազատարի

2026 թ.

Հաստատում եմ՝
«Գազպրոմ Արմենիա» ՓԲԸ
Երևանի ԳԳՄ
տնօրենի առաջին տեղակալ,
գլխավոր ճարտարագետ

Ս.Խաչատրյան

…27…… ……04…………2026թ.

ԵԼԱԿԵՏԱՅԻՆ ՏՎՅԱԼՆԵՐ

(Չեն հանդիսանում գազաֆիկացման հիմք:
Հետագայում տեխնիկական պայմաններ ստանալու նպատակով անհրաժեշտ է ապահովել ԳՄՕԿ-ի համապատասխան կետերի պահանջները)

ք.Երևան, Արաբկիր վարչական շրջան, Ա. Ավետիսյան փողոց թիվ 20 հասցեում գտնվող, «Ավ Պրեմիեր» ՍՊԸ-ին պատկանող, բազմաբնակարան բնակելի շենքի սնող արտաքին գազատարի

(օբյեկտի անվանումը և հասցեն)

Գործող գազատար	Ելակետային տվյալներ
• անվանումը	Տարածքի միջին ճնշման վերգետնյա գազատար
• միացման կետը (կետերը)	Միացման կետ "Ա"
• նվազագույն և առավելագույն ճնշումները միացման կետում (կետերում) (Pmin - Pmax) (կգ/սմ²)	1.2-1.5
• գազատարի տրամագիծը (մմ)	159
Գազիֆիկացվող Օբյեկտ	
• օգտագործման նպատակը	ոչ կենցաղային
• առավելագույն հզորությունը (գազի առավելագույն ժամային ծախսը) միացման կետում (կետերում) (մ³/ժամ)	98,0
• հեռավորությունը միացման կետից (մ)	285
• գազի հաշվառման սարք (համապատասխան էլեկտրոնային ճշտիչով)	-
Լրացուցիչ պայմաններ	
• այլընտրանքային վառելիքի պաշարի նախատեսում	-
• գործողության ժամկետը	1 տարի
• Օբյեկտի առանձնահատկությամբ պայմանավորված այլ պայմաններ	Գազի ճնշման կարգավորիչի տեղադրում

Ելակետային տվյալները տրամադրվում են տեխնիկական պայմանների ձևավորման համար, կամ 19 մարտի 2015թ. N596-Ն որոշմամբ հաստատված «Հայաստանի Հանրապետությունում կառուցապատման նպատակով թույլտվությունների և այլ փաստաթղթերի տրամադրման կարգը հաստատելու և Հայաստանի Հանրապետության կառավարության մի շարք որոշումներ ուժը կորցրած ճանաչելու մասին» կարգի համաձայն ճարտարապետահատակագծային առաջադրանքի ձևավորման նպատակով, կրում են կողմնորոշիչ-տեղեկատվական բնույթ և հիմք չեն հանդիսանում նախագծային փաստաթղթեր կազմելու համար:

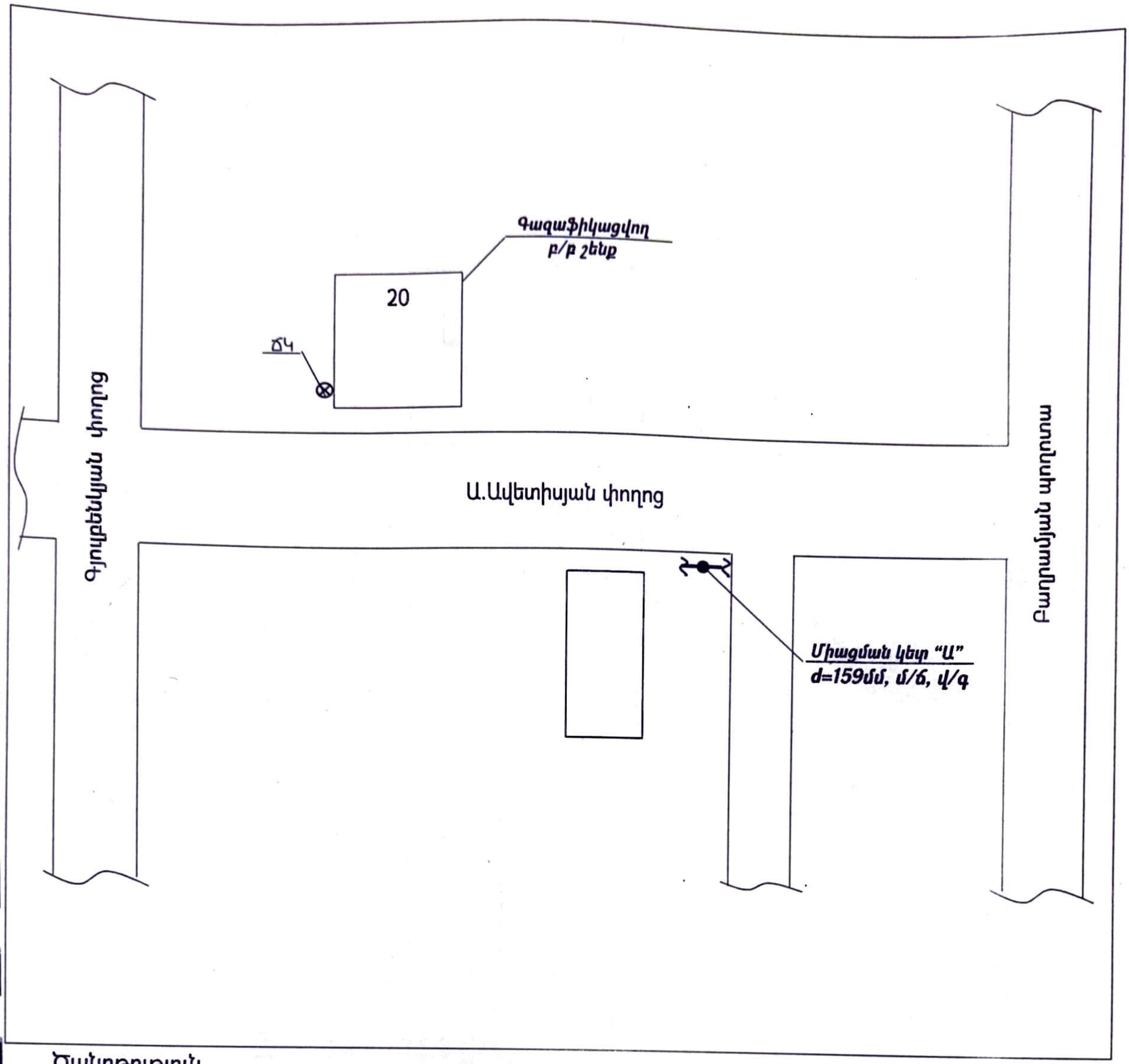

Ծանոթություն

1. Անհատույց օգտագործման պայմանագրերով շահագործվող գազատարներին գազասպառողների (Օբյեկտների) միացման իրավունքը պատկանում է «Գազպրոմ Արմենիա» ՓԲԸ:
2. Էներգետիկայի բնագավառում գործունեություն իրականացնող անձանց և սպառողների միջին ու բարձր ճնշման գազի համակարգերի՝ նոր կառուցվող և վերակառուցվող էներգատեղակայանքների գործարկումն իրականացվում է լիազոր մարմնի կողմից տրված գործարկման եզրակացության՝ գործարկման թույլտվության առկայության դեպքում:
3. Օբյեկտի գազասպառման համակարգի միացումը գազամատակարարման ցանցերին իրականացվում է նախագծանախահաշվային փաստաթղթերին շինհավաքակցման աշխատանքների ամբողջությամբ համապատասխանության դեպքում:
4. ______________________________

ՇՏ բաժնի պետ՝ ______________ Խ. Հովհաննիսյան

Կազմեց՝ ______________ Ա. Խաչատրյան

Հավելված N3

ՋԵՐՄՈՏԵԽՆԻԿԱԿԱՆ ՑՈՒՑԱՆԻՇՆԵՐ
Գազիֆիկացվող Օբյեկտում գազասպառող սարքավորումների

N	Սարքավորումների		Այրիչի				Գազասպառման տևողությունը օրվա ընթացքում (ժամ)	Գազի ծախսը ($մ^3/ժ$)						Անհրաժեշտ ճնշումը ($կգ/սմ^2$)
	Անվանումը	Քանակը (հատ)	Տիպը	Քանակը (հատ)	Ժամային ծախսը ($մ^3/ժ$)			Ժամային		Օրեկան		Ամեկան		
					Q.max	Q.min		Q.max	Q.min	Q.max	Q.min	Q.max	Q.min	
1	2	3	4	5	6	7	8	9	10	11	12	13	14	15
1	Կաթսա (օդ)	28		28	2.7	0.27	10	75.60	7.56	756	75.6	22680	2268	g/ճ
2	ԳՕ	28		28	0.8	0.010	10	22.40	0.28	224	2.8	6720	84	g/ճ

«Գազպրոմ Արմենիա» ՓԲԸ Երևանի ԳԳՄ

Երևանի ԳԳՄ տնօրենի առաջին տեղակալ
գլխավոր ճարտարագետ ____________ Ս.Խաչատրյան

ՇՏՖ ՊԵՏ ____________ Խ.Հովհաննիսյան

17.04. 2026թ.

Դիմող անձ՝

«Ավ Պրեմիեր» ՍՊԸ տնօրեն

____________ ռբերտ Մելիքյան

20.04 2026թ.

ԱԿՏ

Ք.Երևան 17 04 **2026թ.**

Մենք՝ մի կողմից Երևանի ԳԳՄ տնօրեն՝ Վ.Արտաշեսյանը և մյուս կողմից պատվիրատու՝

«Ավ Պրեմիեր» ՍՊԸ տնօրեն Ռոբերտ Մելիքյանը

Կազմեցին սույն ակտը այն մասին, որ ք.Երևան, Արաբկիր վարչական շրջան, Ա. Ավետիսյան փողոց թիվ 20 հասցեում գտնվող բազմաբնակարան բնակելի շենքի

գազաֆիկացման տեխնիկական պայմանների որպես սահմանազատման կետ համարվում է մինչև 100 մ³/ժամ ծախսով հաշվիչի ելքի բկանցքը

Միացման կետը՝ փարածքի միջին ճնշման ժ-159մմ փրամագծի վերգեփնյա գազափարից

Պատվիրատու՝

«Ավ Պրեմիեր» ՍՊԸ՝ Ռ.Մելիքյան

Երևանի ԳԳՄ տնօրեն՝ Վ.Արտաշեսյան

ՀԱՅԱՍՏԱՆԻ ՀԱՆՐԱՊԵՏՈՒԹՅՈՒՆ

ՎԿԱՅԱԿԱՆ

ԱՆՇԱՐԺ ԳՈՒՅՔԻ ՆԿԱՏՄԱՄԲ ԻՐԱՎՈՒՆՔՆԵՐԻ ՊԵՏԱԿԱՆ ԳՐԱՆՑՄԱՆ

Կադաստրի կոմիտե

Սույն վկայականով հաստատվում է 19 օգոստոսի 2025 թվականին գույքի նկատմամբ իրավունքների պետական գրանցման միասնական մատյանում կատարված անշարժ գույքի նկատմամբ իրավունքի պետական գրանցումը հետևյալ տվյալներով.

1. ԳՐԱՆՑՎԱԾ ԻՐԱՎՈՒՆՔԻ ՍՈՒԲՅԵԿՏ(ՆԵՐ)

«ԱՎ ՊՐԵՄԻԵՐ» ՍՊԸ

2. ԱՆՇԱՐԺ ԳՈՒՅՔԻ ԳՏՆՎԵԼՈՒ ՎԱՅՐԸ ԵՎ ԱՆՎԱՆՈՒՄԸ

Երևան, Արաբկիր Ա. Ավետիսյան փողոց 20 հողամաս

3. ԳՐԱՆՑՄԱՆ ՀԱՄԱՐ ՀԻՄՔ ՀԱՆԴԻՍԱՑԱԾ ՓԱՍՏԱԹՂԹԵՐԸ

Անշարժ գույքի տարաժամկետ վճարումով առուվաճառքի պայմանագիր 08.07.2025թ. թիվ 17413, Շինարարության թույլտվություն N 01/50-02-1530-24, 03.09.2024թ., 03.09.2024թ. թիվ 01/50-03-691-24 նախագիծ, Ճարտարապետահատակագծային առաջադրանք N 01/18-07/1-Դ-14830-585, 29.06.2022թ.

4. ՀՈՂԱՄԱՍԻ ԲՆՈՒԹԱԳՐԵՐԸ

Կադաստրային ծածկագիրը՝ 01-003-0124-0022
Մակերեսի չափը (հա)՝ 0.06591
Նպատակային նշանակությունը՝ բնակավայրերի
Գործառնական նշանակությունը կամ հողատեսքը՝ Բնակելի կառուցապատման
Գրանցված իրավունքի տեսակը՝ ՍԵՓԱԿԱՆՈՒԹՅՈՒՆ

ՎԿԱՅԱԿԱՆ N 19082025-01-0267, գաղտնաբառ՝ EFTRIURV8DKU

Փաստաթղթի իսկությունը և վավերականությունը կարող է ստուգվել Կադաստրի կոմիտեի www.e-cadastre.am կայքէջի միջոցով

5. ՇԻՆՈՒԹՅՈՒՆՆԵՐԻ ԲՆՈՒԹԱԳՐԵՐԸ

1) Նպատակային նշանակությունը՝ բնակելի

2) Բնութագրերը ըստ առանձին շինությունների՝

Հ/Հ	Կադաստրային ծածկագիր	Տեսակ	Մակերես	Գրանցված իրավունքի տեսակ

Լրացուցիչ նշումներ և տեղեկություններ

3199.85 քմ նախագծային մակերեսով շինության մասով գրանցման օբյեկտը կառուցվող շինության նկատմամբ կառուցապատողի քաղաքաշինական փաստաթղթերով սահմանված իրավունքներն ու պարտականություններն են:

Գրանցումը իրականացնող պաշտոնատար անձի անունը, ազգանունը՝ ԱՐՄԻՆԵ ԲԱԿԼԱՉՅԱՆ

Զբաղեցրած պաշտոնը՝ Անշարժ գույքի գրանցման միասնական ստորաբաժանման անշարժ գույքի գլխավոր ռեգիստր

ՎԿԱՅԱԿԱՆ N 19082025-01-0267, գաղտնաբառ՝ EFTRIURV8DKU

Փաստաթղթի իսկությունը և վավերականությունը կարող է ստուգվել Կադաստրի կոմիտեի www.e-cadastre.am կայքէջի միջոցով

Կադաստրի կոմիտե

Ձև N 2-3

ՀԱՅԱՍՏԱՆԻ ՀԱՆՐԱՊԵՏՈՒԹՅՈՒՆ
ԵՐԵՎԱՆ ՀԱՄԱՅՆՔ
ՇԻՆԱՐԱՐՈՒԹՅԱՆ ԹՈՒՅԼՏՎՈՒԹՅՈՒՆ

N 01150-02-1530-24 «03» «09» 2024թ.

Տրված է կառուցապատող՝ *Էրիկ Նազարի և Ռոբերտ Մելիքյան* - ին
(իրավաբանական անձի անվանումը, պետական գրանցման վկայականի համարը, ֆիզիկական անձի անունը, ազգանունը, հասցեն)

Արաբկիր վարչական շրջան, Ա.Ավետիսյան փողոց հ.20 հողամաս
(հողամասի գտնվելու վայրը)

Բնակելի շենքի (Բարձր ռիսկայնության օբյեկտ, IV-րդ կարգեորիա) օբյեկտի
(օբյեկտի անվանումը, ռիսկայնության աստիճանը (կատեգորիան), հակիրճ բնութագիրը, հիմնական ցուցանիշները,

կառուցման աշխատանքների կատարման համար,
(նոր կառուցման, վերակառուցման, վերականգնման, ուժեղացման և այլն)

այդ թվում՝ գլխավոր հատակագծի վրա նշված -------
(նշվում են ոչ հիմնական կառույցների անվանումները)

1. Օբյեկտի նախագծային փաստաթղթերը
1) մշակվել են *Աշխատանքային նախագիծ*
(նախագծային փաստաթղթերի փուլը,

Ճարտարապետ՝ Խաչատրյան Աշոտ, արտոնագիր h.ՃԲԴ-Ա-0196,
Կոնստրուկտոր՝ Բեգիրջյան Գևորգ, արտոնագիր h.ԿԱԴ-Ա1-011 կողմից,
(նախագծային աշխատանքների կապալառուի անվանումը, լիցենզիայի համարը)

2) ստացել է *ՀՀ քաղաքաշինության կոմիտեի նախագահի 2024 թվականի մայիսի 22-ի h.40-Ա հրամանով սահմանված հանձնաժողովի h.107 եզրակացությունը: Պետական համալիր փորձաքննություն:*
(նշել փորձաքննության տեսակը)

«ԼԱՎՌ» ՍՊ ընկերության (լիցենզիա ՔՊԼ 17060) 27.03.2023թ. h.58-23 փորձագիտական դրական եզրակացությունը: կողմից,
(նշել փորձաքննության մարմնի (մարմինների) անվանումը)

կամ՝ նախագիծը թողարկող պատասխանատու կապալառուի երաշխավորագիր ------
(նշել նախագիծը թողարկող պատասխանատու կապալառուի երաշխավորության պայմանագրի համարը)

3) սահմանված կարգով համաձայնեցվել են իրավասու մարմնի օրենքով սահմանված այլ շահագրգիռ մարմինների հետ:
Նախագծման թույլտվություն (ճարտարապետահատակագծային առաջադրանք)՝ 29.06.2022թ. h.01/18-07/1-Դ-14830-585,
Երևանի քաղաքապետի հետ «03» «09» 2024թ. համաձայնեցված h. 01150-03-691-24 նախագիծ:
ՀՀ ՔՏՀԱ տեսչական մարմնի 09.03.2023թ. h.ՔՏՄ/05.2.2/4400-23 եզրակացությունը:
(նշել մարմինների անվանումները և համաձայնեցման ժամկետները)

2. Շինարարական աշխատանքներն իրականացնել *24 ամսվա* ընթացքում,
(նշել շինարարության նորմատիվային տևողությունը)

ներառյալ ավարտական ակտի տրամադրման համար ավարտված շինարարական օբյեկտն ընդունող հանձնաժողովի աշխատանքի համար նախատեսվող ժամկետը:

2.1 Ապահովել օբյեկտի շահագործման թույլտվության ստացումը՝

☑ *Ավարտական ակտի տրամադրումից* (շինության ավարտի պետական գրանցման հաջորդ օրվանից) *6 ամսվա ընթացքում:*
(սույն տողը նշվում ու լրացվում է նոր կառուցվող բազմաբնակարան կամ ստորաբաժանված շենքերի դեպքում) (շահագործման թույլտվության ձևակերպման ժամկետը)

☐ *Ավարտական ակտի տրամադրման օրը:*
(սույն տողը նշվում է ավարտական ակտի և շահագործման թույլտվության ստացման ժամկետի նույնը լինելու դեպքում)

3. Շինարարության վարման մատյանը բաղկացած է 20 էջից, կարված և դրոշմակնքված է *Երևանի քաղաքապետարանի* կողմից
(թույլտվություն տվող իրավասու մարմնի անվանումը)

4. Նախագծային փաստաթղթերը փոփոխվել են *(լրացվում է ՀՀ կառավարության 29 հոկտեմբեր 2015 թվականի N 1317-Ն որոշման N 1 հավելվածի 108-րդ կետով նախատեսված դեպքերում)* ------- կողմից:
(նախագծային աշխատանքների կապալառուի անվանումը, լիցենզիայի համարը)

և սահմանված կարգով համաձայնեցվել են իրավասու -------
(նշել իրավասու մարմնի անվանումը)

և այլ շահագրգիռ մարմինների -------
(նշել օրենքով սահմանված համաձայնեցնող մարմինների անվանումները)

5. Հատուկ պայմաններ՝

1) Կառուցապատողը նախքան շինարարությունն սկսելը, ինչպես նաև դրա ընթացքում, պարտավոր է հասցեից վնասների փոխհատուցման համար համաձայնության գալ կառուցապատման հետևանքով վնասներ կրող սուբյեկտների հետ:
2) Շինարարության թույլտվությամբ սահմանված ժամկետներում կառուցապատումը չավարտելու դեպքում N1 հավելվածի 123-126-րդ կետերով սահմանված պահանջները.
3) (լրացվում է N1 հավելվածի 84-րդ կետով սահմանված դեպքերում) սույն թույլտվությունը տրվել է սահմանված կարգով հաստատված «Նախագիծ» փուլի հիման վրա, որին հաջորդող «Աշխատանքային փաստաթղթեր» փուլը պետք է ապահովի հաստատված փուլով ընդունված լուծումները և աշխատանքների իրականացման հաջորդականությունը:
4) Թույլտվության հիման վրա ցանկացած շինարարական և զուգահեռ աշխատանք կարող է իրականացվել բացառապես Հայաստանի Հանրապետության օրենսդրությանը, նախագծային փաստաթղթերին և նորմատիվային-տեխնիկական պահանջներին համապատասխան:

(նշվում են նախապատրաստական, հողային, շինմոնտաժային աշխատանքները և այլ աշխատանքներ)

6. *(լրացվում է N 1 հավելվածի 116-րդ կետով սահմանված դեպքերում)*

Հաշվի առնելով, որ կառուցվող օբյեկտի շինարարությունը հնարավոր չէ առանց գլխավոր հատակագծի վրա ------ համարների տակ նշված շենքի (շենքերի) և կամ շինության (շինությունների) քանդման,

(նշվում են ամբողջությամբ կամ մասամբ քանդման ենթակա օբյեկտները, դրանց հիմնական ցուցանիշները, ընդհանուր մակերեսը, հարկայնությունը, շինանյութերը և այլն)

սեփականատիրոջը (օգտագործողին) ------ տրված սույն թույլտվությունը նաև քանդման թույլտվություն է:

(նշվում է պետական գրանցման վկայականի համարը)

Օբյեկտի քանդման աշխատանքներն իրականացնել նախագծային փաստաթղթերով ամրագրված հաջորդականությամբ:

7. Այլ պայմաններ

- *Համաձայն ՀՀ կառավարության 19.03.2015 թ. հ.596-Ն որոշման N1 հավելվածի 135-րդ կետի, նույն հավելվածի 129-րդ և 133-րդ կետերով սահմանված դրույթների խախտումներից յուրաքանչյուրը կառուցապատողի կողմից թույլ տալը հիմք է շինարարության թույլտվության գործողությունն Երևանի քաղաքապետի համապատասխան որոշմամբ կասեցնելու համար:*
- *Շինարարական աշխատանքների ընթացքում առաջացող գրունտային հողերը և շինարարական աղբը տեղափոխել Էրեբունի վարչական շրջանի Նուբարաշենի խճուղի հ.4 հասցեում գտնվող տարածք կամ Աջափնյակ վարչական շրջանի Սիլիկյան թաղամասին հարող նախկին քարհանքի անօգտագործելի խորշերի տարածքում առանձնացված շինարարական և խոշոր եզրաչափի թափոնների տեղադրման վայր:*
- *Ամրագրված հասցեի փոփոխության համար հիմք է հանդիսացել անշարժ գույքի նկատմամբ իրավունքների պետական գրանցման հ.21122022-01-0131 վկայականը:*

(նշվում են իրավական ակտերով և (կամ) պայմանագրով նախատեսված այլ պայմանները)

8. Կառուցապատողը շինարարական (քանդման, ապամոնտաժման) աշխատանքներն սկսելուց առնվազն 3 օր առաջ համաձայն N 5 հավելվածի N 2-5 ձևի տեղեկացնում է իրավասու մարմնին
(Սույն կետով նշված պայմանը չպահպանելու դեպքում կառուցապատողը սահմանված կարգով ենթարկվում է վարչական պատասխանատվության)

9. Թույլտվության հիման վրա ցանկացած շինարարական և զուգահեռ աշխատանք կարող է իրականացվել բացառապես Հայաստանի Հանրապետության օրենսդրությանը, նախագծային փաստաթղթերին և նորմատիվատեխնիկական փաստաթղթերի, ինչպես նաև Երևան քաղաքի ավագանու 16.03.2012թ. հ. 405-Ն որոշմամբ սահմանված պահանջներին համապատասխան:

ԵՐԵՎԱՆԻ ՔԱՂԱՔԱՊԵՏ՝
Տ.ԱՎԻՆՅԱՆ

ստորագրություն
Կ.Տ.

Կատարող՝ Տ.Խաչատրյան

ՀԱՅԱՍՏԱՆԻ ՀԱՆՐԱՊԵՏՈՒԹՅՈՒՆ

ԱՐԴԱՐԱԴԱՏՈՒԹՅԱՆ ՆԱԽԱՐԱՐՈՒԹՅՈՒՆ

ԻՐԱՎԱԲԱՆԱԿԱՆ ԱՆՁԱՆՑ ՊԵՏԱԿԱՆ ՌԵԳԻՍՏՐ

ՊԵՏԱԿԱՆ ՄԻԱՍՆԱԿԱՆ ԳՐԱՆՑԱՄԱՏՅԱՆԻՑ ՔԱՂՎԱԾՔ առ 2023-02-06

«ԱՎ ՊՐԵՄԻԵՐ»

Սահմանափակ պատասխանատվությամբ ընկերություն (ՍՊԸ)

Գրանցման համար	271.110.1293691
Հիմնադրման տարի	2023
Գրանցման ամսաթիվ	2023-02-06
Գործունեության ժամկետ	Անժամկետ
Կարգավիճակ	Իրավաբանական անձի լուծարման գործընթացում գտնվելու կամ գործունեության (գոյության) դադարման մասին պետական միասնական գրանցամատյանում տեղեկություններ գրառված չեն:
Իրավաբանական անձի ծածկագիր (ՁԿԴ)	53811130
Հարկ վճարողի հաշվառման համար (ՀՎՀՀ)	08247474
Սոցիալական վճարների պարտավորությունների անձնական հաշվի քարտի համար (Ապահովադրի ծածկագիր)	49713691
Էլ. փոստ	-
Կայք	-

Գտնվելու վայրը

Հասցե	ՍԱՍՆԱ ԾՌԵՐ Փ. / Շ / 2 / 98 ԴԱՎԹԱՇԵՆ 0054 ԵՐԵՎԱՆ ԵՐԵՎԱՆ ՀԱՅԱՍՏԱՆ
Հեռախոս	095122132

Գործադիր մարմնի ղեկավար

Պաշտոն	Տնօրեն
Անուն Ազգանուն	ՌՈԲԵՐՏ ՄԵԼԻՔՅԱՆ ԽԱՉԱՏՈՒՐԻ
Անձնագրային տվյալներ	013508106 2022-04-07 013
Հասցե	ՍԱՍՆԱ ԾՌԵՐ Փ. / Շ / 2 / 98 ԴԱՎԹԱՇԵՆ 0054 ԵՐԵՎԱՆ ԵՐԵՎԱՆ ՀԱՅԱՍՏԱՆ

[illegible]

Տեղեկություններ իրավահաջորդության / իրավանախորդության վերաբերյալ

Իրավանախորդ(ներ) **գրառված չեն**

Տեղեկությունների կանոնադրական կապիտալի չափի մասին

Կանոնադրական կապիտալի չափը ՀՀ դրամով՝ **1000**

Մասնակիցներ

Անուն Ազգանուն / Անվանում	Գրանցամատյանում գրառման ամսաթիվ	Բաժնեմասի չափը	Բաժնեմասի չափը ՀՀ դրամով	
ՌՈԲԵՐՏ ՄԵԼԻՔՅԱՆ ԽԱՉԱՏՈՒՐԻ Անձնագիր հ/հ 013508106 2022-04-07 տրվ. 013 ի կողմից ՀԾՀ 2705740732 Հասցե՝ ՍԱՄՆԱ ԾՈՒԵՐ Փ. / Շ / 2 / 98 ԴԱՎԹԱՇԵՆ 0054 ԵՐԵՎԱՆ ԵՐԵՎԱՆ ՀԱՅԱՍՏԱՆ	2023-02-06	50 %	500	
ԷՐԻԿ ՆԱԶԱՐԻ ՀԱՅԿԱՆԵՐ Անձնագիր հ/հ AA0004089 2021-07-01 տրվ. 002 ի կողմից ՀԾՀ գրառված չէ Հասցե՝ Հ. ՄՈՒՐԱԴՅԱՆ Փ. / Տ / 23/10 ԱՐԱԲԿԻՐ 0012 ԵՐԵՎԱՆ ԵՐԵՎԱՆ ՀԱՅԱՍՏԱՆ	2023-02-06	50 %	500	

Պետական միասնական գրանցամատյանում կատարված փոփոխություններ

Պետական միասնական գրանցամատյանում փոփոխություններ կատարված չեն

Գրանցման ամսաթիվ	Փոփոխություններ

Քաղվածքը տրամադրող ________________ **Անի Ղազարյան**

ստորագրություն

Քաղվածքի տրամադրման ամսաթիվ՝ **2023-02-06**

ԷԼԵԿՏՐՈՆԱՅԻՆ ԿՆԻՔ

ՀԱՅԱՍՏԱՆԻ ՀԱՆՐԱՊԵՏՈՒԹՅՈՒՆ
REPUBLIC OF ARMENIA ID CARD

ՄԵԼԻՔՅԱՆ
MELIKIAN

ՌՈԲԵՐՏ
ROBERT

ԽԱՉԱՏՈՒՐԻ

Ա/M

<</ARM

17.05.1974

013508106

07.04.2032

ԻՐԱՆ
IRAN, ISLAMIC REPUBLIC OF

ՀԱՅԱՍՏԱՆԻ ՀԱՆՐԱՊԵՏՈՒԹՅՈՒՆ
ARMENIA

07.04.2022

013

2705740732

ՀԱՅ
ARMENIAN

I<ARM0135081062<<<<<<<<<<<<<<<
7405176M3204072ARM<<<<<<<<<<<8
MELIKIAN<<ROBERT<<<<<<<<<<<<<<

ԲԱՑԱՏՐԱԳԻՐ

Հիմքեր նախագծի մշակման համար

Սույն աշխատանքային նախագիծը կազմված է համաձայն «Գազպրոմ Արմենիա» ՓԲԸ-ի կողմից տրված 20.04.2026թ. տեխնիկական պայմանների :

Նախագծով նախատեսվում է՝ ք.Երևան, Արաբկիր վարչական շրջան,Ա. Ավետիսյան փողոց թիվ 20 հասցեում գտնվող բազմաբնակարան բնակելի շենքը սնող արտաքին գազատարի կառուցում:

Ելակետային տվյալներն են հանդիսանում «Գազպրոմ Արմենիա» ՓԲԸ-ի կողմից տրված տեխնիկական պայմանները:

Ներմիացումը նախատեսված է կատարել տարածքում գործող վերգետնյա d-159մմ միջին ճնշման գազատարին:

Գազատարի ընդհանուր երկարությունը կազմում է՝ 306.1 մ

Գազատարը ընտրված է պողպատյա ջրագազային էլեկտրաեռակցվող խողովակներից ըստ ԳՕՍՏ 10704-91 և ԳՕՍՏ 3262-75 և ԳՕՍՏ 50838-2009 Պոլիէթիլենային խողովակներից:

Գազափարների փորձարկումը

Շինարարության ավարտից հետո պետք է կատարվեն գազատարների կիպության փորձարկում օդով:

Կիպության փորձարկումը կատարվում է գազատարի մեջ սեղմված օդի մատուցմամբ, որի ճնշումը հասցվում է փորձարկման ճնշմանը:

Ստորգետնյա գազատարները փորձարկվում են խրամուղում դրանց հավաքակացումից և խողովակի վերին եզրից 0.2մ վրա լիցք կատարելուց կամ խրամուղու լրիվ ետլիցքից հետո:

Վերգետնյա պողպատյա գազատարների փորձարկման նորմաները ընդունել համաձայն 13 ապրիլի 2023 թվականի N 539-Ն որոշմամբ հաստատված գազաբաշխման համակարգի անվտանգության և շահագործման կանոնների հավելված 24-ին համապատասխան:

Փորձարկման ընթացքում հայտնաբերված արատները պետք է վերացվեն գազատարում ճնշումը մինչև մթնոլորտայինի իջեցնելուց հետո: Արատները վերացնելուց հետո գազատարի կիպության փորձարկումը պետք է կրկնվի:Բոլոր եռակցակարերը, որոնք կատարվել են փորձարկումներից հետո, պետք է ստուգվեն ֆիզիկական մեթոդով:

«ՎԳ ՇԻՆ» ՍՊԸ
ՀՎՀՀ 04439128
Փորձաքննություն 17 06 2026

Եզրակացություն

Նախագիծը մշակված է համաձայն գործող ՀՀՇՆ-42-01-2023 «Գազաբաշխիչ համակարգեր» և N 539-Ն որոշմամբ հաստատված գազաբաշխման համակարգի անվտանգության և շահագործման կանոնների պահանջների:

Աշխատանքները սկսելուց առաջ պետք է նշանակվի տեխնիկական հսկողության ներկայացուցիչ պատվիրատուի կողմից:

Նախագծից բոլոր շեղումները պետք է համաձայնեցվեն պատվիրատուի, շահագործող կազմակերպության և նախագծի հեղինակի հետ:

Շրջակա միջավայրի պահպանության միջոցառումները

Նախագծով ընդունված բոլոր տեխնիկական լուծումները բացառում են շրջակա միջավայրի աղտոտումը գազատարների նորմալ շահագործման պայմաններում: Շրջակա միջավայրի ախտոտումը հնարավոր է միայն վթարների ժամանակ:

Վթարները բացառելու համար գազատարը ենթարկվում է փորձարկման համաձայն 13 ապրիլի 2023 թվականի N 539-Ն որոշմամբ հաստատված գազաբաշխման համակարգի անվտանգության և շահագործման կանոնների հավելված 24-ին համապատասխան: Խողովակների միացման մասերում քայքայումը կանխելու համար նախատեսվում է եռակցակարերի ստուգում ֆիզիկական մեթոդներով:

Բնության պահպանության նպատակով անհրաժեշտ է պահպանել հետևյալ պայմանները

- շինարարության համար հատկացված տարածքի սահմանների պարտադիր պահպանություն
- շին. հրապարակի աշխատանքային տեղերի կենցաղային և շինարարական թափոնների համար բեռնարկղերով հագեցվածություն
- դյուրավառ և քսայուղերի դատարկումը միայն հատուկ առանձնացված տեղերում
- ամբողջ ծավալով հողերի վերականգնման միջոցառումների իրականցում
- բնապահպանական տեղական մարմինների պահանջների ապահովում

Կազմեց՝ Տ. Մանուկյան

«ՎԳ ՇԻՆ» ՍՊԸ
ՀՎՀՀ 04439128
Փորձաքննություն 17 06 2026

ԱՇԽԱՏԱՆՔՆԵՐԻ ԾԱՎԱԼՆԵՐԸ

N	Աշխատանքների անվանումը	Չափման միավոր	Քանակը
	2	3	4
1		գմ	394,00
1	Ասֆալտի կտրում	$մ^3$	19,60
2	Ասֆալտի քանդում 0.1մ	$մ^3$	31,36
3	Խճի նստաշերտի քանդում 0.16մ	$մ^3$	170,13
4	Խրամուղու քանդում VI կարգի գրունտներում հարվածահատ մուրճով	$մ^3$	170,13
5	Գրունտի փխրեցում էքսկավատոր- հիդրոմուրճով VI կարգի գրունտներում	$մ^3$	56,00
6	Խրամուղու քանդում V կարգի գրունտներում հարվածահատ մուրճով	$մ^3$	70,00
7	Խրամուղու քանդում էքսկավատորով V կարգի գրունտներում	$մ^3$	2,91
8	Խրամուղու քանդում V կարգի գրունտում ձեռքով	$մ^3$	294,00
9	Ավելորդ գրունտի բարձում էքսկավատորով ավտոինքնաթափ	տն	646,80
10	Ավելորդ գրունտի տեղափոխում	$մ^3$	243,04
11	0.1մ նստաշերտի ստեղծում խողովակի տակ և ծածկում (ավազ առանց խառնուրդի)	$մ^2$	294,00
12	Ասֆալտբետոնե ծածկույթի իրականացում ՝ խոշորահատիկ խառն. 6 սմ	$մ^2$	294,00
13	Ասֆալտբետոնե ծածկույթի իրականացում ՝ մանրահատիկ խառնուրդից 4 սմ	$մ^2$	294,00
14	Խճի նստաշերտի ստեղծում 16 սմ հաստությամբ	$մ^3$	105,84
15	Գրունտի տոփանում մեխանիզմով	գմ	193,00
16	ՊԷ խողովակի d-63x5.8մմ SDR-11 ПЭ 100 տեղադրում խրամուղում	հատ	32
17	ՊԷ խողովակների զոդակարերի ուլտրաձայնային ստուգում	գմ	193,00
18	ПЭ խողովակների փորձարկման համար ճնշման բարձրացում d≤100	տեղ	1
19	ПЭ խողովակների փորձարկման համար ճնշման պահում d-50÷300մմ (0.6ՄՊա)	հատ	4
20	ՊԷ խողովակի d-63մմ կցորդչային միացություն ներդիր տաքացուցիչով	հատ	2
21	Չկազմատվող միացություն «պոլիէթիլեն - պողպատ» d=63/57 մմ	հատ	2
22	d-63մմ ՊԷ 90° անկյունակի տեղադրում (ներդիր տաքաց.)	մ	199,00
23	Պղնձե լարի տեղադրում 2.5մմ²	մ	196,00
24	Բացահայտիչ ժապավենի փռում	մ	94,00
25	Պողպատե գազատար խողովակների տեղադրում փորձարկումով Ø76x3.5մմ	մ	9,50
26	Պողպատե գազատար խողովակների տեղադրում փորձարկումով Ø57x3.5մմ	մ	5,00
27	Խողովակների հակակոռոզիոն մեկուսացում «PAM» տիպի մեկուսիչ նյութերով dպ-50մմ	մ	9,60
28	Պողպատե գազատար խողովակների տեղադրում փորձարկումով Ø25x2,5մմ	գմ	306,10
29	Գազատարի փչամաքրում	կգ	17,70
30	Ձևավոր մասերի տեղադրում (արմունկ, անցում, եռաբաշխիչ, խցափակիչ)	մ	69,00
31	Պողպատե պատյանի տեղադրում խրամուղում Ø133x4մմ	մ	68,00
32	Խողովակների հակակոռոզիոն մեկուսացում «PAM» տիպի մեկուսիչ նյութերով dպ-125մմ	մ	3,50
33	Պողպատե պատյանի տեղադրում խրամուղում Ø89x3.5մմ	հատ	16
34	Պողպատե պատյանի ծայրերի հերմետիկացում	հատ	21
35	Զոդակարերի ստուգում ֆիզիկական եղանակով	կգ	39,00
36	Մետաղական շինվածքներ պատերից ամրացման համար	կգ	11,50
37	Կիսախողովակների տեղադրում գազախողովակների տակ	կգ	5,80
38	Պարոնիտի տեղադրում	$մ^2$	25,05
39	Մետաղական խողովակների մակերեսի մաքրում և հղկում	$մ^2$	25,05
40	Մետաղական մակերևույթների նախաներկում ГФ -021 2 շերտով	$մ^2$	25,05
41	Մետաղական մակերևույթների յուղաներկում 2 անգամ	հատ	4
42	Ստուգիչ խողովակի տեղադրում d-20մմ	հատ	1
43	Պողպատե խողովակների ներմիացում d-50 մմ	հատ	2
44	Գնդային փականի տեղադրում dպ-50մմ	հատ	4
45	Կցաշուրթերի մոնտաժում dպ-50մմ	հատ	1
46	Ճնշման կարգավորիչի տեղադրում (պատուհակային) 100մ3/ժ թող. Արկղով		

Մասշտաբ 1:1000

Պաշտոն	Ա.Ա.	Ստորագրություն	Օբյեկտ N 136/26		
Տնօրեն	Ն. Գրիգորյան		Ք. Երևան, Արաբկիր վարչական շրջան,Ա. Ավետիսյան փողոց թիվ 20 հասցեում գտնվող բազմաբնակարան բնակելի շենքը սնող արտաքին գազատարի կառուցում		
Նախագծող	Տ. Մանուկյան				
			Ցածր և. գ/ճ գազատար	Աշխատանքային նախագիծ	Թերթ: 1 / Թերթեր: 13
			Գազատարի գլխավոր հատակագիծ	«ՇԻՆՈՎԱ» ՍՊԸ	

17 06 2026

1-ին հարկի հատակագիծ

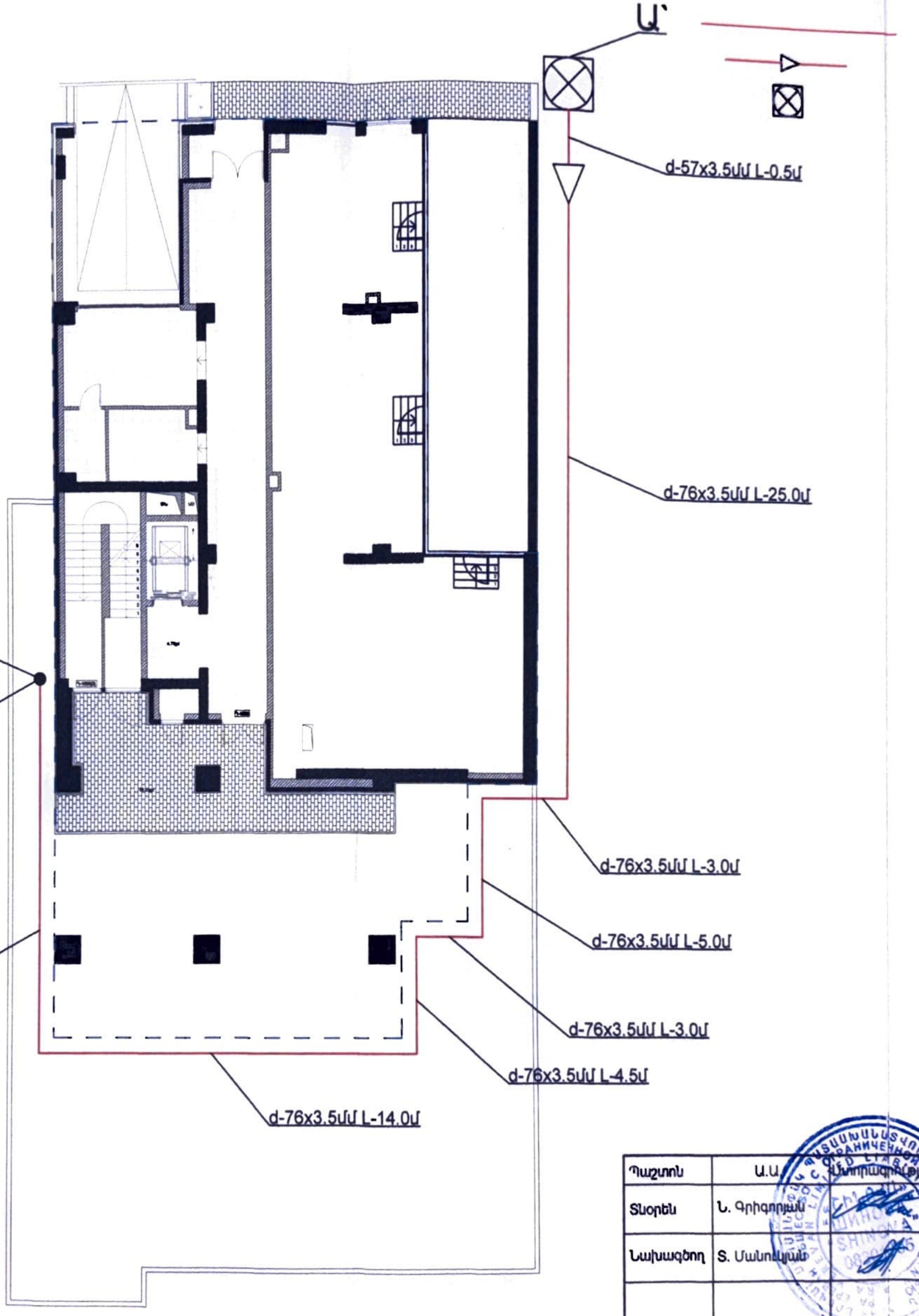

Պայմանական նշաններ

- Նախագծվող վերգետնյա գ/ճ գազատար
- Անցում «Չկազմատվող-Միացություն»
- Ճնշման կարգավորիչ

ՀԳ ԾԻՆ ՍՊԸ 2422 04439128 Փորձաքննություն 17 06 2026

Պաշտոն	Ա.Ա.	Ստորագրություն	Օբյեկտ N 136/26		
Տնօրեն	Ն. Գրիգորյան		ք.Երևան, Արաբկիր վարչական շրջան, Ա. Ավետիսյան փողոց թիվ 20 հասցեում գտնվող բազմաբնակարան բնակելի շենքը սնող արտաքին գազատարի կառուցում		
Նախագծող	Տ. Մանուկյան				
			մ/ճ և գ/ճ գազատար	Աշխատանքային նախագիծ	Թերթ 2 / Թերթեր 13
			Գազատարի գլխավոր հատակագիծ	«ՇԻՆՈՎԱ» ՍՊԸ	

2-րդ հարկի հատակագիծ

Պայմանական նշաններ

- Նախագծվող վերգետնյա գ/ճ գազատար
- Պաշտպանիչ պատյան

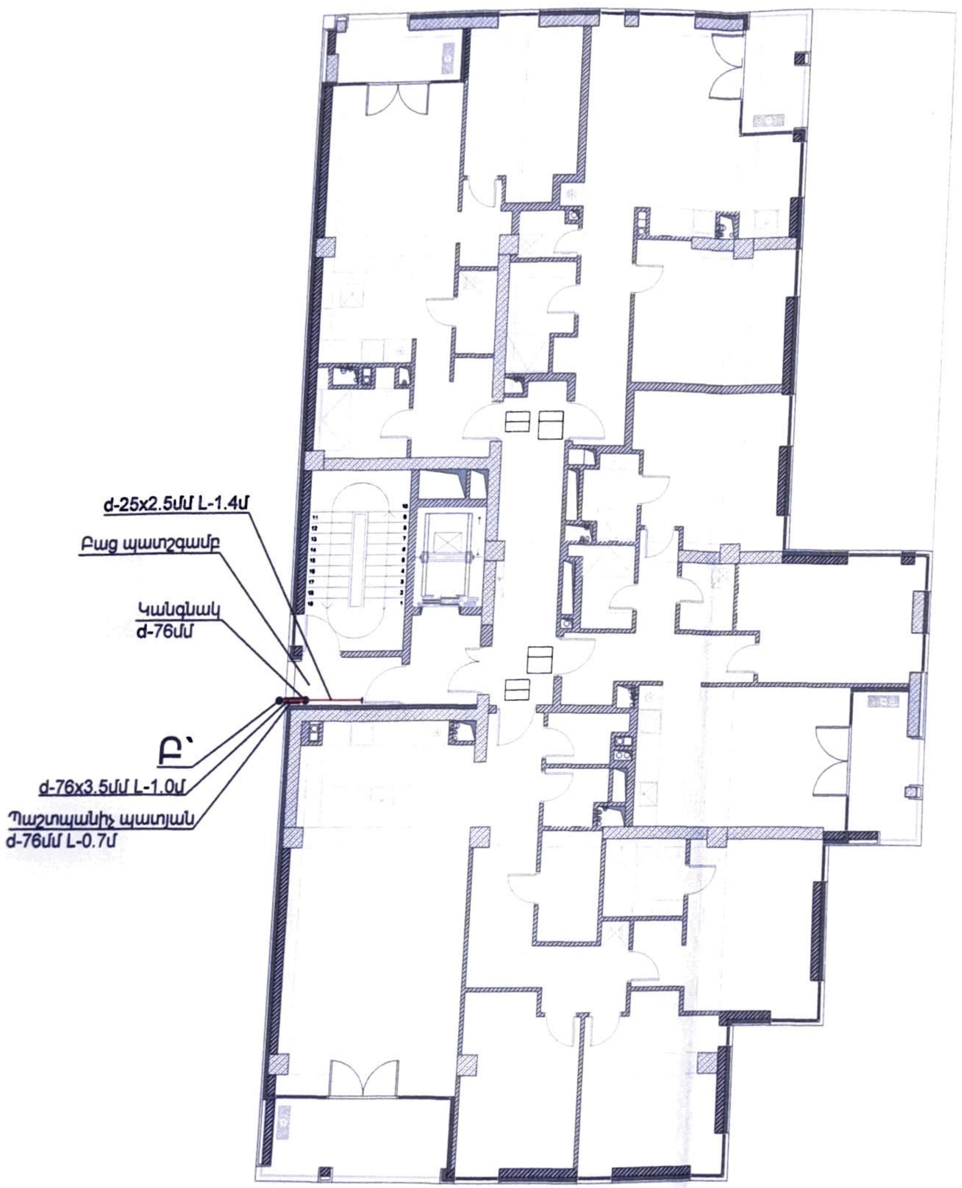

ՀՎՀՀ 04439128
Փորձաքննության 17 06 2026

Պաշտոն	Ա.Ա.	Ստորագրություն	Օբյեկտ N 136/26		
Տնօրեն	Ն. Գրիգորյան		ք.Երևան, Արաբկիր վարչական շրջան,Ա. Ավետիսյան փողոց թիվ 20 հասցեում գտնվող բազմաբնակարան բնակելի շենքը սնող արտաքին գազատարի կառուցում		
Նախագծող	Տ. Մանուկյան				
			մ/ճ և գ/ճ գազատար	Աշխատանքային նախագիծ	Թերթ: 3 / Թերթեր: 13
			Գազատարի գլխավոր հատակագիծ	«ՇԻՆՈՎԱ» ՍՊԸ	

3÷7-րդ տիպային հարկերի հատակագիծ

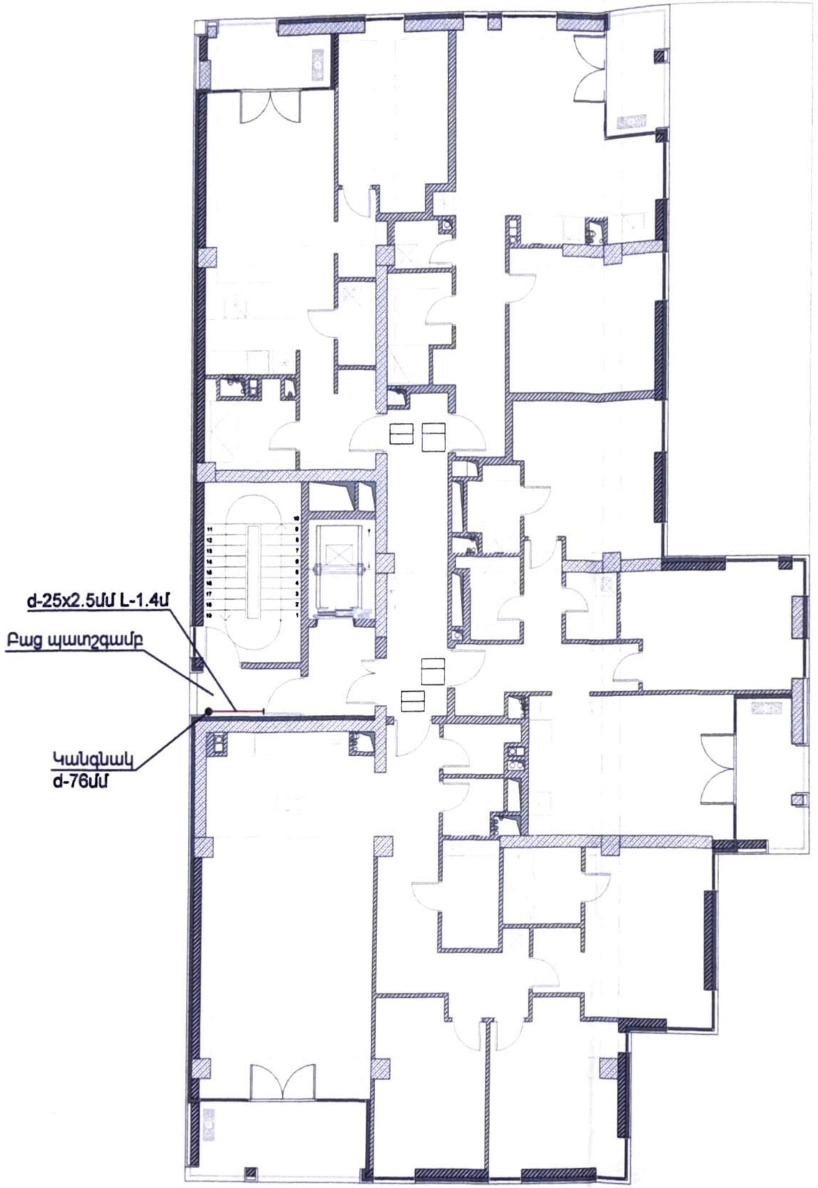

Պայմանական նշաններ

Նախագծվող վերգետնյա գ/ճ գազատար

ՀՎՀՀ 04439128
Փորձաքննություն 17 06 2026

Պաշտոն	Ա.Ա.	Ստորագրություն	Օբյեկտ N 136/26		
Տնօրեն	Ն. Գրիգորյան		ք. Երևան, Արաբկիր վարչական շրջան, Ա. Ավետիսյան փողոց թիվ 20 հասցեում գտնվող բազմաբնակարան բնակելի շենքը սնող արտաքին գազատարի կառուցում		
Նախագծող	Տ. Մանուկյան				
			մ/ճ ն. գ/ճ գազատար	Աշխատանքային նախագիծ	Թերթ: 4 / Թերթեր: 13
			Գազատարի գլխավոր հատակագիծ	«ՇԻՆՈՎԱ» ՍՊԸ	

8-րդ հարկի հատակագիծ

Պայմանական նշաններ

Նախագծվող վերգետնյա գ/ճ գազատար

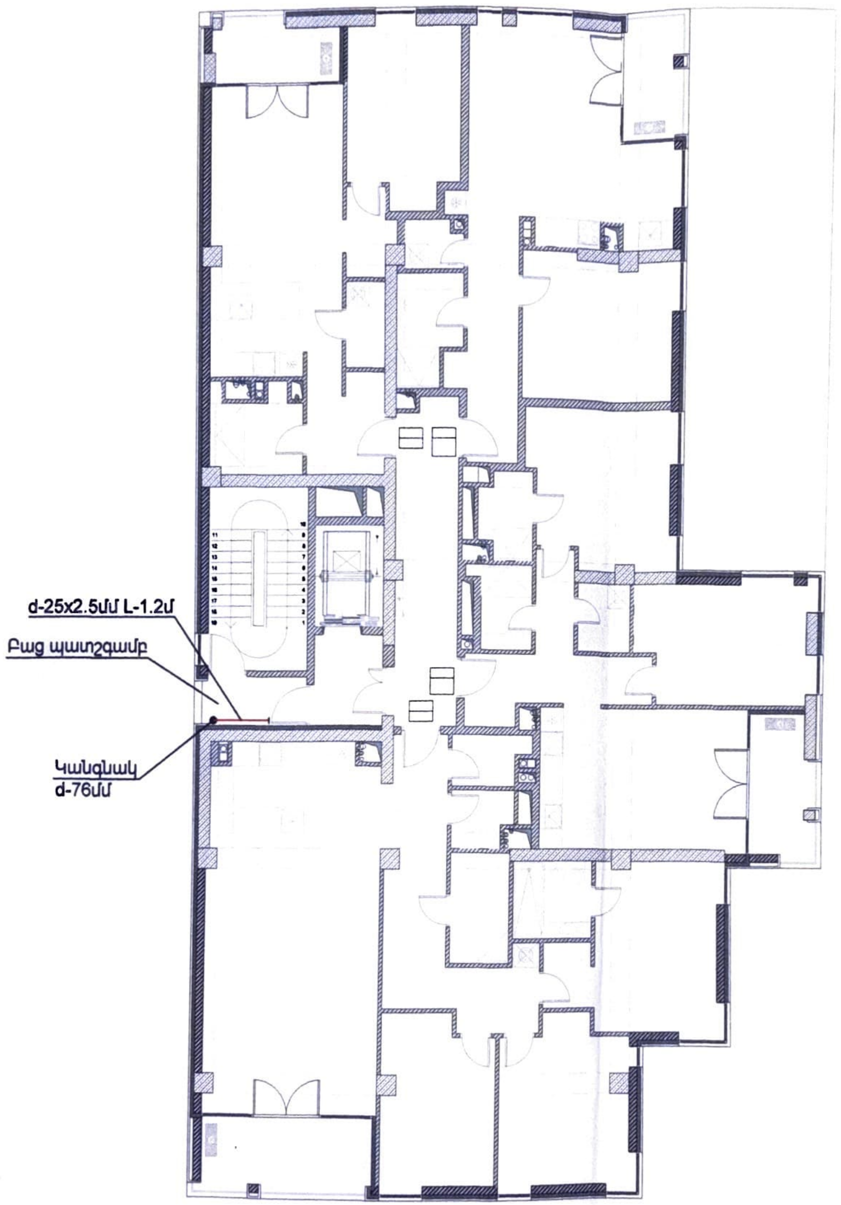

«ՎԳ ՇԻՆ» ՍՊԸ
ՀՎՀՀ 04439128
Փորձաքննության 17 06 2026

Պաշտոն	Ա.Ա.	Ստորագրություն	Օբյեկտ N 136/26			
Տնօրեն	Ն. Գրիգորյան		ք.Երևան, Արաբկիր վարչական շրջան,Ա. Ավետիսյան փողոց թիվ 20 հասցեում գտնվող բազմաբնակարան բնակելի շենքը սնող արտաքին գազատարի կառուցում			
Նախագծող	Տ. Մանուկյան					
			մ/ճ և գ/ճ գազատար	Աշխատանքային նախագիծ	Թերթ 5	Թերթեր 13
			Գազատարի գլխավոր հատակագիծ	«ՇԻՆՈՎԱ» ՍՊԸ		

Հետագիծ-Նախագծի շինարարության կազմակերպման գլխավոր հատակագիծ
Մասշտաբ 1:1000

Պաշտոն	Ա.Ա.	Ստորագրություն	Օբյեկտ N 136/26		
Տնօրեն	Ն. Գրիգորյան		ք. Երևան, Արաբկիր վարչական շրջան,Ա. Ավետիսյան փողոց թիվ 20 հասցեում գտնվող բազմաբնակարան բնակելի շենքը սնող արտաքին գազատարի կառուցում		
Նախագծող	Տ. Մանուկյան				
			Ա/ճ և ց/ճ գազատար	Աշխատանքային նախագիծ	Թերթ: 6 / Թերթեր: 13
			Գազատարի գլխավոր հատակագիծ	«ՇԻՆՈՎԱ» ՍՊԸ	

Տարածական գծապատկեր

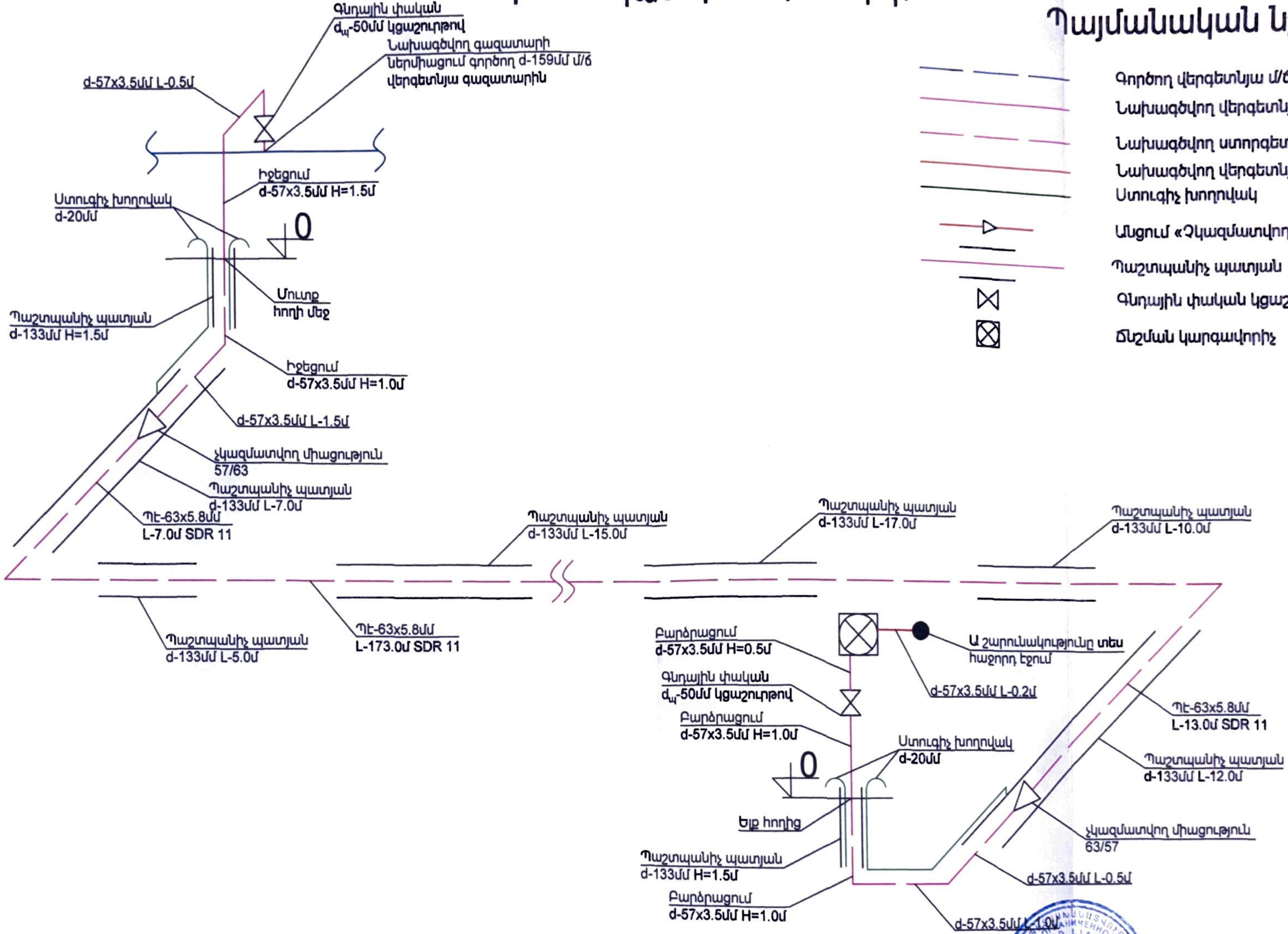

Պայմանական նշաններ

- Գործող վերգետնյա մ/б գազատար
- Նախագծվող վերգետնյա մ/б գազատար
- Նախագծվող ստորգետնյա մ/б գազատար
- Նախագծվող վերգետնյա ց/б գազատար
- Ստուգիչ խողովակ
- Անցում «Չկազմատվող-Միացություն»
- Պաշտպանիչ պատյան
- Գնդային փական կցաշուրթով
- Ճնշման կարգավորիչ

Փորձաքննության 17 06 2026

Պաշտոն	Ա.Ա.	Ստորագրություն	Օբյեկտ N 136/26			
Տնօրեն	Ն. Գրիգորյան		ք. Երևան, Արաբկիր վարչական շրջան, Ա. Ավետիսյան փողոց թիվ 20 հասցեում գտնվող բազմաբնակարան բնակելի շենքը սնող արտաքին գազատարի կառուցում			
Նախագծող	Տ. Մանուկյան					
			մ/б և ց/б գազատար	Աշխատանքային նախագիծ	Թերթ	Թերթեր
					7	13
			Գազատարի գծավոր հատակագիծ	«ՇԻՆՈՎԱ» ՍՊԸ		

Տարածական գծապատկեր

Պայմանական նշաններ

- Նախագծվող վերգետնյա ց/ճ գազատար
- Անցում

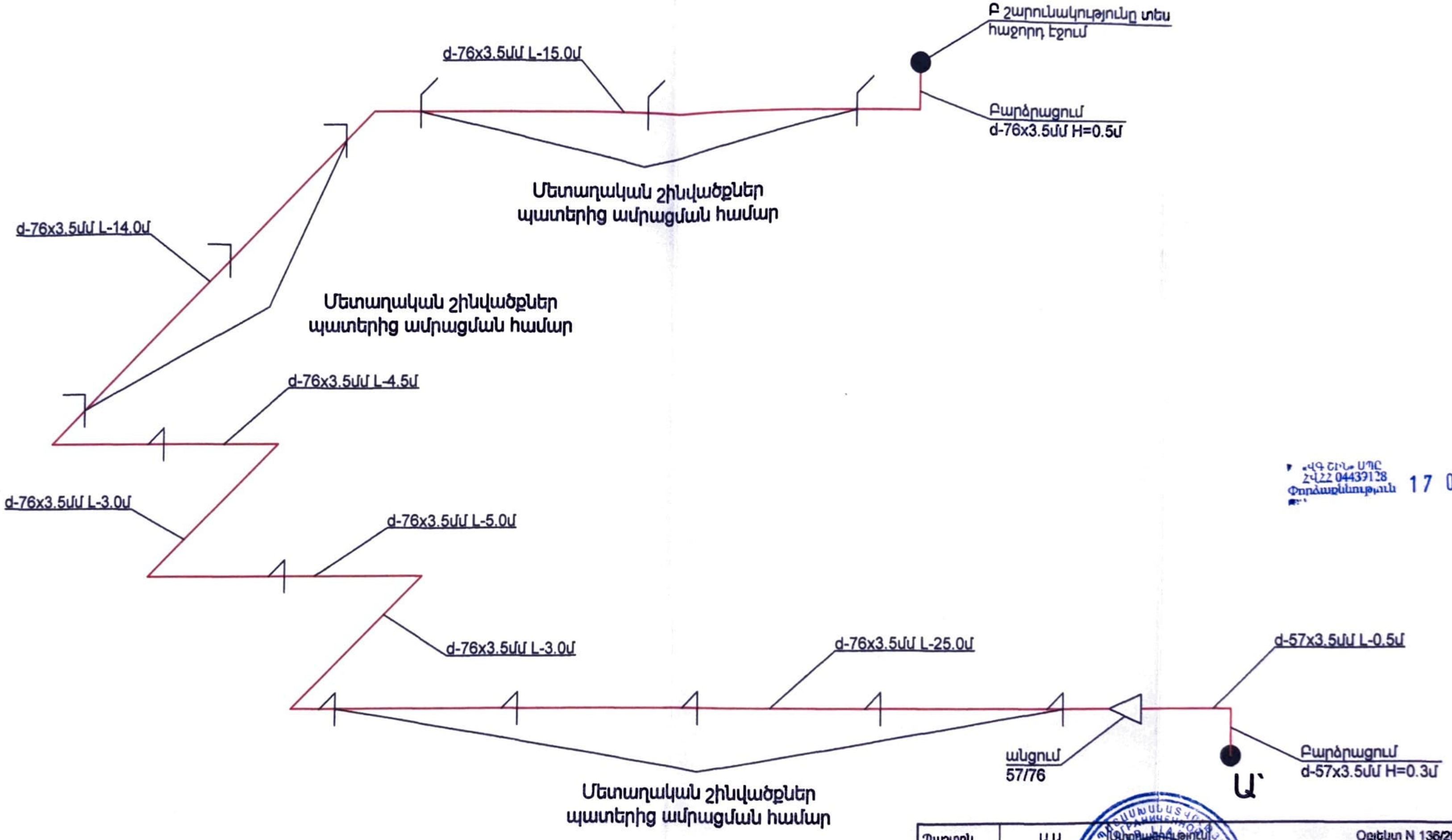

«ՎԳ ԾԻՆ» ՍՊԸ
ՀՎՀՀ 04439128
Փորձաքննության 17 06 2026

Պաշտոն	Ա.Ա.	Ստորագրություն	Օբյեկտ N 136/26		
Տնօրեն	Ն. Գրիգորյան		Երևան, Արաբկիր վարչական շրջան,Ա. Ավետիսյան փողոց թիվ 20 հասցեում գտնվող բազմաբնակարան բնակելի շենքը սնող արտաքին գազատարի կառուցում		
Նախագծող	Տ. Մանուկյան				
			Ց/ճ և ց/ճ գազատար	Աշխատանքային նախագիծ	Թերթ: 8 / Թերթեր: 13
			Գազատարի գլխավոր հատակագիծ	«ՇԻՆՈՎԱ» ՍՊԸ	

Տարածական գծապատկեր

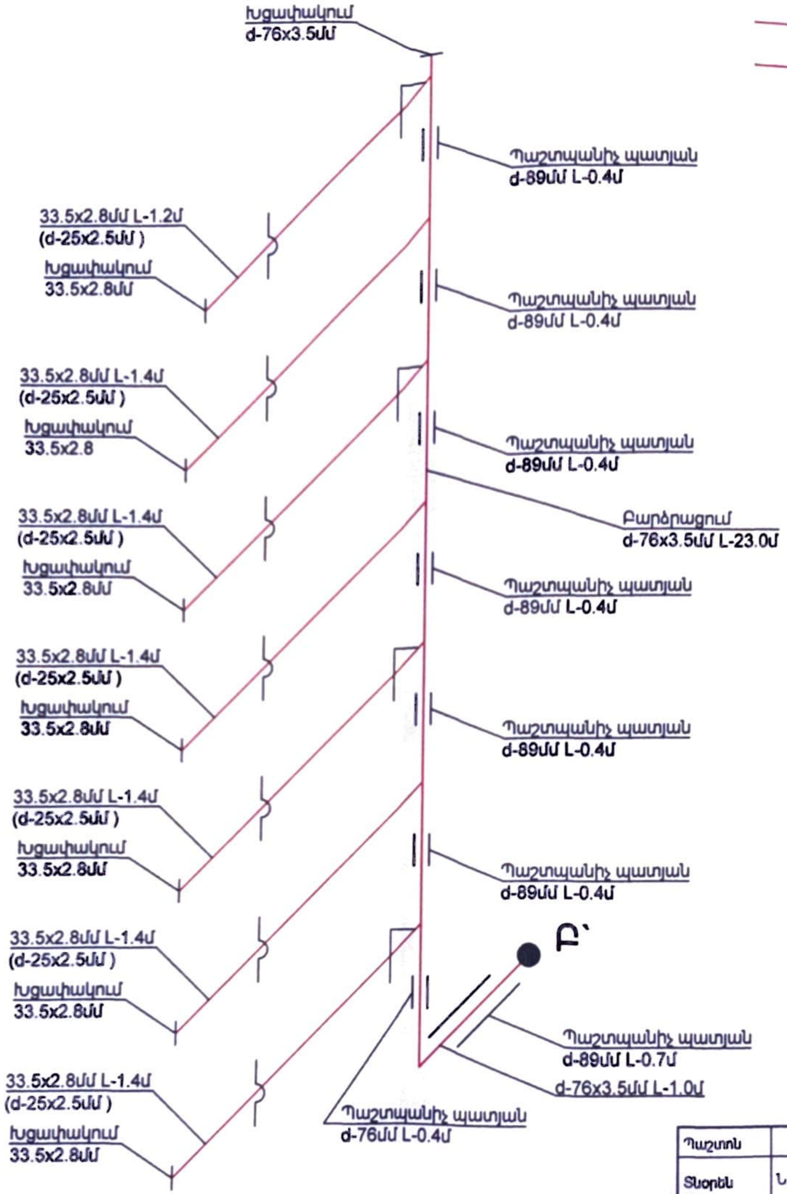

Պայմանական նշաններ

Նախագծվող վերգետնյա ց/ճ գազատար

Պաշտպանիչ պատյան

«ՎԳ ՇԻՆ» ՍՊԸ
2422 04439128
Փորձաքննություն 17 06 2026

Պաշտոն	Ա.Ա.	Ստորագրություն	Օբյեկտ N 136/26		
Տնօրեն	Ն. Գրիգորյան		ք. Երևան, Արաբկիր վարչական շրջան, Ա. Ավետիսյան փողոց թիվ 20 հասցեում գտնվող բազմաբնակարան բնակելի շենքը սնող արտաքին գազատարի կառուցում		
Նախագծող	Տ. Մանուկյան				
			Մ/ճ և ց/ճ գազատար	Աշխատանքային նախագիծ	Թերթ: 9 / Թերթեր: 13
			Գազատարի գլխավոր հատակագիծ	«ՇԻՆՈՎԱ» ՍՊԸ	

Մասշտաբ 1:3000

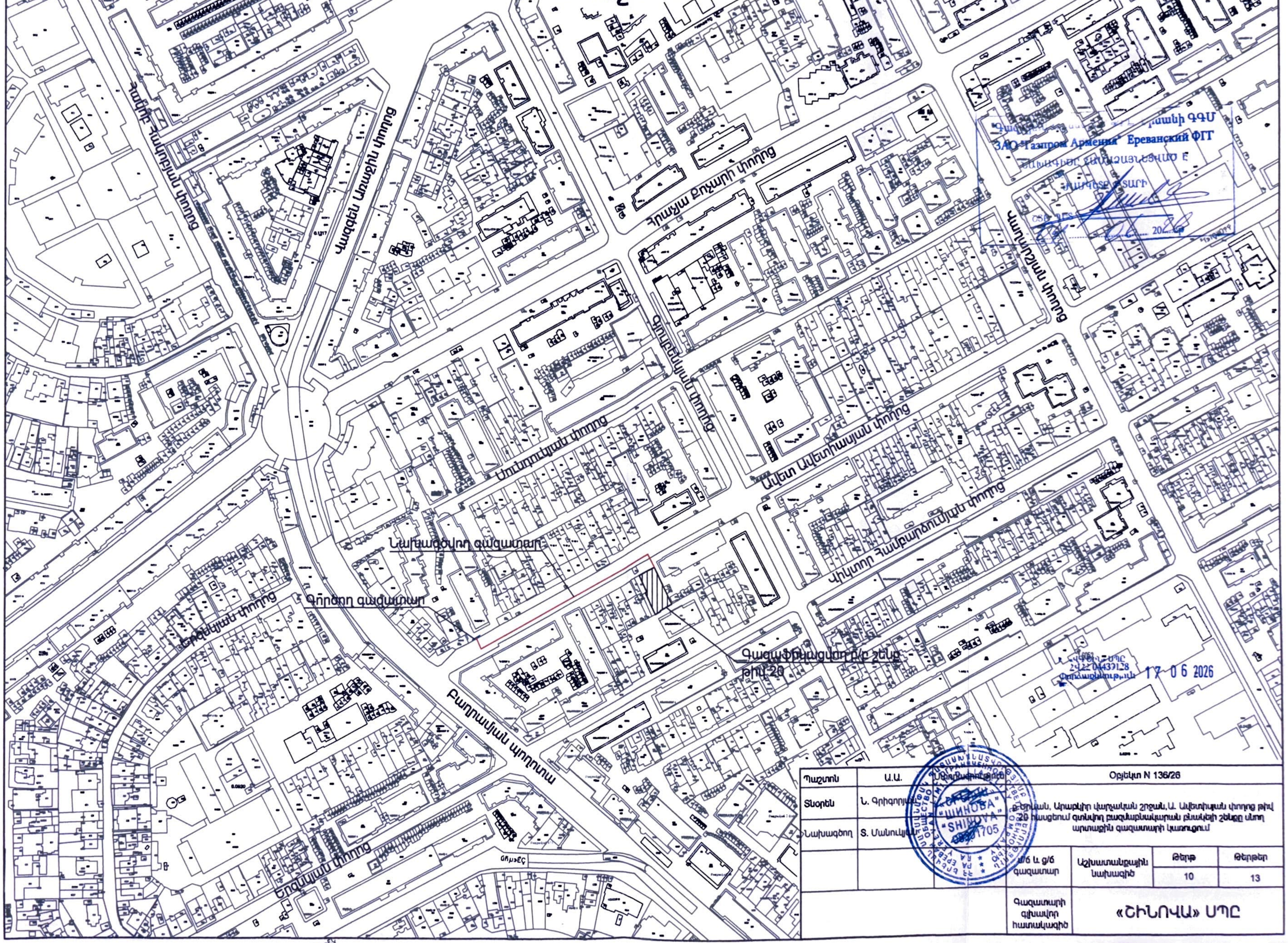

Պաշտոն	Ա.Ա.	Ստորագրություն	Օբյեկտ N 136/26
Տնօրեն	Ն. Գրիգորյան		ք. Երևան, Արաբկիր վարչական շրջան, Ա. Ավետիսյան փողոց թիվ 20 հասցեում գտնվող բազմաբնակարան բնակելի շենքը սնող արտաքին գազատարի կառուցում
Նախագծող	Տ. Մանուկյան		

մ/ճ և ց/ճ գազատար	Աշխատանքային նախագիծ	Թերթ	Թերթեր
		10	13
Գազատարի գլխավոր հատակագիծ	«ՇԻՆՈՎԱ» ՍՊԸ		

Խրամուղու լայնակի կտրվածք

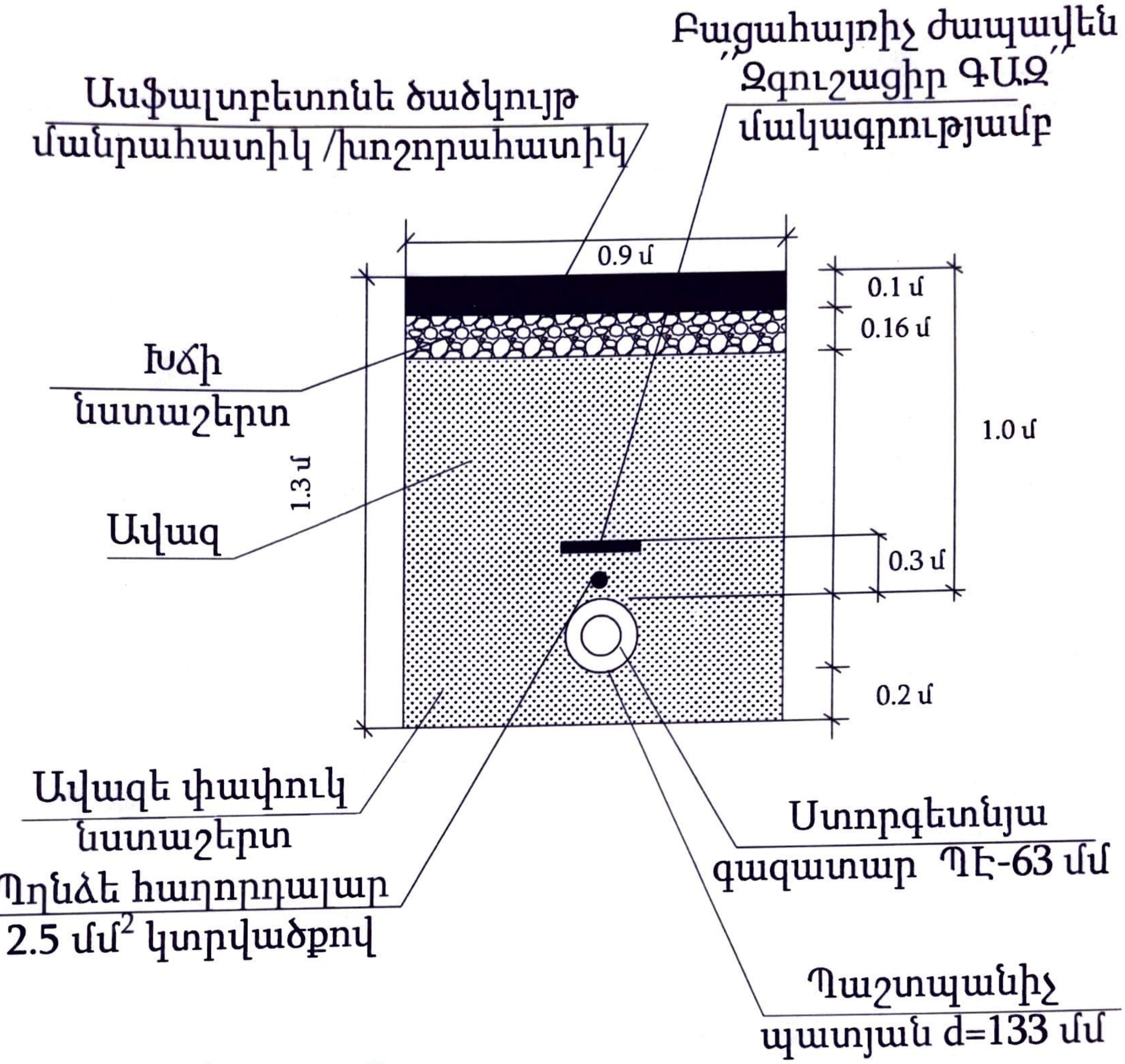

ՀՎՀՀ 04439128
Փորձաքննություն 17 [illegible] 2026

Պաշտոն	Ա.Ա.	Ստորագրություն	Օբյեկտ N 136/26			
Տնօրեն	Ն. Գրիգորյան		ք.Երևան, Արաբկիր վարչական շրջան,Ա. Ավետիսյան փողոց թիվ 20 հասցեում գտնվող բազմաբնակարան բնակելի շենքը սնող արտաքին գազատարի կառուցում			
Նախագծող	Է. Ավագյան					
			Խրամուղի	Աշխատանքային նախագիծ	Թերթ 11	Թերթեր 13
			Խրամուղու կտրվածք	«ՇԻՆՈՎԱ» ՍՊԸ		

Խրամուղու լայնակի կտրվածք

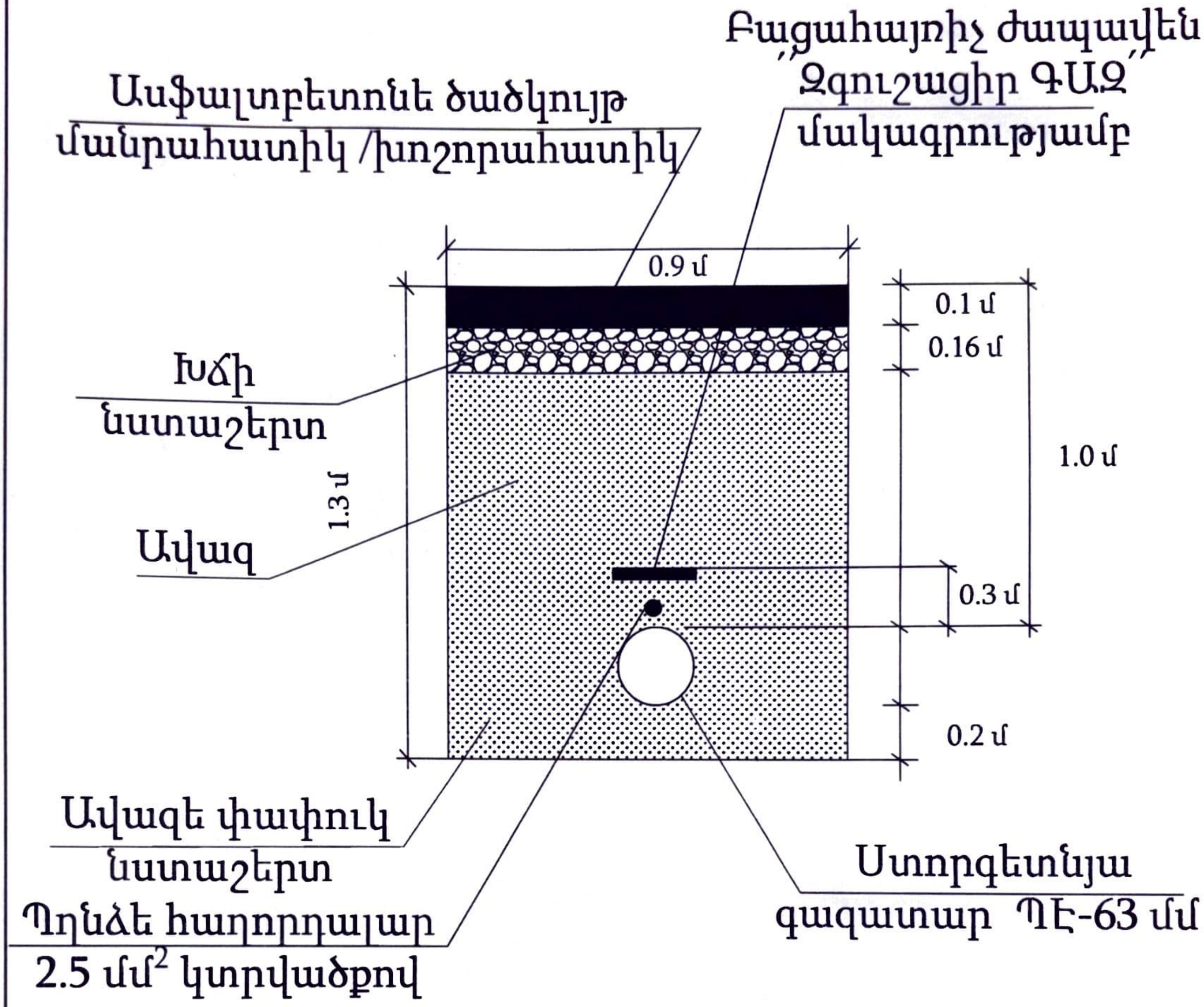

«ՎԳ ՇԻՆ» ՍՊԸ
ՀՎՀՀ 04439128
Փորձաքննություն 17 06 2026

Պաշտոն	Ա.Ա.	Ստորագրություն	Օբյեկտ N 136/26		
Տնօրեն	Ն. Գրիգորյան		ք.Երևան, Արաբկիր վարչական շրջան,Ա. Ավետիսյան փողոց թիվ 20 հասցեում գտնվող բազմաբնակարան բնակելի շենքը սնող արտաքին գազատարի կառուցում		
Նախագծող	Է. Ավագյան				
			Խրամուղի	Աշխատանքային նախագիծ	Թերթ: 12 / Թերթեր: 13
			Խրամուղու կտրվածք	«ՇԻՆՈՎԱ» ՍՊԸ	

Կտրվածք

Տեսք Ա

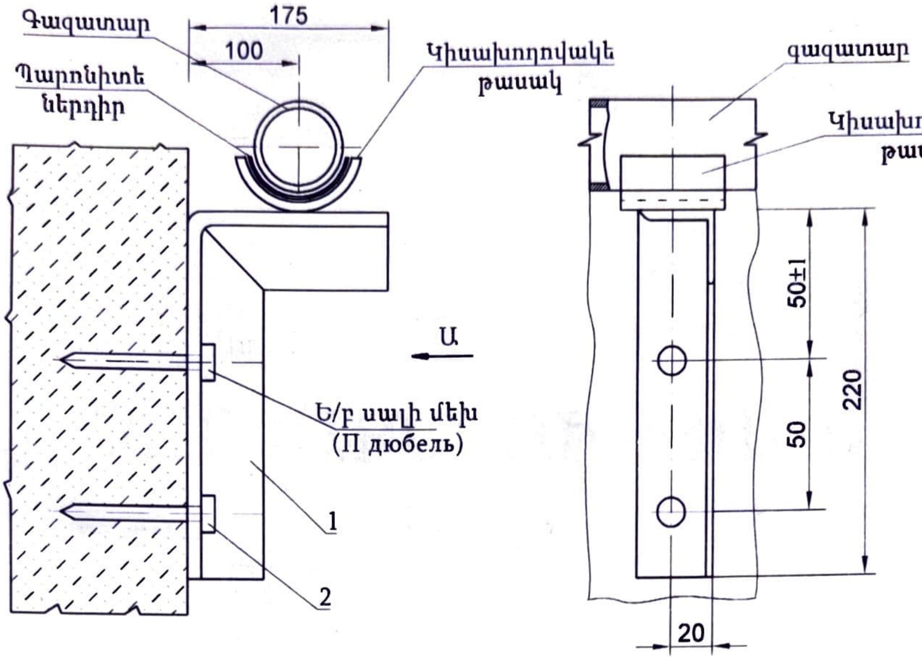

ՄԵԿ ԲԱՐՁԱԿԻ ՔԱՇԸ		
№	Ø76x3.5 խողովակների համար	
	Անվանում	մ/կգ
1	Մետաղական անկյունակ 45x45x4	0.40 / 1.10
2	Ե/բ սալի մեխ (П Дюбель ДГП-4.5x50)	2 հատ

«ՎԳ ՇԻՆ» ՍՊԸ
ՀՎՀՀ 04439128
Փորձաքննություն 17 06 2026

Պաշտոն	Ա.Ա.	Ստորագրություն	Օբյեկտ N 136/26		
Տնօրեն	Ն. Գրիգորյան		ք. Երևան, Արաբկիր վարչական շրջան,Ա. Ավետիսյան փողոց թիվ 20 հասցեում գտնվող բազմաբնակարան բնակելի շենքը սնող արտաքին գազատարի կառուցում		
Նախագծող	Տ. Մանուկյան				
			Ամրան	Աշխատանքային նախագիծ	Թերթ 13 / Թերթեր 13
			Ամրանի գծապատկեր	«ՇԻՆՈՎԱ» ՍՊԸ	

«ՎԳ ՇԻՆ» ՍՊԸ
ԼԻՑԵՆԶԻԱ ՔՊԼ 000306, ՔՊԼ 000820
0031, ք. Երևան, Աջափնյակ Գ. Հաարաթյան փողոց
15 շենք, 1-ին մասնաշենք, 93 տարածք
հեռ.՝ +37498226228 էլ.փոստ՝ vgshin.llc@mail.ru

SHIN COMPANY

ՓՈՐՁԱՔՆՆՈՒԹՅՈՒՆ
51-26

ՀՀ ք. Երևան, Արաբկիր վարչական շրջան, Ա.Ավետիսյան փողոց, թիվ 20 բազմաբնակարան բնակելի շենքը սնող արտաքին գազատարի կառուցման նախագծային փաստաթղթեր

Տնօրեն ______ Պ. Ալավերդյան

«ՎԳ ՇԻՆ»
«VG SHIN»
«ВГ ШИН»
04439128

ՀԱՅԱՍՏԱՆԻ ՀԱՆՐԱՊԵՏՈՒԹՅԱՆ ՔԱՂԱՔԱՇԻՆՈՒԹՅԱՆ ԿՈՄԻՏԵ

ԼԻՑԵՆԶԻԱ

ՔՊԼ-000820, 2-րդ դաս

(սերիան, համարը, դասը)

ՔԱՂԱՔԱՇԻՆԱԿԱՆ ՓԱՍՏԱԹՂԹԵՐԻ ՓՈՐՁԱՔՆՆՈՒԹՅՈՒՆ

(քաղաքաշինության բնագավառում գործունեության տեսակը)

ՏՐՎԱԾ Է

2024-09-17, «ՎԳ ՇԻՆ» ՍՊԸ

(լիցենզիան տալու տարեթիվը, ամիսը, օրը, քաղաքաշինության գործունեության սուբյեկտի անվանումը,

ՀՀ, ԱՐՄԱՎԻՐ, ՉԱՐԵՆՑԻ Փ., 19, ԲՆ.13

գտնվելու վայրը՝ այդ թվում, անհատ ձեռնարկատիրոջ դեպքում՝ անունը, ազգանունը և բնակության վայրը)

Գործողության ժամկետը՝ 17.09.2029թ.

(օրը, ամիսը, տարեթիվը)

ՀԱԿԻՉ ՀԱՄԱՐ՝ UGC3-7ACC-5B3D-FD1D

Սույն փաստաթուղթը տրված է բացառապես էլեկտրոնային եղանակով: Փաստաթղթի վավերականության ստուգումն ու էլեկտրոնային բնօրինակի ներբեռնումը հնարավոր է իրականացնել https://verify.e-gov.am Հայաստանի Հանրապետության պաշտոնական փաստաթղթերի վավերականության ստուգման միասնական համակարգի կայքում մուտքագրելով հսկիչ համարը կամ սքանավորելով արագ արձագանքման ծածկագիրը (QR Code):

ՀԱՅԱՍՏԱՆԻ ՀԱՆՐԱՊԵՏՈՒԹՅԱՆ ՔԱՂԱՔԱՇԻՆՈՒԹՅԱՆ ԿՈՄԻՏԵ

ԼԻՑԵՆԶԻԱՅԻ ՆԵՐԴԻՐ

ՔՊՆ-000820-06

(ներդիրի սերիան, համարը)

«ՎԳ ՇԻՆ» ՍՊԸ

(լիցենզավորված քաղաքաշինության գործունեության սուբյեկտի անվանումը)

ՋԵՐՄԱԳԱԶԱՄԱՏԱԿԱՐԱՐՈՒՄ ԵՎ ՕԴԱՓՈԽՈՒԹՅՈՒՆ (ՕԴԱՓՈԽՈՒԹՅԱՆ, ՋԵՌՈՒՑՄԱՆ ԵՎ ՕԴԻ ԼԱՎՈՐԱԿՄԱՆ ՀԱՄԱԿԱՐԳԵՐ, ՋԵՐՄԱՄԱՏԱԿԱՐԱՐՄԱՆ ԵՎ ԳԱԶԱՄԱՏԱԿԱՐԱՐՄԱՆ ՀԱՄԱԿԱՐԳԵՐ)

(քաղաքաշինության բնագավառում գործունեության տեսակը)

17.09.2024թ.

(Ներդիրը տալու օրը, ամիսը, տարեթիվը)

Գործողության ժամկետը՝ 17.09.2029թ.

(օրը, ամիսը, տարեթիվը)

Ներդիրը վավերական է լիցենզիայի առկայության դեպքում

ՀԱՍԿԻՉ ՀԱՄԱՐ՝ UGC7-F96D-9E28-58C7

Սույն փաստաթուղթը տրված է բացառապես էլեկտրոնային եղանակով: Փաստաթղթի վավերականության ստուգումն ու էլեկտրոնային բնօրինակի ներբեռնումը հնարավոր է իրականացնել https://verify.e-gov.am Հայաստանի Հանրապետության պաշտոնական փաստաթղթերի վավերականության ստուգման միասնական համակարգի կայքում մուտքագրելով հսկիչ համարը կամ սքանավորելով արագ արձագանքման ծածկագիրը (QR Code):

Պատասխանատու մասնագետի/ների անձնագրային տվյալներ	հավաստագրի սերիա	հավաստագրի համար	ստանալու օր, ամիս, տարեթիվ
ՆԵՄՐՈՒԹ ՄԿՐՏՉՅԱՆ	Հ	001555	2024-09-04

ՀՍԿԻՉ ՀԱՄԱՐ՝ **UGC7-F96D-9E28-58C7**
Սույն փաստաթուղթը տրված է բացառապես էլեկտրոնային եղանակով: Փաստաթղթի վավերականության ստուգումն ու էլեկտրոնային բնօրինակի ներբեռնումը հնարավոր է իրականացնել https://verify.e-gov.am Հայաստանի Հանրապետության պաշտոնական փաստաթղթերի վավերականության ստուգման միասնական համակարգի կայքում մուտքագրելով հսկիչ համարը կամ սքանավորելով արագ արձագանքման ծածկագիրը (QR Code):

Հաստատում եմ՝
«ՎԳ ՇԻՆ» ՍՊԸ տնօրեն
_____________ Պ. Ալավերդյան
«17» «հունիս» 2026թ.

ՓՈՐՁԱԳԻՏԱԿԱՆ ԵԶՐԱԿԱՑՈՒԹՅՈՒՆ 51-26

«ՀՀ ք. Երևան, Արաբկիր վարչական շրջան, Ա.Ավետիսյան փողոց, թիվ 20 բազմաբնակարան բնակելի շենքը սնող արտաքին գազատարի կառուցում»
նախագծային փաստաթղթերի
անվանում

Պատվիրատուի՝ «ԳԱԶՊՐՈՄ ԱՐՄԵՆԻԱ» ՓԲԸ-ի կողմից «ՎԳ ՇԻՆ» ՍՊԸ-ին փորձաքննության ներկայացված՝ «ՇԻՆՈՎԱ» ՍՊԸ-ի կողմից մշակված՝ ՀՀ ք. Երևան, Արաբկիր վարչական շրջան, Ա.Ավետիսյան փողոց, թիվ 20 բազմաբնակարան բնակելի շենքը սնող արտաքին գազատարի կառուցման նախագծային փաստաթղթերը ենթարկվեցին պարզ փորձաքննության, որի վերաբերյալ հայտնում ենք, որ.

Նախագիծը կազմելու համար հիմք են հանդիսացել՝

1. «Գազպրոմ Արմենիա» ՓԲԸ 06.05.2026թ. գրություն № Ն/18.1/22535-2026:
2. «Գազպրոմ Արմենիա» ՓԲԸ 20.04.2026թ. տեխնիկական պայմաններ:
3. «Գազպրոմ Արմենիա» ՓԲԸ Երևանի ԳԳՄ 17.04.2026թ. ելակետային տվյալներ:

- **Ինժեներական մաս**

Նախագծով նախատեսված է կատարել հետևյալ աշխատանքները՝
Ստորգետնյա մ/ճ գազատարների տեղադրում պոլիէթիլենային խողովակներից
(H=-1 մ խորությամբ հաշված խողովակի վերևի եզրից)
ՊԷ 100-SDR 11 Ø63x5.8 L=193.0մ ԳՕՍՏ Р50838-2009
Ստորգետնյա մ/ճ և ց/ճ գազատարների տեղադրում պողպատե խողովակներից Ø57x3.5 L=5.0մ ԳՕՍՏ 10704-91,
Վերգետնյա մ/ճ և ց/ճ գազատարների տեղադրում պողպատե խողովակներից Ø76x3.5 L=94.0մ, Ø57x3.5 L=4.5մ ԳՕՍՏ 10704-91, Ø33.5x2.8 L=9,6մ ԳՕՍՏ 3262-75

Խողովակների տեղադրումը և միացումը

1. *Գազատարը տեղադրվում է բաց խրամուղում, գրունտի սառեցման գոտուց ցածր, խողովակի վերևից 1.0 մ-ից ոչ պակաս խորությամբ:*
2. *Գազատարի մուտք հող և ելք հողից կետերում նախատեսված է գազատարի անցկացում պողպատյա պատյանով:*

3. *Պողպատյա գազատարի և ձևավոր մասերի միացումները նախատեսված են էլեկտրաաղեղավոր կամ գազային եռակցմամբ:*
4. *Նախագծվող վերգետնյա գազատարը շրջակա միջավայրի ազդեցությունից պաշտպանելու նպատակով նախատեսված են կրկնակի յուղաներկման աշխատանքներ: Գազատարի ստորգետնյա պողպատե հատվածի կոռոզիայից պաշտպանությունը իրականացվում է պասիվ եղանակով մեկուսացումով:*
5. *Նախատեսված են գազատարի փչամաքրման և փորձարկման աշխատանքներ:*

Փորձաքննությամբ ընտրանքային կարգով ստուգվել են ծավալաթերթում ըստ գծագրերի բերված հիմնական աշխատանքների ծավալները:

Ծավալաթերթում ներկայացված աշխատանքային ծավալները համապատասխանում են գծագրերում ներկայացված տվյալներին:

Ուսումնասիրելով ներկայացված նախագիծը

Փորձաքննությունը երաշխավորում է փաստաթղթերի համապատասխանությունը ՀՀ օրենսդրության և նորմատիվատեխնիկական փաստաթղթերի պարտադիր պահանջներին, նախագիծը կարող է սահմանված կարգով պատվիրատուի կողմից ներկայացվել համաձայնեցման ու հաստատման:

Միաժամանակ տեղեկացնում ենք, որ համաձայն՝ ՀՀ կառավարության 2015 թվականի մարտի 19-ի N 596-Ն որոշմամբ հաստատված Հավելված N 2-ի 45 կետի՝ փորձագիտական դրական եզրակացության կամ երաշխավորագրի գործողության ժամկետը երեք տարի է, որը լրանալուն պես տվյալ եզրակացությունը (երաշխավորագիրը) համարվում է ուժը կորցրած:

Կազմեց՝ **Ն. Մկրտչյան**