N1 Գրապահարան

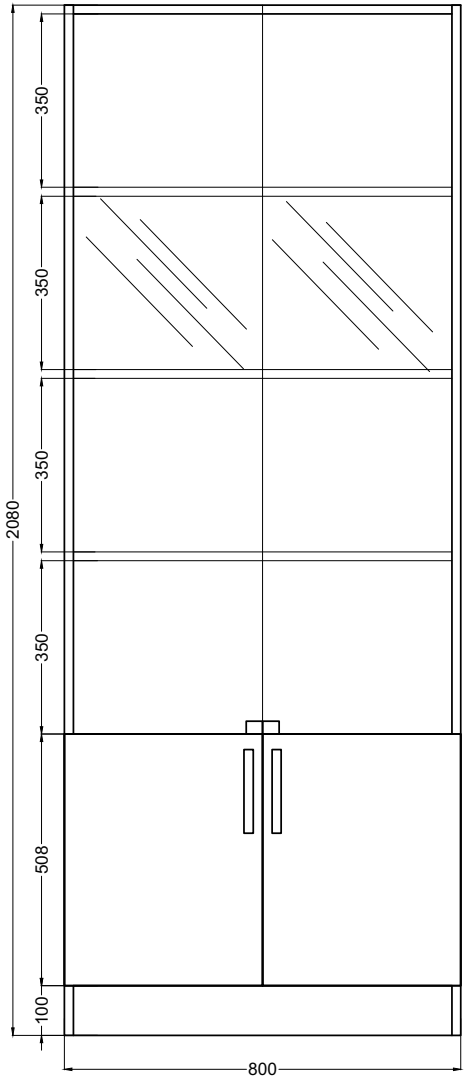

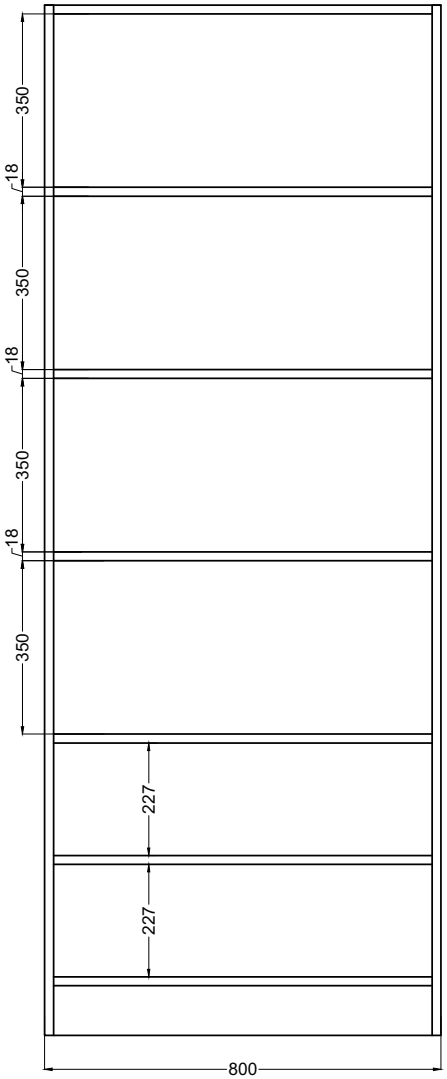

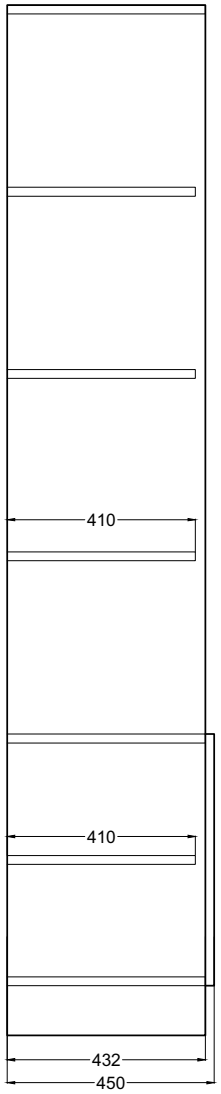

Նյութ՝ լամինատ 18մմ
Գույն՝ Մուգ շագանակագույն (վենգե)
ԴՎՊ՝ Մուգ շագանակագույն (վենգե) 4մմ

N2 Աշխատակիցների
գրասեղան 1

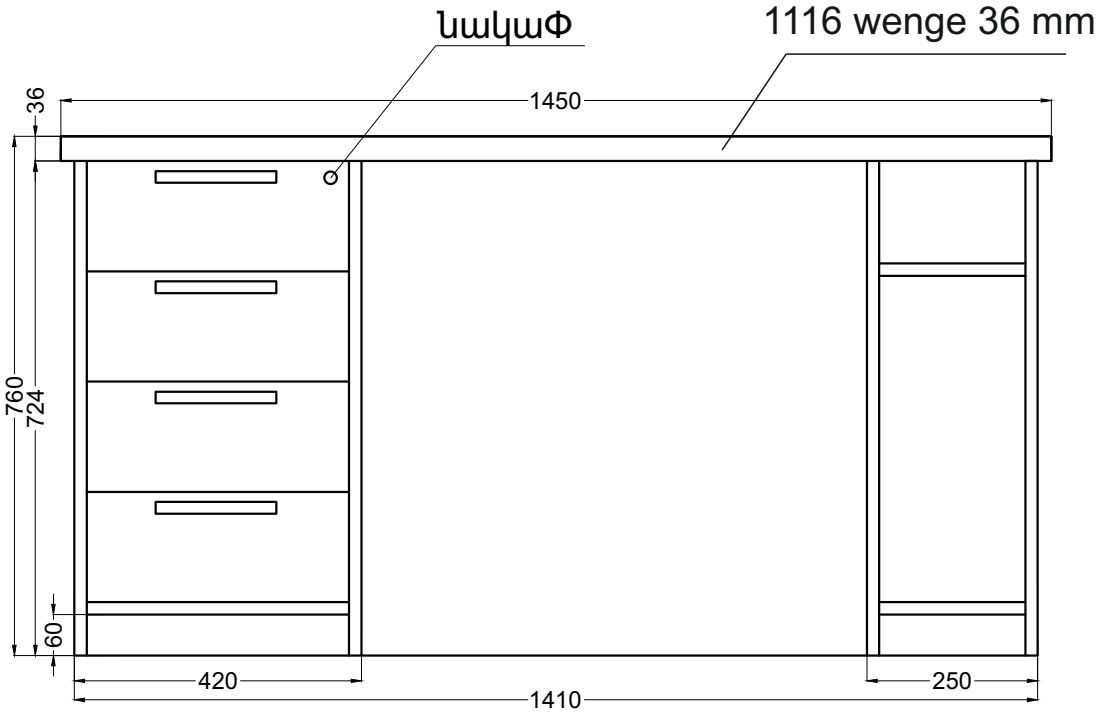

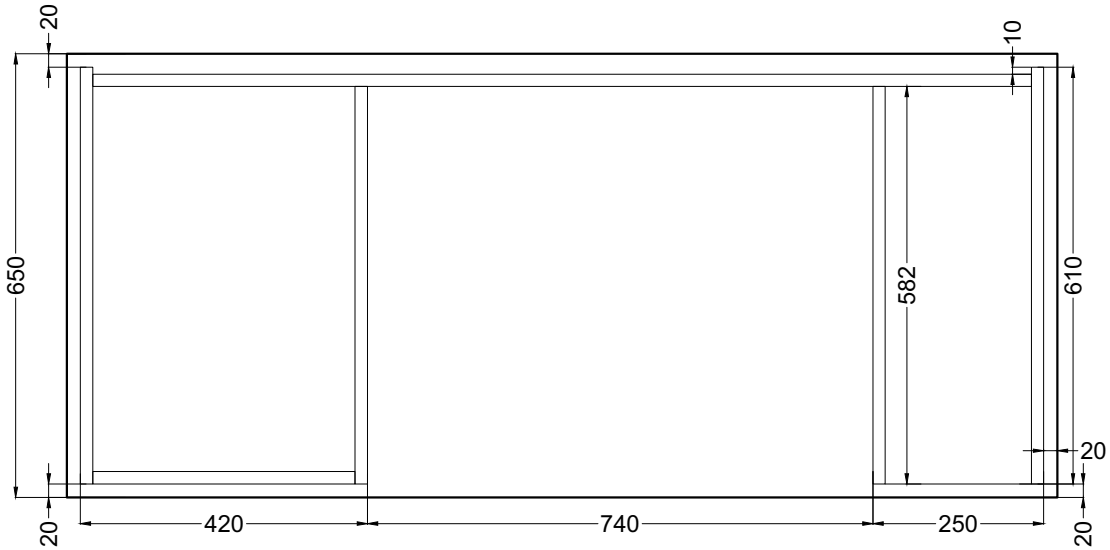

Նյութ՝ լամինատ 18մմ
Գույն՝ Մուգ շագանակագույն (վենգե)
ԴՎՊ՝ Մուգ շագանակագույն (վենգե) 4մմ

N3 Աշխատակիցների գրասեղան 2

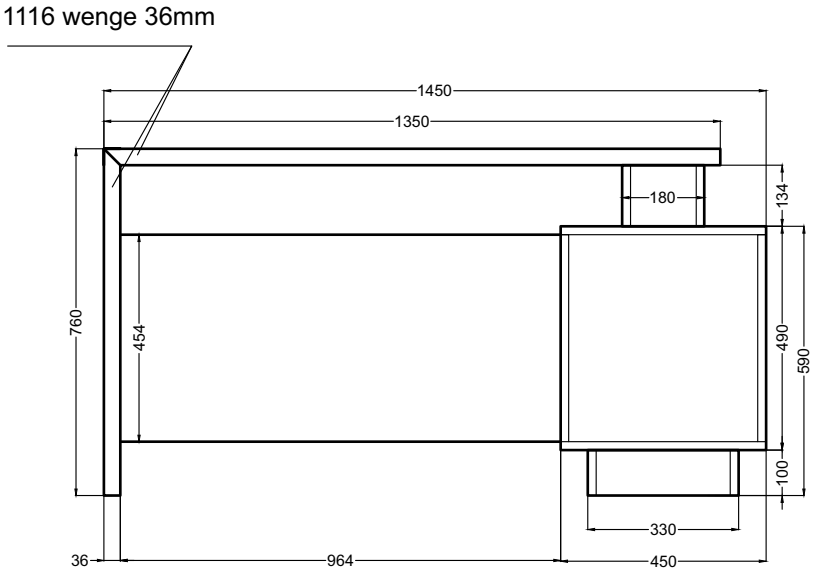

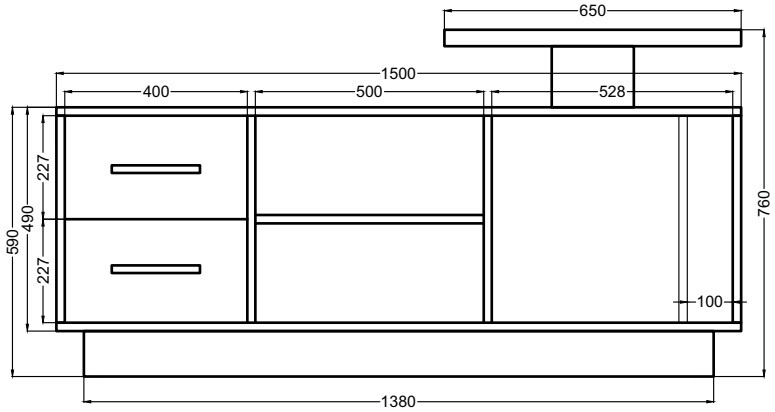

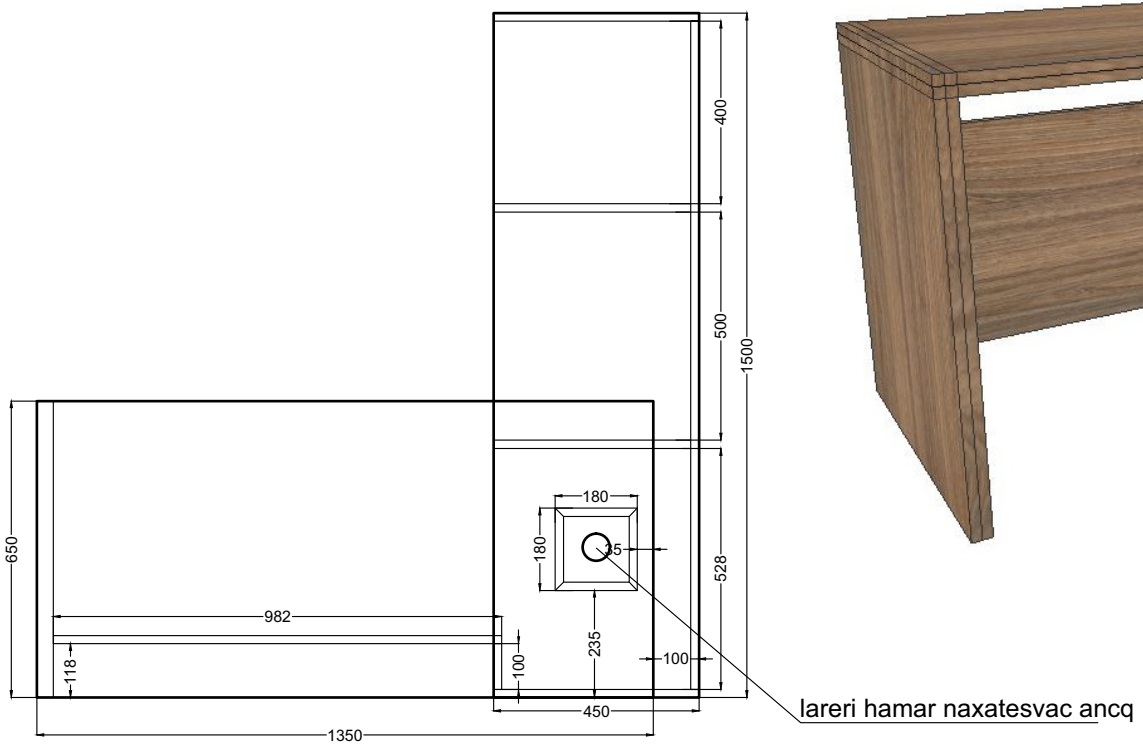

Նյութ՝ լամինատ 18մմ
Գույն՝ Մուգ շագանակագույն (վենգե)
ԴՎՊ՝ Մուգ շագանակագույն (վենգե) 4մմ

N4 Ղեկավարի սեղան

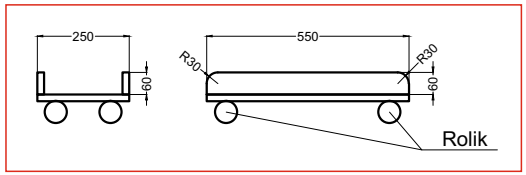

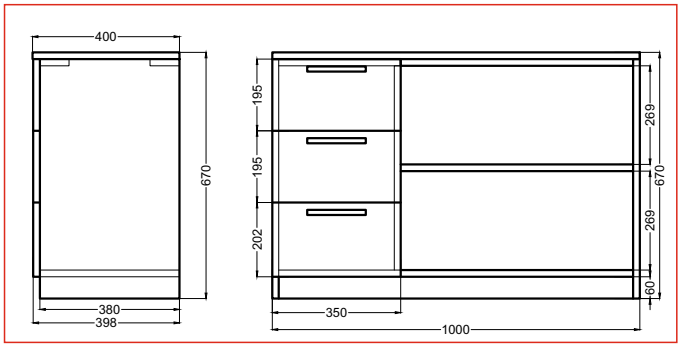

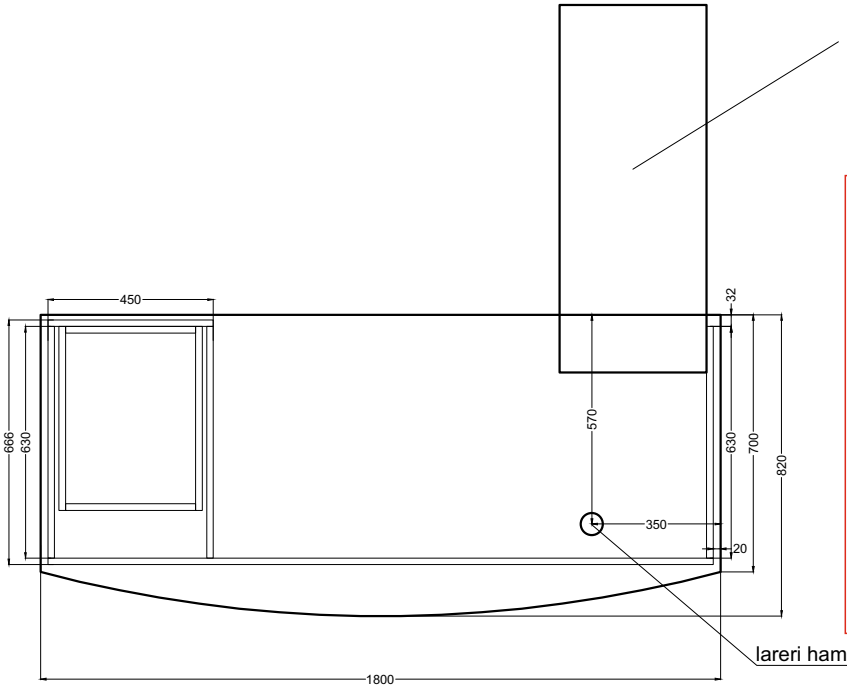

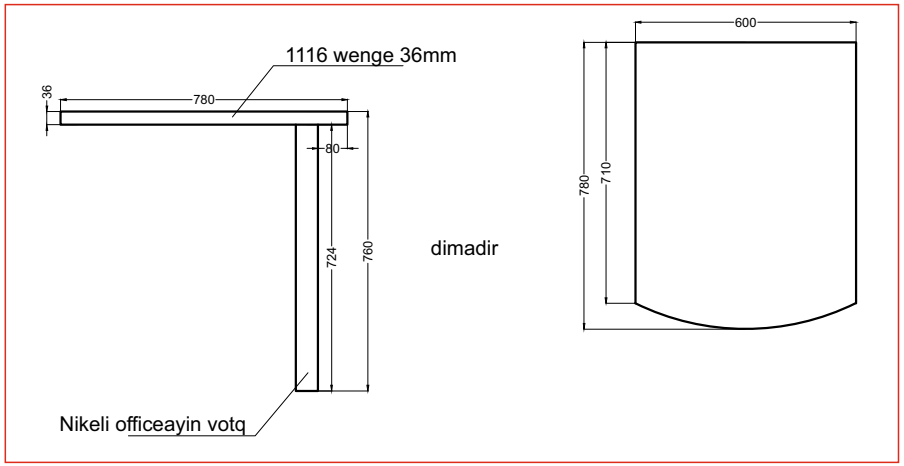

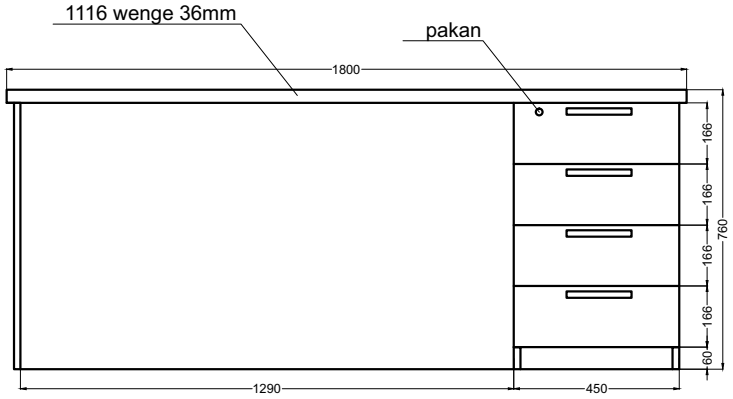

Նյութ՝ լամինատ 18մմ
Գույն՝ Մուգ շագանակագույն (վենգե)
ԴՎՊ՝ Մուգ շագանակագույն (վենգե) 4մմ

N5 Զգեստապահարան

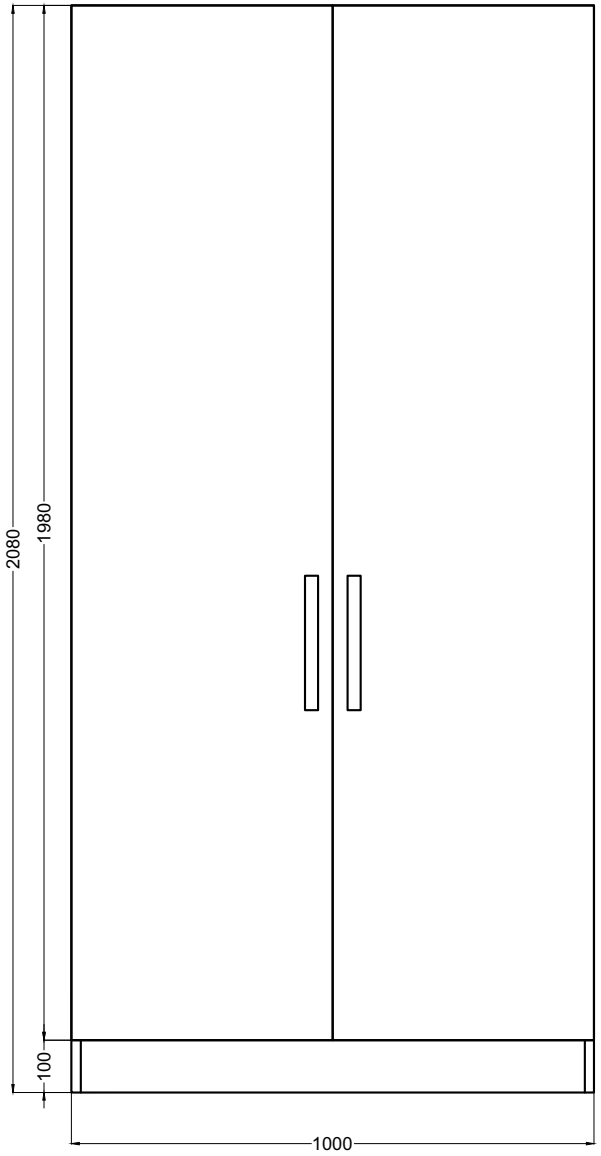

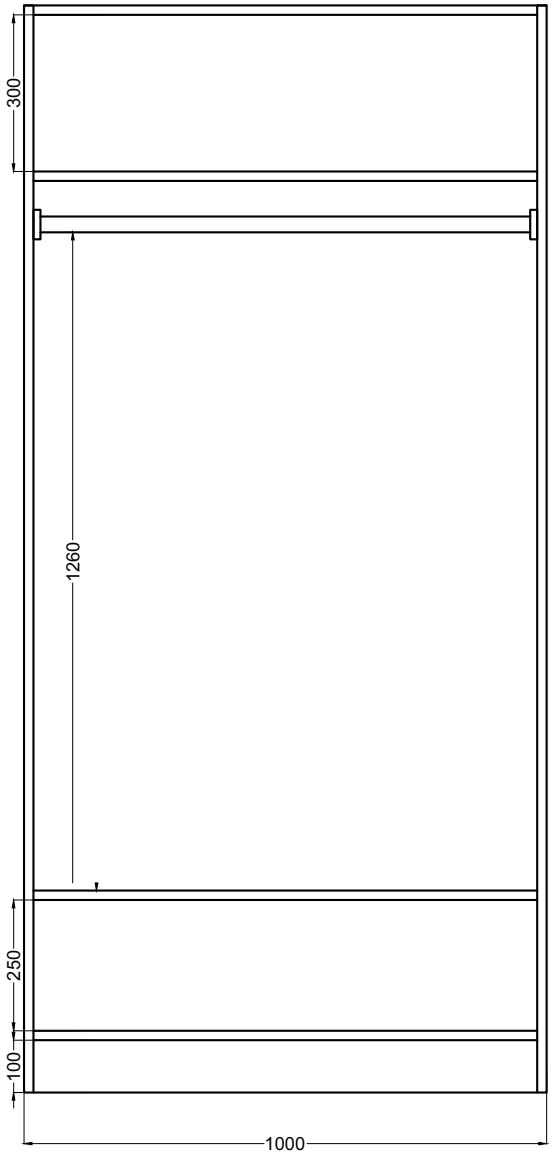

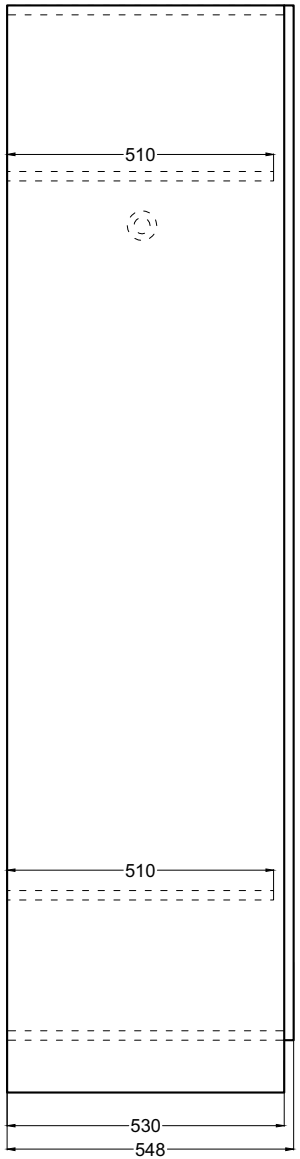

Նյութ՝ լամինատ 18մմ
Գույն՝ Մուգ շագանակագույն (վենգե)
ԴՎՊ՝ Մուգ շագանակագույն (վենգե) 4մմ

1116 տոպիճ\ wenge\ 36

N6 Տումբա

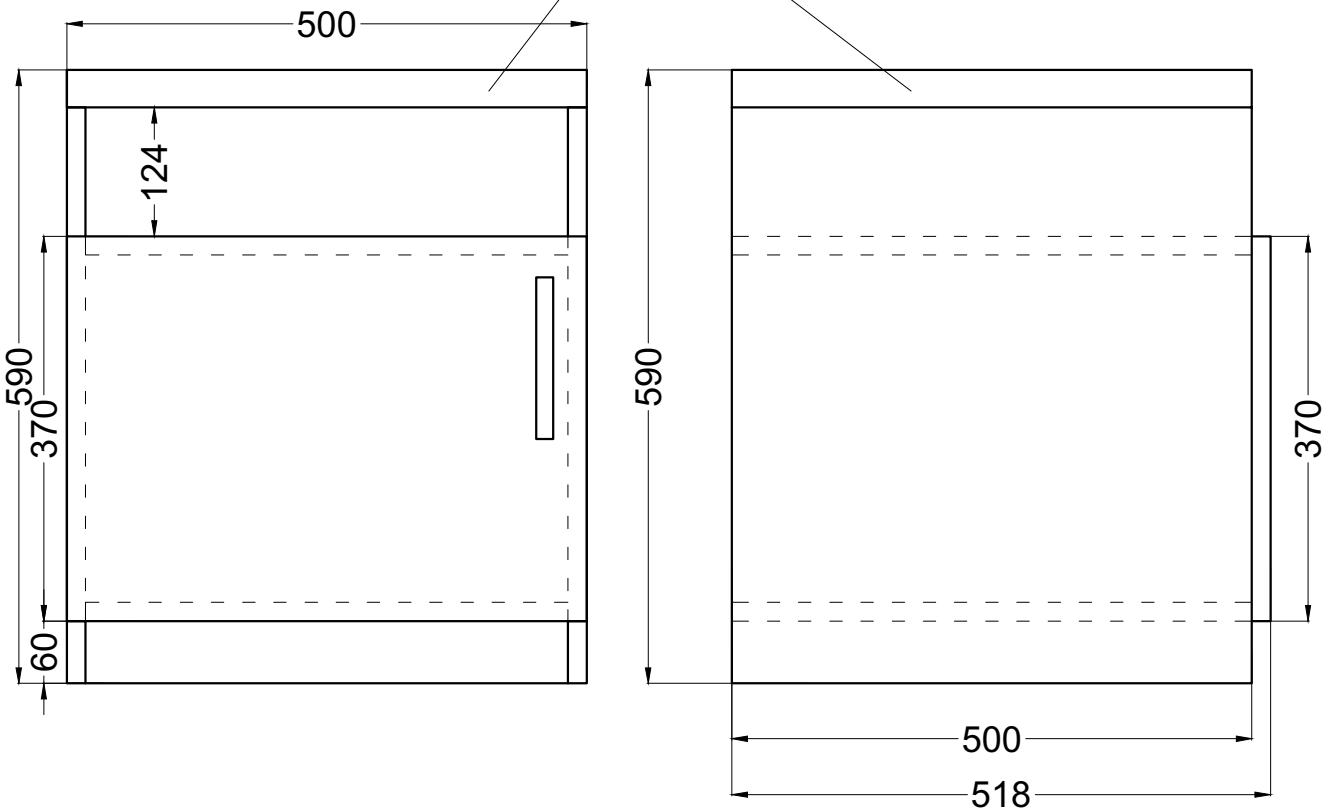

Նյութ՝ լամինատ 18մմ
Գույն՝ Մուգ շագանակագույն (վենգե)
ԴՎՊ՝ Մուգ շագանակագույն (վենգե) 4մմ